INTERNATIONAL STANDARD

NORME INTERNATIONALE

ISO/IEC 2382-32

First edition
Première édition
1999-02-01

Information technology — Vocabulary —

Part 32:
Electronic Mail

Technologies de l'information — Vocabulaire —

Partie 32:
Courrier électronique

Reference number
Numéro de référence
ISO/IEC 2382-32:1999(E/F)

Copyright International Organization for Standardization
Provided by IHS under license with ISO
No reproduction or networking permitted without license from IHS

Not for Resale

Contents

Page

Foreword iv
Introduction vi

Section 1: General
1.1 Scope 1
1.2 Normative references 1
1.3 Principles and rules followed 2
1.3.1 Definition of an entry 2
1.3.2 Organization of an entry 2
1.3.3 Classification of entries 3
1.3.4 Selection of terms and wording of definitions 3
1.3.5 Multiple meanings 3
1.3.6 Abbreviations 3
1.3.7 Use of parentheses 4
1.3.8 Use of brackets 4
1.3.9 Use of terms printed in italic typeface in definitions and the use of an asterisk 4
1.3.10 Spelling 5
1.3.11 Organization of the alphabetical index 5

Section 2: Terms and definitions
32 Electronic Mail 6
32.01 General concepts 6
32.02 Message handling and transfer 8
32.03 Information objects 10
32.04 Message handling operations 12
32.05 Naming and addressing in message handling 16
32.06 Message handling services 19
32.07 Message storage 22
32.08 Interpersonal messaging 22
32.09 Directory systems 24
32.10 Miscellaneous 25

Figure 1 Messaging system types 27
Figure 2 A static view of the message handling environment 28
Figure 3 Interworking between the message handling system and the directory system 29
Figure 4 Interpersonal message structure 29
Figure 5 Relationships between management domains 30
Figure 6 A dynamic illustration of the information flow in the message handling environment 31

Table 1 Selected O/R address attributes 32
Table 2 Examples of O/R addresses 32

Alphabetical indexes
English 33
French 36

© ISO/IEC 1999

All rights reserved. Unless otherwise specified, no part of this publication may be reproduced or utilized in any form or by any means, electronic or mechanical, including photocopying and microfilm, without permission in writing from the publisher. / Droits de reproduction réservés. Sauf prescription différente, aucune partie de cette publication ne peut être reproduite ni utilisée sous quelque forme que ce soit et par aucun procédé, électronique ou mécanique, y compris la photocopie et les microfilms, sans l'accord écrit de l'éditeur.

ISO/IEC Copyright Office • Case postale 56 • CH-1211 Genève 20 • Switzerland

Printed in Switzerland/Imprimé en Suisse

--`,,```,,,,````-`-`,,`,,`,`,,`---

;;

Copyright International Organization for Standardization
Provided by IHS under license with ISO
No reproduction or networking permitted without license from IHS

Not for Resale

Sommaire

Page

Avant-propos v
Introduction vii

Section 1: Généralités
1.1 Domaine d'application 1
1.2 Références normatives 1
1.3 Principes d'établissement et règles suivies 2
1.3.1 Définition de l'article 2
1.3.2 Constitution d'un article 2
1.3.3 Classification des articles 3
1.3.4 Choix des termes et des définitions 3
1.3.5 Pluralité de sens ou polysémie 3
1.3.6 Abréviations 3
1.3.7 Emploi des parenthèses 4
1.3.8 Emploi des crochets 4
1.3.9 Emploi dans les définitions de termes imprimés en caractères italiques et de l'astérisque 4
1.3.10 Mode d'écriture et orthographe 5
1.3.11 Constitution de l'index alphabétique 5

Section 2: Termes et définitions
32 Courrier électronique 6
32.01 Notions générales 6
32.02 Traitement et transfert des messages 8
32.03 Objets d'information 10
32.04 Opérations de messagerie 12
32.05 Dénomination et adressage en messagerie 16
32.06 Services de messagerie 19
32.07 Mémorisation des messages 22
32.08 Messagerie interpersonnelle 22
32.09 Systèmes d'annuaire 24
32.10 Divers 25

Figure 1 Types de systèmes informatiques de messagerie 27
Figure 2 Vue statique de l'environnement de la messagerie 28
Figure 3 Interfonctionnement entre le système de messagerie et le système d'annuaire 29
Figure 4 Structure d'un message interpersonnel 29
Figure 5 Relations entre domaines de gestion 30
Figure 6 Vue dynamique du flux des informations dans l'environnement de la messagerie 31

Tableau 1 Choix d'attributs dans une adresse électronique 32
Tableau 1 Exemples d'adresses électroniques 32

Index alphabétiques
Anglais 33
Français 36

Copyright International Organization for Standardization
Provided by IHS under license with ISO
No reproduction or networking permitted without license from IHS
Not for Resale

Foreword

ISO (the International Organization for Standardization) and IEC (the International Electrotechnical Commission) form the specialized system for worldwide standardization. National bodies that are members of ISO and IEC participate in the development of International Standards through technical committees established by the respective organization to deal with particular fields of technical activity. ISO and IEC technical committees collaborate in fields of mutual interest. Other international organizations, governmental and non-governmental, in liaison with ISO and IEC, also take part in the work.

In the field of information technology, ISO and IEC have established a joint technical committee, ISO/IEC JTC 1. Draft International Standards adopted by the joint technical committee are circulated to national bodies for voting. Publication as an International Standard requires approval by at least 75% of the national bodies casting a vote.

International Standard ISO/IEC 2382-32 was prepared by Joint Technical Committee ISO/IEC JTC 1, *Information technology*, Subcommittee SC 1, *Vocabulary*.

ISO/IEC 2382 will consist of some 37 parts, under the general title *Information technology – Vocabulary*.

Copyright International Organization for Standardization
Provided by IHS under license with ISO
No reproduction or networking permitted without license from IHS Not for Resale

Avant-propos

L'ISO (Organisation internationale de normalisation) et la CEI (Commission électrotechnique internationale) forment le système spécialisé de normalisation mondiale. Les organismes nationaux membres de l'ISO ou de la CEI participent au développement de Normes internationales par l'intermédiaire des comités techniques créés par l'organisation concernée afin de s'occuper des différents domaines particuliers de l'activité technique. Les comités techniques de l'ISO et de la CEI collaborent dans des domaines d'intérêt commun. D'autres organisations internationales, gouvernementales ou non gouvernementales, en liaison avec l'ISO et la CEI participent également aux travaux.

Dans le domaine des technologies de l'information, l'ISO et la CEI ont créé un comité technique mixte, l'ISO/CEI JTC 1. Les projets de Normes internationales adoptés par le comité technique mixte sont soumis aux organismes nationaux pour vote. Leur publication comme Normes internationales requiert l'approbation de 75% au moins des organismes nationaux votants.

La Norme internationale ISO/CEI 2382-32 a été élaborée par le comité technique mixte ISO/CEI JTC 1, *Technologies de l'information*, sous-comité SC 1, *Vocabulaire*.

L'ISO/CEI 2382 comprendra environ 37 parties, présentées sous le titre général *Technologies de l'information – Vocabulaire*.

Copyright International Organization for Standardization
Provided by IHS under license with ISO
No reproduction or networking permitted without license from IHS
Not for Resale

Introduction

Information technology gives rise to numerous international exchanges of both an intellectual and a material nature. These exchanges often become difficult, either because of the great variety of terms used in various fields or languages to express the same concept, or because of the absence or imprecision of the definitions of useful concepts.

To avoid misunderstandings and to facilitate such exchanges it is essential to clarify the concepts, to select terms to be used in various languages or in various countries to express the same concept, and to establish definitions providing satisfactory equivalents for the various terms in different languages.

ISO 2382 was initially based mainly on the usage to be found in the *Vocabulary of Information Processing* which was established and published by the International Federation for Information Processing and the International Computation Centre, and in the *American National Dictionary for Information Processing Systems* and its earlier editions published by the American National Standards Institute (formerly known as the American Standards Association). Published and Draft International Standards relating to information technology of other international organizations (such as the International Telecommunication Union and the International Electrotechnical Commission) as well as published and draft national standards have also been considered.

The purpose of ISO/IEC 2382 is to provide definitions that are rigorous, uncomplicated and which can be understood by all concerned. The scope of each concept defined has been chosen to provide a definition that is suitable for general application. In those circumstances, where a restricted application is concerned, the definition may need to be more specific.

However, while it is possible to maintain the self-consistency of individual parts, the reader is warned that the dynamics of language and the problems associated with the standardization and maintenance of vocabularies may introduce duplications and inconsistencies among parts.

Copyright International Organization for Standardization
Provided by IHS under license with ISO
No reproduction or networking permitted without license from IHS Not for Resale

Introduction

Les technologies de l'information sont à l'origine de multiples échanges intellectuels et matériels sur le plan international. Ceux-ci souffrent souvent de difficultés provoquées par la diversité des termes utilisés pour exprimer la même notion dans des langues ou des domaines différents, ou encore de l'absence ou de l'imprécision des définitions pour les notions les plus utiles.

Pour éviter des malentendus et faciliter de tels échanges, il paraît essentiel de préciser les notions, de choisir les termes à employer dans les différentes langues et dans les divers pays pour exprimer la même notion, et d'établir pour ces termes des définitions équivalentes dans chaque langue.

L'ISO 2382 a été basée à l'origine principalement sur l'usage tel qu'il a été relevé, d'une part, dans le *Vocabulary of Information Processing* établi et publié par l'International Federation for Information Processing et le Centre international de calcul et, d'autre part, dans l'*American National Dictionary for Information Processing Systems* y compris ses éditions précédentes publiées par l'American National Standards Institute (connu auparavant sous l'appellation d'American Standards Association). Les Normes internationales publiées ou au stade de projets concernant les technologies de l'information émanant d'autres organisations internationales (telles que l'Union internationale des télécommunications et la Commission électrotechnique internationale) ainsi que les normes nationales publiées ou au stade de projets, ont également été prises en compte.

Le but de l'ISO/CEI 2382 est de procurer des définitions rigoureuses, simples et compréhensibles pour tous les intéressés. La portée de chaque notion a été choisie de façon que sa définition puisse avoir la valeur la plus générale. Cependant, il est parfois nécessaire de restreindre une notion à un domaine plus étroit et de lui donner alors une définition plus spécifique.

D'autre part, si l'on peut assurer la cohérence interne de chaque partie prise individuellement, la cohérence des diverses parties entre elles est plus difficile à atteindre. Le lecteur ne doit pas s'en étonner : la dynamique des langues et les problèmes de l'établissement et de la révision des normes de vocabulaire peuvent être à l'origine de quelques répétitions ou contradictions entre des parties qui ne sont pas toutes préparées et publiées simultanément.

Copyright International Organization for Standardization
Provided by IHS under license with ISO
No reproduction or networking permitted without license from IHS
Not for Resale

--`,,```,,,,````-`-`,,`,,`,`,,`---

Copyright International Organization for Standardization
Provided by IHS under license with ISO
No reproduction or networking permitted without license from IHS

Not for Resale

Information technology – Vocabulary –

Part 32: Electronic Mail

Technologies de l'information – Vocabulaire –

Partie 32 : Courrier électronique

Section 1: General

1.1 Scope

This part of ISO/IEC 2382 is intended to facilitate international communication in electronic mail. It presents, in two languages, terms and definitions of selected concepts relevant to the field of information technology and identifies relationships among the entries.

In order to facilitate their translation into other languages, the definitions are drafted so as to avoid, as far as possible, any peculiarity attached to a language.

This part of ISO/IEC 2382 contains general and selected terms concerning electronic mail. ITU Recommendations have been taken into account. Not included are proprietary terms and terms considered as too technical.

1.2 Normative references

The following standards contain provisions which, through reference in this text, constitute provisions of this part of ISO/IEC 2382. At the time of publication, the editions indicated were valid. All standards are subject to revision, and parties to agreements based on this part of ISO/IEC 2382 are encouraged to investigate the possibility of applying the most recent editions of the standards indicated below. Members of IEC and ISO maintain registers of currently valid International Standards.

ISO 1087:1990 [1], *Terminology - Vocabulary.*

ISO 3166-1:1997, *Codes for the representation of names of countries and their subdivisions - Part 1: Country codes.*

ISO/IEC 2382-1:1993, *Information technology – Vocabulary – Part 1: Fundamental terms.*

Section 1 : Généralités

1.1 Domaine d'application

La présente partie de l'ISO/CEI 2382 a pour objet de faciliter les échanges internationaux dans le domaine du courrier électronique. À cet effet, elle présente un ensemble bilingue de termes et de définitions ayant trait à des notions choisies dans ce domaine, et définit les relations pouvant exister entre les différentes notions.

Les définitions ont été établies de manière à éviter les particularismes propres à une langue donnée, en vue de faciliter leur transposition dans les langues autres que celles ayant servi à la rédaction initiale.

La présente partie de l'ISO/CEI 2382 contient des termes généraux et sélectionnés concernant le courrier électronique. Les Recommandations de l'UIT ont été prises en compte. Ne sont pas inclus les termes spécifiques d'un constructeur et les termes considérés comme trop techniques.

1.2 Références normatives

Les normes suivantes contiennent des dispositions qui, par suite de la référence qui en est faite, constituent des dispositions valables pour la présente partie de l'ISO/CEI 2382. Au moment de la publication, les éditions indiquées étaient en vigueur. Toute norme est sujette à révision et les parties prenantes des accords fondés sur la présente partie de l'ISO/CEI 2382 sont invitées à rechercher la possibilité d'appliquer les éditions les plus récentes des normes indiquées ci-après. Les membres de la CEI et de l'ISO possèdent le registre des Normes internationales en vigueur à un moment donné.

ISO 1087:1990 [2], *Terminologie - Vocabulaire.*

ISO 3166-1:1997, *Codes pour la représentation des noms de pays et de leurs subdivisions - Partie 1: Codes pays.*

ISO/CEI 2382-1:1993, *Technologies de l'information – Vocabulaire – Partie 1: Termes fondamentaux.*

[1] Currently under revision.
[2] Actuellement en révision.

--`,,```,,,,````-`-`,,`,,`,`,,`---

Copyright International Organization for Standardization
Provided by IHS under license with ISO
No reproduction or networking permitted without license from IHS

Not for Resale

ISO/IEC 2382-27:1994, *Information technology – Vocabulary – Part 27: Office automation.*

Recommendation ITU-T X.400 (1992) | ISO/IEC 10021-1: 1990, *Information technology - Text Communication - Message-Oriented Text Interchange Systems (MOTIS) - Part 1: Service and system overview.*

Recommendation ITU-T X.402 (1992) | ISO/IEC 10021-2: 1990, *Information technology - Text Communication - Message-Oriented Text Interchange Systems (MOTIS) - Part 2: Overall architecture.*

Recommendation ITU-T X.500 (1988) | ISO/IEC 9594-1: 1990, *Information technology - Open Systems Interconnection - The Directory - Part 1: Overview of concepts, models, and services.*

Recommendation ITU-T X.501 (1988) | ISO/IEC 9594-2: 1990, *Information technology - Open Systems Interconnection - The Directory - Part 2: Models.*

1.3 Principles and rules followed

1.3.1 Definition of an entry

Section 2 comprises a number of entries. Each entry consists of a set of essential elements that includes an index number, one term or several synonymous terms, and a phrase defining one concept. In addition, an entry may include examples, notes or illustrations to facilitate understanding of the concept.

Occasionally, the same term may be defined in different entries, or two or more concepts may be covered by one entry, as described in 1.3.5 and 1.3.8 respectively.

Other terms such as **vocabulary**, **concept**, **term**, and **definition** are used in this part of ISO/IEC 2382 with the meaning defined in ISO 1087.

1.3.2 Organization of an entry

Each entry contains the essential elements defined in 1.3.1 and, if necessary, additional elements. The entry may contain the following elements in the following order:

a) an index number (common for all languages in which this part of ISO/IEC 2382 is published);

b) the term or the generally preferred term in the language. The absence of a generally preferred term for the concept in the language is indicated by a symbol consisting of five dots (.....); a row of dots may be used to indicate, in a term, a word to be chosen in each particular case;

ISO/CEI 2382-27:1994, *Technologies de l'information – Vocabulaire – Partie 27: Bureautique.*

Recommandation UIT-T X.400 (1992) | ISO/CEI 10021-1: 1990, *Technologies de l'information - Communication de texte - Systèmes d'échange de texte en mode message (MOTIS) - Partie 1: Principes du système et du service.*

Recommandation UIT-T X.402 (1992) | ISO/CEI 10021-2: 1990, *Technologies de l'information - Communication de texte - Systèmes d'échange de texte en mode message (MOTIS) - Partie 2: Architecture globale.*

Recommandation UIT-T X.500 (1988) | ISO/CEI 9594-1: 1990, *Technologies de l'information - Interconnexion de systèmes ouverts - L'annuaire - Partie 1: Aperçu général des concepts, modèles et services.*

Recommandation UIT-T X.501 (1988) | ISO/CEI 9594-2: 1990, *Technologies de l'information - Interconnexion de systèmes ouverts - L'annuaire - Partie 2: Modèles.*

1.3 Principes d'établissement et règles suivies

1.3.1 Définition de l'article

La section 2 est composée d'un certain nombre d'articles. Chaque article est composé d'un ensemble d'éléments essentiels comprenant le numéro de référence, le terme ou plusieurs termes synonymes et la définition de la notion couverte par ces termes. Cet ensemble peut être complété par des exemples, des notes, des schémas ou des tableaux destinés à faciliter la compréhension de la notion.

Parfois, le même terme peut être défini dans des articles différents, ou bien deux notions ou davantage peuvent être couvertes par un seul article : voir respectivement en 1.3.5 et 1.3.8.

D'autres termes tels que **vocabulaire**, **notion**, **terme**, **définition**, sont employés dans la présente partie de l'ISO/CEI 2382 avec le sens qui leur est donné dans l'ISO 1087.

1.3.2 Constitution d'un article

Chaque article contient des éléments essentiels définis en 1.3.1 et, si nécessaire, des éléments supplémentaires. L'article peut donc comprendre dans l'ordre les éléments suivants :

a) un numéro de référence (le même, quelle que soit la langue de publication de la présente partie de l'ISO/CEI 2382) ;

b) le terme, ou le terme préféré en général dans la langue. L'absence, dans une langue, de terme consacré ou à conseiller pour exprimer une notion est indiquée par un symbole consistant en cinq points de suspension (.....) ; les points de suspension peuvent être employés pour désigner, dans un terme, un mot à choisir dans un cas particulier ;

Copyright International Organization for Standardization
Provided by IHS under license with ISO
No reproduction or networking permitted without license from IHS
Not for Resale

c) the preferred term in a particular country (identified according to the rules of ISO 3166);

d) the abbreviation for the term;

e) permitted synonymous term(s);

f) the text of the definition (see 1.3.4);

g) one or more examples with the heading "Example(s)";

h) one or more notes specifying particular cases in the field of application of the concepts with the heading "NOTE(S)";

i) a picture, a diagram, or a table which could be common to several entries.

1.3.3 Classification of entries

A two-digit serial number is assigned to each part of ISO/IEC 2382, beginning with 01 for "Fundamental terms".

The entries are classified in groups to each of which is assigned a four-digit serial number; the first two digits being those of the part of ISO/IEC 2382.

Each entry is assigned a six-digit index number; the first four digits being those of the part of ISO/IEC 2382 and the group.

To show the relationship between versions of ISO/IEC 2382 in various languages, the numbers assigned to parts, groups, and entries are the same for all languages.

1.3.4 Selection of terms and wording of definitions

The selection of terms and the wording of definitions have, as far as possible, followed established usage. Where there were contradictions, solutions agreeable to the majority have been sought.

1.3.5 Multiple meanings

When, in one of the working languages, a given term has several meanings, each meaning is given a separate entry to facilitate translation into other languages.

1.3.6 Abbreviations

As indicated in 1.3.2, abbreviations in current use are given for some terms. Such abbreviations are not used in the texts of the definitions, examples or notes.

c) le terme préféré dans un certain pays (identifié selon les règles de l'ISO 3166) ;

d) l'abréviation pouvant être employée à la place du terme ;

e) le terme ou les termes admis comme synonymes ;

f) le texte de la définition (voir 1.3.4) ;

g) un ou plusieurs exemples précédés du titre « Exemple(s) » ;

h) une ou plusieurs notes précisant le domaine d'application de la notion, précédées du titre « NOTE(S) » ;

i) une figure, un schéma ou un tableau, pouvant être communs à plusieurs articles.

1.3.3 Classification des articles

Chaque partie de l'ISO/CEI 2382 reçoit un numéro d'ordre à deux chiffres, en commençant par 01 pour la partie « Termes fondamentaux ».

Les articles sont répartis en groupes qui reçoivent chacun un numéro d'ordre à quatre chiffres, les deux premiers chiffres étant ceux du numéro de la partie de l'ISO/CEI 2382.

Chaque article est repéré par un numéro de référence à six chiffres, les quatre premiers chiffres étant ceux du numéro de partie de l'ISO/CEI 2382 et de groupe.

Les numéros des parties, des groupes et des articles sont les mêmes pour toutes les langues, afin de mettre en évidence les correspondances des versions de l'ISO/CEI 2382.

1.3.4 Choix des termes et des définitions

Les choix qui ont été faits pour les termes et leurs définitions sont, dans toute la mesure du possible, compatibles avec les usages établis. Lorsque certains usages apparaissent contradictoires, des solutions de compromis ont été retenues.

1.3.5 Pluralité de sens ou polysémie

Lorsque, dans l'une des langues de travail, un même terme peut prendre plusieurs sens, ces sens sont définis dans des articles différents, pour faciliter l'adaptation du vocabulaire dans d'autres langues.

1.3.6 Abréviations

Comme indiqué en 1.3.2, des abréviations d'usage courant, au moins en anglais, sont indiquées pour certains termes. De telles abréviations ne sont pas employées dans le corps des définitions, exemples ou notes.

Copyright International Organization for Standardization
Provided by IHS under license with ISO
No reproduction or networking permitted without license from IHS Not for Resale

1.3.7 Use of parentheses

In some terms, one or more words printed in bold typeface are placed between parentheses. These words are part of the complete term, but they may be omitted when use of the abridged term in a technical context does not introduce ambiguity. In the text of another definition, example, or note of ISO/IEC 2382, such a term is used only in its complete form.

In some entries, the terms are followed by words in parentheses in normal typeface. These words are not a part of the term but indicate directives for the use of the term, its particular field of application, or its grammatical form.

1.3.8 Use of brackets

When several closely related terms can be defined by texts that differ only in a few words, the terms and their definitions are grouped in a single entry. The words to be substituted in order to obtain the different meanings are placed in brackets, i.e. [ ], in the same order in the term and in the definition. To clearly identify the words to be substituted, the last word that according to the above rule could be placed in front of the opening bracket is, wherever possible, placed inside the bracket and repeated for each alternative.

1.3.9 Use of terms printed in italic typeface in definitions and the use of an asterisk

A term printed in italic typeface in a definition, an example, or a note is defined in another entry in this International Standard, which may be in another part. However, the term is printed in italic typeface only the first time it occurs in each entry.

Italic typeface is also used for other grammatical forms of a term, for example, plurals of nouns and participles of verbs.

The basic forms of all terms printed in italic typeface which are defined in this part of ISO/IEC 2382 are listed in the index at the end of the part (see 1.3.11).

An asterisk is used to separate terms printed in italic typeface when two such terms are referred to in separate entries and directly follow each other (or are separated only by a punctuation mark).

Words or terms that are printed in normal typeface are to be understood as defined in current dictionaries or authoritative technical vocabularies.

1.3.7 Emploi des parenthèses

Dans certains termes, un ou plusieurs mots imprimés en caractères gras sont placés entre parenthèses. Ces mots font partie intégrante du terme complet, mais peuvent être omis lorsque le terme ainsi abrégé peut être employé dans un contexte technique déterminé sans que cette omission ne crée d'ambiguïté. Un tel terme n'est employé dans le texte d'une autre définition, d'un exemple ou d'une note de l'ISO/CEI 2382, que sous sa forme complète.

Dans certains articles, les termes définis sont suivis par des expressions imprimées en caractères normaux et placées entre parenthèses. Ces expressions ne font pas partie du terme mais indiquent des prescriptions d'emploi, précisent un domaine d'application particulier ou indiquent une forme grammaticale.

1.3.8 Emploi des crochets

Lorsque plusieurs termes étroitement apparentés peuvent être définis par des textes presque identiques, à quelques mots près, les termes et leurs définitions ont été groupés en un seul article. Les mots à substituer à ceux qui les précèdent pour obtenir les différents sens sont placés entre crochets (c'est-à-dire [ ]) dans le même ordre dans le terme et la définition. En vue d'éviter toute incertitude sur les mots à remplacer, le dernier mot qui, suivant la règle ci-dessus, pourrait être placé devant le crochet d'ouverture, est placé, si possible, à l'intérieur des crochets et répété à chaque occasion.

1.3.9 Emploi dans les définitions de termes imprimés en caractères italiques et de l'astérisque

Dans le texte d'une définition, d'un exemple ou d'une note, tout terme imprimé en caractères italiques a le sens défini dans un autre article de la présente Norme internationale, qui peut se trouver dans une autre partie. Cependant le terme est imprimé en caractères italiques uniquement la première fois qu'il apparaît dans chaque article.

Les caractères italiques sont également utilisés pour les autres formes grammaticales du terme, par exemple, les noms au pluriel et les verbes au participe.

La liste des formes de base des termes imprimés en caractères italiques qui sont définis dans la présente partie de l'ISO/CEI 2382 est fournie dans l'index à la fin de la partie (voir 1.3.11).

L'astérisque sert à séparer les termes imprimés en caractères italiques quand deux termes se rapportent à des articles séparés et se suivent directement (ou bien sont séparés simplement par un signe de ponctuation).

Les mots ou termes imprimés en caractères normaux doivent être compris dans le sens qui leur est donné dans les dictionnaires courants ou vocabulaires techniques faisant autorité.

Copyright International Organization for Standardization
Provided by IHS under license with ISO
No reproduction or networking permitted without license from IHS
Not for Resale

1.3.10 Spelling

In the English language version of this part of ISO/IEC 2382, terms, definitions, examples, and notes are given in the spelling preferred in the USA. Other correct spellings may be used without violating this part of ISO/IEC 2382.

1.3.11 Organization of the alphabetical index

For each language used, an alphabetical index is provided at the end of each part. The index includes all terms defined in the part. Multiple-word terms appear in alphabetical order under each of their key words.

1.3.10 Mode d'écriture et orthographe

Dans la version anglaise de la présente partie de l'ISO/CEI 2382, les termes, définitions, exemples et notes sont écrits suivant l'orthographe prévalant aux Etats-Unis. D'autres orthographes correctes peuvent être utilisées sans violer la présente partie de l'ISO/CEI 2382.

1.3.11 Constitution de l'index alphabétique

Pour chaque langue de travail, un index alphabétique est fourni à la fin de chaque partie. L'index comprend tous les termes définis dans la partie. Les termes composés de plusieurs mots sont répertoriés alphabétiquement suivant chacun des mots clés.

Copyright International Organization for Standardization
Provided by IHS under license with ISO
No reproduction or networking permitted without license from IHS Not for Resale

Section 2: Terms and definitions

32 Electronic mail

32.01 General concepts

32.01.01
electronic mail
e-mail
Correspondence between *user terminals* over a *computer network*.

NOTES
1 In English, spelling variations are: E mail, E-mail, Email, and email.
2 This entry is a modified version of the entries 01.06.17 in ISO/IEC 2382-01:1993 and 27.02.01 in ISO/IEC 2382-27:1994.

32.01.02
information object (in electronic mail)
A set of *data* that represents an entity of *information*.

Examples: a *message*, a *probe*, a *report*.

NOTE - The information may be represented by pure *text* or may include sounds or images.

32.01.03
message (in electronic mail)
An *information object* * *transferred* between *user agents*.

NOTES
1 A message usually consists of two parts : *content* and *envelope*.
2 This entry is a modified version of the entry 27.01.13 in ISO/IEC 2382-27:1994.

32.01.04
message transfer (in electronic mail)
MT (abbreviation)
The conveyance of *messages* using *computer networks*.

32.01.05
message storage (in electronic mail)
The automatic *storage* of *messages* for later usage within the *message handling system*.

Section 2 : Termes et définitions

32 Courrier électronique

32.01 Notions générales

32.01.01
courrier électronique
courriel (n.m.)
CÉ (abréviation) /CA/
Correspondance entre *terminaux d'utilisateur* sur un *réseau d'ordinateurs*.

NOTES
1 En anglais, on utilise les variantes suivantes d'orthographe : E mail, E-mail, Email et email.
2 Cet article est une version modifiée des articles 01.06.17 dans ISO/CEI 2382-01:1993 et 27.02.01 dans ISO/CEI 2382-27:1994.

32.01.02
objet d'information (en courrier électronique)
Ensemble de *données* représentant une entité d'*information*.

Exemples : un *message*, un *envoi-test*, un *rapport*.

NOTE - Cette information peut être représentée par un *texte* seul ou peut comprendre des sons ou des images.

32.01.03
message (en courrier électronique)
Objet d'information * *transféré* entre des *agents d'utilisateur*.

NOTES
1 Un message se compose généralement de deux parties : le *contenu* et l'*enveloppe*.
2 Cet article est une version modifiée de l'article 27.01.13 dans ISO/CEI 2382-27:1994.

32.01.04
transfert de messages (en courrier électronique)
Acheminement de *messages* utilisant des *réseaux d'ordinateurs*.

32.01.05
mémorisation de messages (en courrier électronique)
stockage de messages (en courrier électronique)
Mémorisation automatique de *messages* dans le *système de messagerie*, en vue d'une utilisation ultérieure.

Copyright International Organization for Standardization
Provided by IHS under license with ISO
No reproduction or networking permitted without license from IHS
Not for Resale

32.01.06
message handling
A distributed *information processing* task that integrates the intrinsically related subtasks of *message transfer* and *message storage*.

32.01.06
traitement de messages (en courrier électronique)
messagerie
Traitement d'information décentralisé qui englobe les traitements intrinsèquement liés de *transfert de messages* et de *mémorisation de messages*.

32.01.07
mailbox
electronic mailbox
A *functional unit* that contains *stored* * *messages* for a specific *user*.

NOTES
1 A mailbox can hold either incoming or outgoing mail or both.
2 This entry is a modified version of the entry 27.02.03 in ISO/IEC 2382-27:1994.

32.01.07
boîte aux lettres électronique
boîte aux lettres
BAL (abréviation)
Unité fonctionnelle qui contient des *messages* * *mis en mémoire* pour un *utilisateur* particulier.

NOTES
1 Une boîte aux lettres électronique peut contenir du courrier arrivée ou du courrier départ ou les deux.
2 Cet article est une version modifiée de l'article 27.02.03 dans ISO/CEI 2382-27:1994.

32.01.08
user (in electronic mail)
A person or a *functional unit* that participates in *message handling* as a potential source or destination.

32.01.08
utilisateur (en courrier électronique)
usager (en courrier électronique)
Personne ou *unité fonctionnelle* qui participe à un *traitement de messages* en tant que source ou destination potentielle.

32.01.09
direct user
A *user* that engages in *message handling* by direct use of the *message handling system*.

NOTE - See figure 6.

32.01.09
usager direct
Utilisateur qui participe à un *traitement de messages* par utilisation directe du *système de messagerie*.

NOTE - Voir figure 6.

32.01.10
indirect user
A *user* that engages in *message handling* through another communication system linked to a *message handling system.*

NOTES
1 The other communication system may be a postal system or the *telex*.
2 See figure 6.

32.01.10
usager indirect
Utilisateur qui participe à un *traitement de messages* par l'intermédiaire d'un autre système de communication relié au *système de messagerie***.**

NOTES
1 L'autre système de communication peut être un système postal ou le *télex*.
2 Voir figure 6.

32.01.11 (27.02.04)
directory (in electronic mail)
An organized list of the *users* or services that can be addressed on a *computer network*.

32.01.11 (27.02.04)
annuaire (en courrier électronique)
Liste organisée des *utilisateurs* ou des services qui disposent d'une adresse sur un *réseau d'ordinateurs*.

Copyright International Organization for Standardization
Provided by IHS under license with ISO
No reproduction or networking permitted without license from IHS Not for Resale

32.01.12
interpersonal messaging
A form of *message handling* tailored for ordinary business or private correspondence between persons.

32.01.12
messagerie interpersonnelle
Forme de *traitement de messages* adaptée à la correspondance ordinaire, professionnelle ou privée, entre des personnes.

32.02 Message handling and transfer

32.02 Traitement et transfert des messages

32.02.01
message handling system
MHS (abbreviation)
An organized set of *functional units* that can convey *messages* from one correspondent to another.

NOTE - See figure 2.

32.02.01
système de messagerie
Ensemble organisé d'*unités fonctionnelles* qui transporte des *messages* d'un correspondant à un autre.

NOTE - Voir figure 2.

32.02.02
message handling environment
MHE (abbreviation)
The environment that includes the *message handling system*, * *users*, and *distribution lists*.

NOTE - See figure 2.

32.02.02
environnement de messagerie
Environnement informatique qui comprend le *système de messagerie*, les *utilisateurs* et les *listes de distribution*.

NOTE - Voir figure 2.

32.02.03
messaging system
A *data processing system* used in the implementation of a *message handling system*.

32.02.03
système informatique de messagerie
Système informatique utilisé dans la réalisation d'un *système de messagerie*.

32.02.04
messaging subsystem
A part of a *message handling system* with functional significance.

Examples: A *user agent*, * *mail exploder*.

32.02.04
sous-système de messagerie
Partie d'un *système de messagerie* jouant un rôle particulier.

Exemples : un *agent d'utilisateur*, un *diffuseur de courrier*.

32.02.05
user agent
UA (abbreviation)
A *functional unit* by means of which a single *direct user* interacts with a *message handling system*.

NOTES
1 The user agent is a component of the message handling system by which the *user* creates, submits, or receives *messages*.
2 See figure 2.

32.02.05
agent d'utilisateur
agent d'usager
Unité fonctionnelle par l'intermédiaire de laquelle un *usager direct* interagit avec un *système de messagerie*.

NOTES
1 L'agent d'utilisateur est une composante du système de messagerie par laquelle l'*utilisateur* crée, présente ou reçoit des *messages*.
2 Voir figure 2.

Copyright International Organization for Standardization
Provided by IHS under license with ISO
No reproduction or networking permitted without license from IHS
Not for Resale

32.02.06
distribution list
DL (abbreviation)
An abstraction that represents a pre-specified group of *users* and other distribution lists and that is a potential destination for the *information objects* a *message handling system* conveys.

NOTES
1 Membership can contain *O/R names* identifying either users or other distribution lists.
2 This entry is a modified version of the entry 27.01.08 in ISO/IEC 2382-27:1994.

32.02.06
liste de distribution
liste de diffusion
Entité abstraite qui représente un groupe d'*utilisateurs* spécifié à l'avance et d'autres listes de distribution et qui constitue une destination potentielle des *objets d'information* transportés par le *système de messagerie*.

NOTES
1 Les membres d'une telle liste peuvent être des *identificateurs d'adresse* identifiant des utilisateurs ou d'autres listes de distribution.
2 Cet article est une version modifiée de l'article 27.01.08 dans ISO/CEI 2382-27:1994.

32.02.07
mail exploder
mail broadcaster
A *functional unit* that replicates a *message* as required and routes the resulting copies to various *recipients* indicated by a *distribution list*.

32.02.07
diffuseur de courrier
Unité fonctionnelle qui permet de dupliquer un *message* et de le réacheminer aux membres d'une *liste de distribution*.

32.02.08
access unit
AU (abbreviation)
A *functional unit* that links a *message transfer system* to another communication system and by which its *users* indirectly *access* the *message handling system*.

NOTE - See figure 2.

32.02.08
unité d'accès
Unité fonctionnelle qui relie un *système de transfert de messages* à un autre système de communication et par lequel ses *utilisateurs* * *accèdent* indirectement au *système de messagerie*.

NOTE - Voir figure 2.

32.02.09
message transfer system
MTS (abbreviation)
A *functional unit* consisting of one or more *message transfer agents* that provides *store-and-forward* * *message transfer* between *user agents*, * *message stores*, and *access units*.

NOTE - See figure 2.

32.02.09
système de transfert de messages
Unité fonctionnelle qui comprend un ou plusieurs *agents de transfert de messages* qui assurent le *transfert de messages* par *enregistrement et retransmission* entre *agents d'utilisateur*, * *mémoires de messages* et *unités d'accès*.

NOTE - Voir figure 2.

32.02.10
message transfer agent
MTA (abbreviation)
A *functional unit* of the *message transfer system* that conveys *messages* to *users* or to groups of users identified by *distribution lists*.

NOTE - See figure 2.

32.02.10
agent de transfert de messages
Unité fonctionnelle du *système de transfert de messages*, qui envoie des *messages* à des *utilisateurs* ou à des groupes d'utilisateurs identifiés par des *listes de distribution*.

NOTE - Voir figure 2.

Copyright International Organization for Standardization
Provided by IHS under license with ISO
No reproduction or networking permitted without license from IHS
Not for Resale

32.02.11
mail gateway
gateway (in electronic mail)
A *functional unit* that connects two or more dissimilar *message handling systems* and *transfers * messages* between them.

32.02.12
management domain (in electronic mail)
MD (abbreviation)
A set of *messaging systems*, at least one of which contains a *message transfer agent*, that is managed by a single organization.

NOTES
1 A management domain may correspond to a geographical area.
2 The managing organization is particularly responsible for the administration of the addressing scheme in this set of messaging systems.

32.02.13
administration management domain
ADMD (abbreviation)
A *management domain* managed by a telecommunications operator recognized by the telecommunications authority of a given country.

NOTES
1 The telecommunications operator provides services to the public in general.
2 See figure 5.

32.02.14
private management domain
PRMD (abbreviation)
A *management domain* managed by an organization other than a telecommunications operator recognized by the telecommunications authority of a given country.

NOTE - See figure 5.

32.02.11
passerelle de courrier
passerelle (en courrier électronique)
Unité fonctionnelle qui connecte des *systèmes de messagerie* différents et transfère les *messages* entre eux.

32.02.12
domaine de gestion (en courrier électronique)
Ensemble de *systèmes informatiques de messagerie*, dont au moins un comporte les fonctions d'un *agent de transfert de messages*, et qui est géré par une même organisation.

NOTES
1 Un domaine de gestion peut ou non concorder avec une zone géographique.
2 L'organisation gérante est notamment responsable de la gestion du schéma d'adressage dans cet ensemble de systèmes informatiques de messagerie.

32.02.13
domaine de gestion d'administration
Domaine de gestion géré par un exploitant de télécommunication reconnu par l'autorité responsable des télécommunications dans un pays donné.

NOTES
1 L'exploitant de télécommunication fournit des services au public en général.
2 Voir figure 5.

32.02.14
domaine de gestion privé
Domaine de gestion géré par une organisation autre qu'un exploitant de télécommunication reconnu par l'autorité responsable des télécommunications dans un pays donné.

NOTE - Voir figure 5.

Copyright International Organization for Standardization
Provided by IHS under license with ISO
No reproduction or networking permitted without license from IHS
Not for Resale

32.03 Information objects

32.03.01
envelope
The part of a *message* that identifies the message *originator* and *potential recipients*, logs its *transmittal* history, directs its subsequent conveyance by the *message transfer system*, and characterizes its *content*.

NOTES
1 The composition of the envelope may vary from one *transmittal step* to another.
2 This entry is a modified version of the entry 27.01.11 in ISO/IEC 2382-27:1994.
3 See figure 4.

32.03.02
content (in electronic mail)
The part of a *message* that the *message transfer system* neither examines nor modifies, except for conversion, during the *transmittal* of the message.

NOTES
1 In some types of messages, the content consists of a *heading* and a *body*.
2 See figure 4.

32.03.03
heading (in electronic mail)
header (in electronic mail)
In some types of *messages*, the part of the *content* that contains *information* useful for processing by *user agents*.

NOTES
1 This information may be the *subject* of the message, references to earlier messages, level of importance and of *sensitivity*, etc.
2 See figure 4.

32.03.04
body (in electronic mail)
In some types of *messages*, the part of the *content* that the *originator* explicitly communicates.

NOTES
1 The body may consist of one or more parts.
2 See figure 4.

32.03.05
subject (in electronic mail)
The part of a *heading* that summarizes the *content* of the *message* as specified by the *originator*.

32.03 Objets d'information

32.03.01
enveloppe
Partie d'un *message* qui identifie l'*expéditeur* du message et les *destinataires potentiels*, contient l'historique de sa *transmission*, dirige sa transmission ultérieure par le *système de transfert de messages*, et caractérise son contenu.

NOTES
1 La composition de l'enveloppe peut varier d'une *étape de transmission* à la suivante.
2 Cet article est une version modifiée de l'article 27.01.11 dans ISO/CEI 2382-27:1994.
3 Voir figure 4.

32.03.02
contenu (en courrier électronique)
Partie d'un *message*, que le *système de transfert de messages* n'examine ni ne modifie, sauf lors d'une conversion, pendant la *transmission* du message.

NOTES
1 Dans certains types de messages, le contenu comprend un *en-tête* et un *corps*.
2 Voir figure 4.

32.03.03
en-tête
Dans certains types de *messages*, partie du *contenu* qui porte des *informations* utiles au traitement par les *agents d'utilisateur*.

NOTES
1 Ces informations peuvent être : l'*objet* du message, des références à des messages antérieurs, le niveau d'importance ou de *sensibilité*, etc.
2 Voir figure 4.

32.03.04
corps (en courrier électronique)
Dans certains types de *messages*, partie du *contenu* que l'*expéditeur* communique explicitement.

NOTES
1 Le corps peut comprendre une ou plusieurs parties.
2 Voir figure 4.

32.03.05
objet (en courrier électronique)
Partie de l'*en-tête* qui résume le *contenu* du *message* tel qu'il a été défini par l'*expéditeur*.

--`,,```,,,,````-`-`,,`,,`,`,,`---

Copyright International Organization for Standardization
Provided by IHS under license with ISO
No reproduction or networking permitted without license from IHS Not for Resale

32.03.06
signature (in electronic mail)
At the end of the *body*, a specific piece of *text* designed by the *originator* for individual identification.

NOTES
1 The signature usually contains name, address, and may also include telephone and *fax* numbers.
2 The signature may include a digital signature or other *data* authenticating the *message*.

32.03.07
encoded information type
EIT (abbreviation)
The part of the *envelope* identifying the type of *encoded * information* of individual parts of the *content*.

Examples: MIME (multipurpose Internet mail extender), and ASN.1.

32.03.08
content type
The part of the *envelope* identifying the syntax and semantics of the overall *content*.

Examples: *plaintext*, ASN.1, SGML.

32.03.09
probe (in electronic mail)
An *information object* that is conveyed by means of *message transfer* and that is used to determine if the *messages* can be delivered.

NOTES
1 The *attributes* contained in the *envelope* of the probe describe a class of messages the deliverability of which is to be determined.
2 The probe may not be expanded by *distribution lists*.

32.03.10
report (in electronic mail)
An *information object* that is generated by the *message transfer system* and that indicates the outcome or progress of a *message's* or *probe's * transmittal*.

NOTE - A report may indicate *delivery* or *nondelivery* of a message or of a probe.

32.03.06
signature (en courrier électronique)
Partie de *texte* placée par l'*expéditeur* à la fin du *corps*, pour identification personnelle.

NOTES
1 La signature contient généralement le nom et l'adresse, et peut aussi contenir des numéros de téléphone et de *télécopie*.
2 La signature peut contenir une signature numérique ou d'autres *données* authentifiant le *message*.

32.03.07
type de codage
Partie de l'*enveloppe* identifiant le type de *codage* d'*information* caractérisant les diverses parties du *contenu*.

Exemples : MIME (multipurpose Internet mail extender) et ASN.1.

32.03.08
type de contenu
Partie de l'*enveloppe* identifiant la syntaxe et la sémantique de la totalité du *contenu*.

Exemples : *texte en clair*, ASN.1, SGML.

32.03.09
envoi-test
Objet d'information transmis par l'intermédiaire du *transfert de messages* et utilisé pour vérifier si des *messages* peuvent être remis.

NOTES
1 Les *attributs* contenus dans l'*enveloppe* de l'envoi-test décrivent un type de messages dont on veut vérifier s'ils peuvent être remis.
2 L'envoi-test ne fait pas nécessairement l'objet d'une expansion par des *listes de distribution*.

32.03.10
rapport (en courrier électronique)
Objet d'information produit par le *système de transfert de messages* et rendant compte de l'issue ou de l'état d'avancement de la *transmission* d'un *message* ou d'un *envoi-test*.

NOTE - Un rapport peut rendre compte de la *remise* ou de la *non-remise* d'un message ou d'un envoi-test.

--`,,```,,,,````-`-`,,`,,`,`,,`---

Copyright International Organization for Standardization
Provided by IHS under license with ISO
No reproduction or networking permitted without license from IHS
Not for Resale

32.04 Message handling operations

32.04.01
originator
The *user* that is the initial source of a *message* or *probe*.

NOTES
1 The originator usually creates a message or sends a probe.
2 This entry is a modified version of the entry 27.01.09 in ISO/IEC 2382-27:1994.

32.04.02
recipient
The *user* or *distribution list* that may receive a *message* or to whom a message is addressed.

NOTE - This entry is a modified version of the entry 27.01.10 in ISO/IEC 2382-27:1994.

32.04.03
potential recipient
Any *user* or *distribution list* to which a *message* or *probe* may be conveyed.

32.04.04
actual recipient
A *potential recipient* for which *delivery* or *affirmation* takes place.

NOTE - The status of potential recipient changes into actual recipient on the event of delivery or affirmation.

32.04.05
intended recipient
A *potential recipient* that the *originator* specifies as a *message's* or *probe's* intended destination.

32.04.06
immediate recipient
A *potential recipient* assigned to a particular instance of a *message* or *probe*.

NOTE - Particular instances are created by *submission* and may be created by *splitting* or by *distribution list* expansion.

32.04 Opérations de messagerie

32.04.01
expéditeur
Utilisateur qui est la source première d'un *message* ou d'un *envoi-test*.

NOTES
1 Généralement, l'expéditeur crée un message ou envoie un envoi-test.
2 Cet article est une version modifiée de l'article 27.01.09 dans ISO/CEI 2382-27:1994.

32.04.02
destinataire
Utilisateur ou *liste de distribution* susceptible de recevoir un *message* ou à qui un message est adressé.

NOTE - Cet article est une version modifiée de l'article 27.01.10 dans ISO/CEI 2382-27:1994.

32.04.03
destinataire potentiel
Tout *utilisateur* ou *liste de distribution* vers lequel un *message* ou un *envoi-test* est susceptible d'être envoyé.

32.04.04
destinataire effectif
Destinataire potentiel pour qui se produit une *remise* ou une *confirmation*.

NOTE - Un destinataire potentiel se transforme en destinataire effectif lorsque se produit une remise ou une confirmation.

32.04.05
destinataire prévu
Destinataire potentiel que l'*expéditeur* spécifie comme destination envisagée d'un *message* ou d'un *envoi-test*.

32.04.06
destinataire direct
Destinataire potentiel désigné d'un *message* ou d'un *envoi-test* particulier.

NOTE - Des messages particuliers sont créés lors d'un *dépôt*, et peuvent être créés lors d'un *fractionnement* ou lors de l'expansion d'une *liste de distribution*.

--`,,```,,,,````-`-`,,`,,`,`,,`---

Copyright International Organization for Standardization
Provided by IHS under license with ISO
No reproduction or networking permitted without license from IHS Not for Resale

32.04.07
alternate recipient
A *potential recipient* to which a *message* or *probe* is to be conveyed if and only if it cannot be conveyed to a particular preferred *recipient*.

NOTE - The alternate recipient may be specified either by the *originator* or by potential recipients.

32.04.07
destinataire suppléant
Destinataire potentiel auquel un *message* ou un *envoi-test* peut être envoyé, à la seule condition que ce message ou cet envoi-test ne puisse être transmis à un *destinataire* particulier préféré.

NOTE - Le destinataire suppléant peut être désigné soit par l'*expéditeur*, soit par des destinataires potentiels.

32.04.08
member recipient
A *potential recipient* to which a *message* is conveyed as a result of *distribution list* expansion.

32.04.08
destinataire membre
Destinataire potentiel auquel un *message* est acheminé par suite de l'expansion d'une *liste de distribution*.

32.04.09
transmittal
The conveyance or attempted conveyance of an *information object* from a source to its *potential recipients*.

NOTE - A transmittal consists of a sequence of *transmittal steps* and *transmittal events*.

32.04.09
transmission (en courrier électronique)
Envoi ou tentative d'envoi d'un *objet d'information* d'une source à ses *destinataires potentiels*.

NOTE - Une transmission consiste en une séquence d'*étapes de transmission* et d'*événements de transmission*.

32.04.10
transmittal step
The process of conveying an *information object* within the *message handling environment* from one *functional unit* to another.

32.04.10
étape de transmission
Processus d'acheminement d'un *objet d'information* dans l'*environnement de messagerie*, d'une *unité fonctionnelle* à une autre.

32.04.11
transmittal event
An event that occurs within the *message transfer system* during the *transmittal* of a *message*.

NOTE - Some transmittal events, such as *nondelivery*, are visible to the *user* ; others, such as *splitting*, are not.

32.04.11
événement de transmission
Événement survenant dans le *système de transfert de messages*, durant la *transmission* d'un *message*.

NOTE - Certains de ces événements, comme la *non-remise*, sont visibles par l'*utilisateur* ; d'autres, comme le *fractionnement*, ne le sont pas.

32.04.12
origination
The first *transmittal step* in which a *direct user* conveys a *message* or *probe* to its *user agent,* or an *indirect user* conveys a message or probe to the communication system that serves it.

NOTE - See figure 6.

32.04.12
émission (en courrier électronique)
Première *étape de transmission* au cours de laquelle un *usager direct* transmet un *message* ou un *envoi-test* à son *agent d'utilisateur*, ou bien un *usager indirect* transmet un message ou un envoi-test au système de communication qui le dessert.

NOTE - Voir figure 6.

Copyright International Organization for Standardization
Provided by IHS under license with ISO
No reproduction or networking permitted without license from IHS
Not for Resale

32.04.13
submission (in electronic mail)
A *transmittal step* in which a *user agent* or a *message store* conveys a *message* or a *probe* to a *message transfer agent*.

NOTE - See figure 6.

32.04.14
direct submission
A *submission* in which a *user agent* or a *message store* conveys a *message* or *probe* directly to a *message transfer agent* without going through any intermediate *functional units*.

NOTE - See figure 6.

32.04.15
indirect submission
A *submission* in which a *user agent* conveys a *message* or *probe* to a *message transfer agent* via a *message store*.

NOTE - See figure 6.

32.04.16
delivery (in electronic mail)
A *transmittal step* in which a *message transfer agent* conveys a *message* or *report* to the *message store* or to the *user agent* of a *potential recipient*.

NOTES
1 Delivery does not imply that a *receipt* by the *user* has taken place.
2 See figure 6.

32.04.17
transfer (in electronic mail)
A *transmittal step* in which one *message transfer agent* conveys a *message*, * *probe*, or *report* to another message transfer agent.

NOTE - See figure 6.

32.04.13
dépôt
Etape de transmission au cours de laquelle un *agent d'utilisateur* ou une *mémoire de messages* transporte un *message* ou un *envoi-test* vers un *agent de transfert de messages*.

NOTE - Voir figure 6.

32.04.14
dépôt direct
Dépôt dans lequel un *agent d'utilisateur* ou une *mémoire de messages* transporte directement un *message* ou un *envoi-test* vers un *agent de transfert de messages*, sans passer par une *unité fonctionnelle* intermédiaire.

NOTE - Voir figure 6.

32.04.15
dépôt indirect
Dépôt dans lequel un *agent d'utilisateur* transporte vers un *agent de transfert de messages* un *message* ou un *envoi-test* par l'intermédiaire d'une *mémoire de messages*.

NOTE - Voir figure 6.

32.04.16
remise
Etape de transmission au cours de laquelle un *agent de transfert de messages* transporte un *message* ou un *rapport* vers la *mémoire de messages* ou l'*agent d'utilisateur* d'un *destinataire potentiel*.

NOTES
1 La remise ne signifie pas que la *réception* par l'*utilisateur* a eu lieu.
2 Voir figure 6.

32.04.17
transfert (en courrier électronique)
Etape de transmission au cours de laquelle un *agent de transfert de messages* transporte un *message*, un *envoi-test* ou un *rapport* à un autre agent de transfert de messages.

NOTE - Voir figure 6.

--`,,```,,,,````-`-`,,`,,`,`,,`---

Copyright International Organization for Standardization
Provided by IHS under license with ISO
No reproduction or networking permitted without license from IHS Not for Resale

32.04.18
retrieval (in electronic mail)
A *transmittal step* in which a *message* or *report* is extracted from the *user's * message store* and conveyed to the user's *user agent*.

NOTE - This user is an *actual recipient*.

32.04.18
extraction (en courrier électronique)
Etape de transmission au cours de laquelle un *message* ou un *rapport* est extrait de la *mémoire de messages* d'un *utilisateur* et acheminé jusqu'à l'*agent d'utilisateur* de cet utilisateur.

NOTE - Cet utilisateur est un *destinataire effectif*.

32.04.19
receipt (in electronic mail)
A *transmittal step* in which either a *user agent* conveys a *message* or *report* to its *direct user*, or another communication system conveys it to an *indirect user*.

NOTE - See figure 6.

32.04.19
réception (en courrier électronique)
Etape de transmission au cours de laquelle soit un *agent d'utilisateur* transporte un *message* ou un *rapport* à son *usager direct*, soit un autre système de communication le transporte à un *usager indirect*.

NOTE - Voir figure 6.

32.04.20
import (in electronic mail)
A *transmittal step* in which an *access unit* conveys an *information object* from an external communication system to a *message transfer agent* within the *message transfer system*.

NOTE - See figure 6.

32.04.20
import (en courrier électronique)
Étape de transmission au cours de laquelle une *unité d'accès* transmet un *objet d'information* en provenance d'un système de communication externe vers un *agent de transfert de message* à l'intérieur d'un *système de transfert de message*.

NOTE - Voir figure 6.

32.04.21
export (in electronic mail)
A *transmittal step* in which a *message transfer agent* conveys an *information object* to an *access unit* in order to convey it to an external communication system.

NOTE - See figure 6.

32.04.21
export (en courrier électronique)
Étape de transmission au cours de laquelle un *agent de transfert de message* transmet un *objet d'information* à une *unité d'accès* afin de le transmettre à un système de communication externe.

NOTE - Voir figure 6.

32.04.22
splitting (in electronic mail)
A *transmittal event* in which a *message transfer agent* replicates a *message* or *probe,* in order to convey each new instance in the *transmittal step* to its *immediate recipients* in a different manner.

32.04.22
fractionnement (en courrier électronique)
Evénement de transmission au cours duquel un *agent de transfert de messages* permet de dupliquer un *message* ou un *envoi-test* afin d'envoyer, au cours de la prochaine *étape de transmission*, chaque exemplaire à son *destinataire direct* de manière distincte.

32.04.23
joining (in electronic mail)
A *transmittal event* in which a *message transfer agent* combines several instances of the same *message* or *probe,* or several *reports* on the same message or probe.

32.04.23
fusion
Evénement de transmission au cours duquel un *agent de transfert de messages* permet de combiner plusieurs occurrences du même *message* ou *envoi-test*, ou plusieurs *rapports* concernant un même message ou envoi-test.

Copyright International Organization for Standardization
Provided by IHS under license with ISO
No reproduction or networking permitted without license from IHS
Not for Resale

32.04.24
redirection
A *transmittal event* in which a *message transfer agent* replaces a *user* or *distribution list* among a *message's * immediate recipients* with an *alternate recipient*.

32.04.24
réacheminement
Evénement de transmission au cours duquel un *agent de transfert de messages* remplace un *utilisateur* ou une *liste de distribution* figurant parmi les *destinataires directs* d'un *message* par un *destinataire suppléant*.

32.04.25
nondelivery (in electronic mail)
A *transmittal event* in which a *message transfer agent* determines that a *message* cannot be delivered to its *immediate recipients*, or a *report* cannot be delivered to the *originator* of the corresponding message or *probe*.

NOTE - In the case of a message, the message transfer agent generates a nondelivery report.

32.04.25
non-remise
Evénement de transmission par lequel un *agent de transfert de messages* constate qu'un *message* ne peut être remis à ses *destinataires directs*, ou qu'un *rapport* ne peut être remis à l'*expéditeur* du message ou de l'*envoi-test* en question.

NOTE - Dans le cas d'un message, l'agent de transfert de messages crée un rapport de non-remise.

32.04.26
affirmation (in electronic mail)
A *transmittal event* in which a *message transfer agent* determines that the *message transfer system* could deliver any *message* described in a *probe* to its *immediate recipients*.

NOTE - In this case the message transfer agent may generate a *delivery * report*.

32.04.26
confirmation
Evénement de transmission au cours duquel un *agent de transfert de messages* constate que le *système de transfert de messages* peut livrer le *message* décrit dans un *envoi-test* à ses *destinataires directs*.

NOTE - Dans cet exemple, l'agent de transfert de messages peut générer un *rapport* de *remise*.

32.04.27
non-affirmation
A *transmittal event* in which a *message transfer agent* determines that the *message transfer system* could not deliver a *message* described in a *probe* to one of its *immediate recipients*.

NOTE - In this case the message transfer agent may generate a *nondelivery * report*.

32.04.27
non-confirmation
Evénement de transmission au cours duquel un *agent de transfert de messages* constate que le *système de transfert de messages* ne peut livrer le *message* décrit dans l'*envoi-test* à l'un de ses *destinataires directs*.

NOTE - Dans cet exemple, l'agent de transfert de messages peut générer un *rapport* de *non-remise*.

32.05 Naming and addressing in message handling

32.05 Dénomination et adressage en messagerie

32.05.01
naming authority
An authority responsible for the allocation of names.

NOTE - Naming is typically hierarchical. The authority to allocate names is limited to a portion of a particular level.

32.05.01
autorité de dénomination
Autorité responsable de l'attribution des noms.

NOTE - La désignation relève d'une autorité hiérarchique. Le pouvoir d'attribuer les noms est limité à un domaine d'un niveau particulier.

--`,,```,,,,````-`-`,,`,,`,`,,`---
Copyright International Organization for Standardization
Provided by IHS under license with ISO
No reproduction or networking permitted without license from IHS
Not for Resale

32.05.02
O/R name
originator/recipient name
An *identifier* by means of which a *user* can be designated as the *originator*, or by means of which a user or *distribution list* can be designated as a *potential recipient* of a *message* or *probe*.

NOTES
1 An O/R name consists of a *directory name*, an *O/R address*, or both.
2 See table 2.

32.05.03
O/R address
originator/recipient address
An *attribute* list that distinguishes one *user* or *distribution list* from another and defines the user's point of access to the *message handling system* or the distribution list's location.

NOTES
1 In French, the symbol Mél., which stands for "messagerie électronique", may be used before the address on some documents such as note-papers and visiting cards, for instance:
Mél. : name@organization.country
"Mél." should not be used as a noun. The word "courriel" may also be used.
2 See table 2.

32.05.04
name resolution (in electronic mail)
A *transmittal event* where an *O/R address* is added to an *O/R name* if necessary.

32.05.05
attribute (in electronic mail)
A *data* item that describes a *user* or a *distribution list* and that can be used to locate this user or list in relation to the physical or organizational structure of a *message handling system*.

Examples: Names, *addresses*.

NOTE - See table 1.

32.05.02
identificateur d'adresse
nom d'expéditeur/destinataire
Identificateur par lequel un *utilisateur* peut être indiqué comme étant l'*expéditeur*, ou bien un utilisateur ou une *liste de distribution* peut être désigné comme *destinataire potentiel* d'un *message* ou d'un *envoi-test*.

NOTES
1 Un identificateur d'adresse consiste en un *nom d'annuaire*, une *adresse électronique*, ou les deux.
2 Voir tableau 2.

32.05.03
adresse électronique
adresse d'expéditeur/destinataire
Mél. (symbole)
Liste d'*attributs* qui permet de distinguer entre eux les *utilisateurs* ou les *listes de distribution*, et qui identifie le point d'accès de l'utilisateur au *système de messagerie* ou l'emplacement de la liste de distribution.

NOTES
1 En français, le symbole Mél., pour « messagerie électronique », peut figurer devant l'adresse sur un document tel que papier à lettre ou carte de visite, par exemple :
Mél. : nom@organisation.pays
« Mél. » ne doit pas être employé comme substantif. On peut aussi employer le mot « courriel ».
2 Voir tableau 2.

32.05.04
résolution du nom (en courrier électronique)
Evénement de transmission au cours duquel une *adresse électronique* est ajoutée à un *identificateur d'adresse* si nécessaire.

32.05.05
attribut (en courrier électronique)
Donnée qui décrit un *utilisateur* ou une *liste de distribution* et qui peut servir à situer cet utilisateur ou cette liste par rapport à la structure physique ou organisationnelle du *système de messagerie*.

Exemples : noms, *adresses*.

NOTE - Voir tableau 1.

Copyright International Organization for Standardization
Provided by IHS under license with ISO
No reproduction or networking permitted without license from IHS
Not for Resale

32.05.06
common name (in electronic mail)
An *attribute* of an *O/R address* identifying a *user* or *distribution list* relative to the entity denoted by another attribute.

Example: Title or position within an organization, e.g., «postmaster», "administrator", "director of marketing".

NOTE
1 A common name or a *personal name* is required in an O/R address.
2 See table 1.

32.05.06
nom courant (en courrier électronique)
Attribut d'une *adresse électronique,* identifiant un *utilisateur* ou une *liste de distribution* à l'intérieur d'une entité désignée par un autre attribut.

Exemple : Titre ou fonction à l'intérieur d'une organisation, par exemple : « maître de poste », « administrateur », « directeur du marketing ».

NOTES
1 Une adresse électronique doit comprendre un nom courant ou un *nom personnel.*
2 Voir tableau 1.

32.05.07
personal name
An *attribute* of an *O/R address* as a unique designation of a person relative to the entity denoted by another attribute, e.g., an *organization name.*

NOTES
1 Components of a personal name are for example:
--surname,
--given name,
--initials,
--generation qualifier.
2 A *common name* or a personal name is required in an O/R address.
3 See tables 1 and 2.

32.05.07
nom personnel
Attribut d'une *adresse électronique*, qui identifie une personne au sein d'une entité désignée par un autre attribut, par exemple un *nom d'organisation.*

NOTES
1 Le nom personnel a, par exemple, les composants suivants:
-- nom de famille,
-- prénom,
-- initiales,
-- qualificatif de génération.
2 Une adresse électronique doit comprendre un *nom courant* ou un nom personnel.
3 Voir tableaux 1 et 2.

32.05.08
organization name
An *attribute* of an *O/R address* as a unique designation of an organization for the purpose of sending and receiving *messages.*

NOTE - See tables 1 and 2.

32.05.08
nom d'organisation
Attribut d'une *adresse électronique*, désignant explicitement une organisation aux fins de l'envoi et de la réception de *messages*.

NOTE - Voir tableaux 1 et 2.

32.05.09
organizational unit name
An *attribute* of an *O/R address* as a unique designation of an organizational unit of an organization for the purpose of sending and receiving *messages.*

NOTE - See tables 1 and 2.

32.05.09
nom d'une unité d'organisation
Attribut d'une *adresse électronique*, désignant explicitement une unité organisationnelle d'une organisation aux fins de l'envoi et de la réception de *messages.*

NOTE - Voir tableaux 1 et 2.

32.05.10
country name
A standard *attribute* that identifies a country.

NOTES
1 The country name is generally the two-letter symbol of the country, according to ISO 3166.
2 See table 1.

32.05.10
nom de pays
Attribut normalisé identifiant un pays.

NOTES
1 Le nom de pays est généralement le symbole à deux lettres du pays, selon ISO 3166.
2 Voir tableau 1.

Copyright International Organization for Standardization
Provided by IHS under license with ISO
No reproduction or networking permitted without license from IHS Not for Resale

32.05.11
top-level domain name
An *attribute* of an *O/R address* identifying the highest hierarchical level in the geographical or organizational structure of the *message handling system*.

NOTE - In X.400, the top-level domain name is a *country name*. In Internet, the top-level domain name is either a country name, or an English abbreviation such a "com", "edu", "gov", "mil", "net", or "org".

32.05.11
nom de domaine de premier niveau
nom de domaine de tête
nom de domaine principal
Attribut d'une *adresse électronique,* qui identifie le niveau hiérarchique le plus élevé dans la structure géographique ou organisationnelle du *système de messagerie*.

NOTE - Dans X.400, le nom de domaine de premier niveau est un *nom de pays*. Dans Internet, le nom de domaine de premier niveau est, soit un nom de pays, soit une abréviation anglaise telle que « com », « edu », « gov », « mil », « net » ou « org ».

32.05.12
management domain name
The *identifier* of a *management domain*.

32.05.12
nom de domaine de gestion
Identificateur d'un *domaine de gestion*.

32.05.13
administration domain name
An *attribute* that identifies an *administration management domain* relative to a country.

NOTE - See tables 1 and 2.

32.05.13
nom de domaine d'administration
Attribut qui identifie un *domaine de gestion d'administration* relatif à un pays.

NOTE - Voir tableaux 1 et 2.

32.05.14
private domain name
An *attribute* that identifies a *private management domain* relative to a country or relative to an *administration management domain*.

NOTE - See tables 1 and 2.

32.05.14
nom de domaine privé
Attribut qui identifie un *domaine de gestion privé* par rapport à un pays ou à un *domaine de gestion d'administration*.

NOTE - Voir tableaux 1 et 2.

32.05.15
alias (in electronic mail)
An alternate for an *O/R name* or an *O/R address*.

NOTE - An alias may be used in a *directory*.

32.05.15
alias
Autre désignation d'un *identificateur d'adresse* ou d'une *adresse électronique*.

NOTE - L'alias peut être utilisé dans un *annuaire*.

32.06 Message handling services

32.06 Services de messagerie

32.06.01
message handling service
Service provided by a *message handling system*.

32.06.01
service de messagerie
Service fourni par un *système de messagerie*.

32.06.02
<to> reply
To create a *message* as an answer to a received message and assign the *originator* of the received message as the *intended recipient*.

32.06.02
répondre
Créer un *message* en réponse à un message reçu, en prenant comme *destinataire prévu* l'*expéditeur* du message reçu.

Copyright International Organization for Standardization
Provided by IHS under license with ISO
No reproduction or networking permitted without license from IHS
Not for Resale

32.06.03
auto-reply
The automatic creation of a *message* as an answer to a received message and the automatic assigning of the *originator* as the *intended recipient*.

32.06.04
<to> forward
To create a *message* by assigning a new *intended recipient* to a received message.

32.06.05
auto-forward
The automatic action of *forwarding* received *messages* to a predefined new *intended recipient*.

32.06.06
deferred delivery service
A service that enables an *originator's* * *user agent* to request that a *message* being submitted be delivered not before a specified date and time.

32.06.07
delivery notification service
A service that enables an *originator's* * *user agent* to request to be explicitly notified when a submitted *message* was successfully delivered to a *recipient's* user agent or to an *access unit*.

NOTES
1 *Delivery* does not imply that a *receipt* by the *user* has taken place.
2 In the case of a multirecipient message, this service can be requested on a per-recipient basis.
3 See figure 6.

32.06.08
nondelivery notification service
A service that enables an *originator's* * *user agent* to request to be notified if a submitted *message* was not delivered to a *recipient's* user agent or to an *access unit*.

NOTES
1 The reason the message was not delivered may be included as part of the notification.
2 In the case of a multirecipient message, this notification can refer to any or all recipients to whom the message could not be delivered.

32.06.03
réponse automatique
Création automatique d'un *message* en réponse à un message reçu, en prenant automatiquement comme *destinataire prévu* l'*expéditeur* du message reçu.

32.06.04
retransmettre
Créer un *message* en spécifiant un nouveau *destinataire prévu* à un message reçu.

32.06.05
retransmission automatique
Action automatique consistant à *retransmettre* des *messages* reçus vers un nouveau *destinataire prévu* prédéterminé.

32.06.06
service de remise différée
Service qui permet à l'*agent d'utilisateur* d'un *expéditeur* de demander de ne pas remettre un *message* déposé, avant une date et une heure spécifiées.

32.06.07
service d'avis de remise
service de rapport de remise
Service qui permet à l'*agent d'utilisateur* d'un *expéditeur* de demander à être prévenu explicitement lorsqu'un *message* déposé a bien été remis à un agent d'utilisateur du *destinataire* ou à une *unité d'accès*.

NOTES
1 La *remise* ne signifie pas que la *réception* par l'*utilisateur* a eu lieu.
2 En cas de message à plusieurs destinataires, ce service peut être demandé destinataire par destinataire.
3 Voir figure 6.

32.06.08
service d'avis de non-remise
Service qui permet à l'*agent d'utilisateur* d'un *expéditeur* de demander à être prévenu qu'un *message* déposé n'a pas été remis à un agent d'utilisateur du *destinataire* ou à une *unité d'accès*.

NOTES
1 Le motif de la non-remise peut être inclus dans l'avis.
2 En cas de message à plusieurs destinataires, cet avis peut faire référence à l'un ou à la totalité des destinataires auxquels le message n'a pu être remis.

Copyright International Organization for Standardization
Provided by IHS under license with ISO
No reproduction or networking permitted without license from IHS Not for Resale

32.06.09
disclosure of other recipients service
A service that enables the *originator's * user agent* to instruct the *message transfer system* when submitting a multirecipient *message*, to disclose the *O/R names* of all other *recipients* to each recipient's user agent, upon *delivery* of the message.

32.06.09
service de divulgation d'autres destinataires
Service qui permet à l'*agent d'utilisateur* de l'*expéditeur* de charger le *système de transfert de messages*, au moment du dépôt d'un *message* à plusieurs destinations, de divulger les *identificateurs d'adresse* de tous les autres *destinataires* à chaque agent d'utilisateur destinataire lors de la *remise* du message.

32.06.10
hold-for-delivery service
A service that enables a *recipient's * user agent* to request that the *message transfer system* hold its *messages* and *reports* for *delivery* until a later time.

32.06.10
service de conservation pour remise ultérieure
Service qui permet à un *agent d'utilisateur* destinataire de demander au *système de transfert de messages* de conserver ses *messages* et *rapports* jusqu'à une date ultérieure.

32.06.11
proof of submission service
A service that allows the *originator* of a *message* to obtain from the *message transfer system* the means to authenticate that the message was submitted for *delivery* to the *intended recipients*.

32.06.11
service de preuve de dépôt
Service qui permet à l'*expéditeur* d'un *message* d'obtenir du *système de transfert de messages* les moyens d'authentifier le *dépôt* d'un message en vue de sa *remise* aux *destinataires prévus*.

32.06.12
proof of delivery service
A service that enables the *originator* of a *message* to obtain verification that the message has been delivered to its *intended recipients*.

32.06.12
service de preuve de remise
Service qui permet à l'*expéditeur* d'un *message* d'obtenir confirmation que ce message a bien été remis aux *destinataires prévus*.

32.06.13
message identification service
A service that enables the *message transfer system* to provide a *user agent* with a unique identification for each *message* or *probe* submitted to or delivered by the system.

Example: A time stamp.

32.06.13
service d'identification de message
Service qui permet à un *système de transfert de messages* de fournir à un *agent d'utilisateur* un identificateur spécifique pour chaque *message* ou *envoi-test* déposé ou remis par le système.

Exemple : Une indication de date et d'heure.

32.06.14
access management service
A service that enables a *user agent* and a *message transfer agent* to establish access to one another and to manage associated *information*.

32.06.14
service de gestion des accès
Service qui permet à un *agent d'utilisateur* et à un *agent de transfert de messages* d'établir un accès réciproque et de gérer les *informations* associées.

32.06.15
secure access management service
A service that provides protection for *resources* of the *message handling system* against their unauthorized use.

32.06.15
service de gestion de sécurité d'accès
Service qui fournit une protection des *ressources* du *système de messagerie* contre un accès non autorisé.

Copyright International Organization for Standardization
Provided by IHS under license with ISO
No reproduction or networking permitted without license from IHS
Not for Resale

32.06.16
anonymous remailer
A *functional unit* that allows *originators* of *messages* to keep their identities concealed from the ultimate *recipients*.

32.06.16
réexpéditeur anonyme
Unité fonctionnelle qui permet aux *expéditeurs* de *messages* de garder leur identité secrète vis-à-vis des *destinataires* finals.

32.07 Message storage

32.07.01
message store
MS (abbreviation)
The *functional unit*, that provides a single *direct user* with capabilities for *message storage*.

NOTE - See figures 1, 6.

32.07.02
stored message alert service
A service that informs a *user* whenever a *message* arriving at the *message store* satisfies registered criteria.

32.07.03
stored message listing service
A service that provides a *recipient's* * *user agent* with a list of *information* on *messages* * *stored* in the *message store*.

NOTE - The information comprises *attributes* selected from each message and other information added by the message store.

32.07.04
stored message summary service
A service that provides a *recipient's* * *user agent* with a count of the number of *messages* satisfying a specified criterion based on one or more *attributes* of the messages *stored* in the *message store*.

32.07 Mémorisation des messages

32.07.01
mémoire de messages
Unité fonctionnelle qui procure à un *usager direct* isolé des capacités de *mémorisation de messages*.

NOTE - Voir figures 1 et 6.

32.07.02
service d'avertissement de messages en mémoire
Service qui avertit l'*utilisateur* à chaque fois qu'arrive un *message* satisfaisant des critères prédéterminés.

32.07.03
service de listage des messages en mémoire
Service qui fournit à l'*agent d'utilisateur* d'un *destinataire* une liste d'*informations* concernant les *messages* rangés dans sa *mémoire de messages*.

NOTE - Ces informations comprennent des *attributs* choisis dans chaque message, et d'autres informations ajoutées par la mémoire de messages.

32.07.04
service de résumé des messages en mémoire
Service qui indique à l'*agent d'utilisateur* d'un *destinataire* le décompte des *messages* répondant à un certain critère d'après un ou plusieurs *attributs* des messages rangés dans sa *mémoire de messages*.

32.08 Interpersonal messaging

32.08.01
interpersonal message
IPM (abbreviation)
A *message* in *interpersonal messaging*.

NOTE - See figure 4.

32.08 Messagerie interpersonnelle

32.08.01
message interpersonnel
message de personne à personne
Message en *messagerie interpersonnelle*.

NOTE - Voir figure 4.

Copyright International Organization for Standardization
Provided by IHS under license with ISO
No reproduction or networking permitted without license from IHS
Not for Resale

32.08.02
interpersonal messaging system
IPMS (abbreviation)
A *message handling system* that performs *interpersonal messaging*.

32.08.03
primary recipient
A *recipient* for which a *message* is principally intended.

32.08.04
copy recipient
A *recipient* for which a *message* is not primarily intended but that is to be informed of the message *content*.

NOTES
1 The abbreviation "cc" used to designate a copy recipient is derived from "carbon copy".
2 This entry is a modified version of entry 27.01.16 in ISO/IEC 2382-27:1994.

32.08.05
blind copy recipient
A *recipient* whose identity is not to be disclosed to other recipients of the same *message*.

NOTES
1 The abbreviation "bcc" used to designate a blind copy recipient is derived from "blind carbon copy".
2 This entry is a modified version of the entry 27.01.15 in ISO/IEC 2382-27:1994.

32.08.06
interpersonal messaging service
The service provided by means of an *interpersonal messaging system*.

32.08.07
typed body service
A service that permits conveying the nature and characteristics of each of the parts within the *body* of an *interpersonal message*.

NOTE - The characteristics include *encoded information type*.

32.08.02
système de messagerie interpersonnelle
système de messagerie de personne à personne
Système de messagerie qui effectue de la *messagerie interpersonnelle*.

32.08.03
destinataire principal
Destinataire auquel le *message* est destiné principalement.

32.08.04
destinataire de copie
Destinataire auquel le *message* n'est pas destiné principalement, mais que l'on veut informer du *contenu* du message.

NOTES
1 L'abréviation « cc » utilisée pour désigner un destinataire de copie dérive de l'expression anglaise « carbon copy » et de l'expression française « copie conforme ».
2 Cet article est une version modifiée de l'article 27.01.16 dans ISO/CEI 2382-27:1994.

32.08.05
destinataire caché
destinataire de copie confidentielle
Destinataire dont l'identité n'est pas révélée aux autres destinataires du même *message*.

NOTES
1 L'abréviation « bcc » utilisée pour désigner un destinataire caché dérive de l'expression anglaise « blind carbon copy ».
2 Cet article est une version modifiée de l'article 27.01.15 dans ISO/CEI 2382-27:1994.

32.08.06
service de messagerie interpersonnelle
service de messagerie de personne à personne
Service offert par un *système de messagerie interpersonnelle*.

32.08.07
service d'indication du type de corps
Service qui permet de transmettre la nature et les caractéristiques de chacune des parties du *corps* d'un *message interpersonnel*.

NOTE - Les caractéristiques comprennent le *type de codage*.

Copyright International Organization for Standardization
Provided by IHS under license with ISO
No reproduction or networking permitted without license from IHS
Not for Resale

32.08.08
expiration date indication service
expiry date indication service
A service that allows the *originator* to indicate to the *recipient* the date and time after which the *interpersonal message* will be invalid.

32.08.09
obsoleting indication service
A service that allows the *originator* to indicate to the *recipient* that one or more *messages* previously sent are now obsolete.

32.08.10
interpersonal notification
IPN (abbreviation)
Information conveyed to the *originator* of an *interpersonal message* indicating whether or not the *message* has been received by an *intended recipient*.

32.08.11
receipt notification
An *interpersonal notification* that reports to the *originator* of an *interpersonal message* the successful *receipt* of an interpersonal message.

NOTE - Successful receipt may include expected and arranged future receipt of the interpersonal message.

32.08.12
nonreceipt notification
An *interpersonal notification* that reports to the *originator* a failure to receive, a failure to accept, or a delay in reception of an *interpersonal message*.

32.09 Directory systems

32.09.01 (26.05.10)
directory system
A collection of *open systems* cooperating to provide *directory* services.

32.09.02
directory user
A person or a *functional unit* that *accesses* the *directory system*.

32.08.08
service d'indication de la date d'expiration
Service qui permet à l'*expéditeur* d'indiquer au *destinataire* la date et l'heure à partir desquelles le *message interpersonnel* ne sera plus valable.

32.08.09
service d'indication d'annulation
Service qui permet à l'*expéditeur* d'indiquer au *destinataire* qu'un ou plusieurs *messages* envoyés précédemment sont annulés.

32.08.10
avis de personne à personne
Information transmise à l'*expéditeur* d'un *message interpersonnel* indiquant si le *message* a été reçu ou non par le *destinataire envisagé*.

32.08.11
avis de réception
Avis de personne à personne signalant à l'*expéditeur* la bonne *réception* d'un *message interpersonnel*.

NOTE - La « bonne réception » de ce message peut signifier une réception future, attendue et préparée.

32.08.12
avis de non-réception
Avis de personne à personne signalant à l'*expéditeur* un échec dans la réception ou dans l'acceptation ou un retard dans la réception d'un *message interpersonnel*.

32.09 Systèmes d'annuaire

32.09.01 (26.05.10)
système d'annuaire
Ensemble de *systèmes ouverts* qui coopèrent pour fournir des services d'*annuaire*.

32.09.02
utilisateur d'annuaire
Personne ou *unité fonctionnelle* qui *accède* au *système d'annuaire*.

Copyright International Organization for Standardization
Provided by IHS under license with ISO
No reproduction or networking permitted without license from IHS Not for Resale

32.09.03
directory user agent
DUA (abbreviation)
A *functional unit* by means of which a *directory user* interacts with a *directory system*.

NOTE - See figure 3.

32.09.03
agent d'utilisateur d'annuaire
Unité fonctionnelle par l'intermédiaire de laquelle un *utilisateur d'annuaire* interagit avec un *système d'annuaire*.

NOTE - Voir figure 3.

32.09.04
directory system agent
DSA (abbreviation)
A *functional unit* of the *directory system* that provides access to the *information* contained in the *directory information base*.

NOTE - See figure 3.

32.09.04
agent de système d'annuaire
Unité fonctionnelle du *système d'annuaire*, qui permet d'accéder aux *informations* contenues dans la *base d'information d'annuaire*.

NOTE - Voir figure 3.

32.09.05
directory information base
The set of *information* managed by the *directory system*.

32.09.05
base d'information d'annuaire
Ensemble des *informations* gérées par le *système d'annuaire*.

32.09.06
directory name
An *identifier* of a particular object, organized according to the rules in the *directory system*.

NOTE - A directory name must be unambiguous (that is, denote just one object), however it need not be unique (that is, be the only name which unambiguously denotes the object).

32.09.06
nom d'annuaire
Identificateur d'un objet particulier, constitué selon les règles du *système d'annuaire*.

NOTE - Ce nom doit être sans ambiguïté, c'est-à-dire qu'il doit désigner un seul objet ; mais il n'est pas nécessairement unique, c'est-à-dire être le seul nom qui désigne sans ambiguïté l'objet.

32.09.07
directory information tree
The *tree structure* used in the *directory system* to identify objects unambiguously by means of *directory names*.

NOTE - This tree structure is mapped onto the directory names by composing a name from the nodes leading to the specific entry.

32.09.07
arbre d'information d'annuaire
Structure arborescente utilisée dans le *système d'annuaire* pour identifier les objets de façon non ambiguë au moyen de *noms d'annuaire*.

NOTE - Cette structure arborescente est mise en correspondance avec les noms d'annuaire en composant un nom à partir des nœuds conduisant à la rubrique particulière.

32.09.08
directory management domain
DMD (abbreviation)
A collection of one or more *directory system agents*, and possibly several *directory user agents*, which is managed by a single authority.

32.09.08
domaine de gestion d'annuaire
Collection d'un ou plusieurs *agents de système d'annuaire*, et éventuellement de plusieurs *agents d'utilisateur d'annuaire*, qui est gérée par une seule autorité.

Copyright International Organization for Standardization
Provided by IHS under license with ISO
No reproduction or networking permitted without license from IHS
Not for Resale

32.09.09
referral
A suggestion to use an alternative access point, or *directory system agent*, given by a directory system agent to a *directory user agent* or another directory system agent, in case that a request to the *directory system* could not be resolved.

NOTE - The reason for a referral may be that the *information* affected by the request is logically too far away.

32.10 Miscellaneous

32.10.01
physical delivery
PD (abbreviation)
The *delivery* of a *message* in physical form.

NOTE - The physical form may be a letter.

32.10.02
physical delivery system
PDS (abbreviation)
A system that performs *physical delivery*.

Example: The postal system.

32.10.03
physical delivery access unit
PDAU (abbreviation)
An *access unit* for *physical delivery*.

NOTE - See figure 2.

Example: A printer.

32.10.04
thread (in electronic mail)
A sequence of *messages* that contain closely related *information* and that can be easily isolated from other messages.

32.10.05
emoticon
smiley
A composite *symbol* using *characters* to represent the mood of the *message* * *originator*.

Examples: Common emoticons include:
:) means happy,
:(means sad.

32.09.09
renvoi de référence
Suggestion d'utiliser un autre point d'accès ou un autre *agent de système d'annuaire*, donnée par un agent de système d'annuaire à un *agent d'utilisateur d'annuaire* ou à un autre agent de système d'annuaire, pour le cas où une demande au *système d'annuaire* ne pourrait être satisfaite.

NOTE - La raison d'un telle suggestion peut être que l'*information* concernée par la demande est logiquement trop éloignée.

32.10 Divers

32.10.01
remise physique
Remise d'un *message* sous une forme matérielle.

NOTE - La forme matérielle peut être une lettre.

32.10.02
système de remise physique
Système qui effectue une *remise physique*.

Exemple : Le système postal.

32.10.03
unité d'accès de remise physique
Unité d'accès destinée à effectuer une *remise physique*.

NOTE - Voir figure 2.

Exemple : Une imprimante.

32.10.04
fil (en courrier électronique)
Suite de *messages* contenant des *informations* étroitement associées et que l'on peut isoler facilement des autres messages.

32.10.05
émoticône (n.f.)
binette
Symbole composé de *caractères* et destiné à représenter l'humeur de l'*expéditeur* du *message*.

Exemples d'émoticônes courantes :
:) signifie content,
:(signifie triste.

--`,,```,,,,````-`-`,,`,,`,`,,`---

Copyright International Organization for Standardization
Provided by IHS under license with ISO
No reproduction or networking permitted without license from IHS
Not for Resale

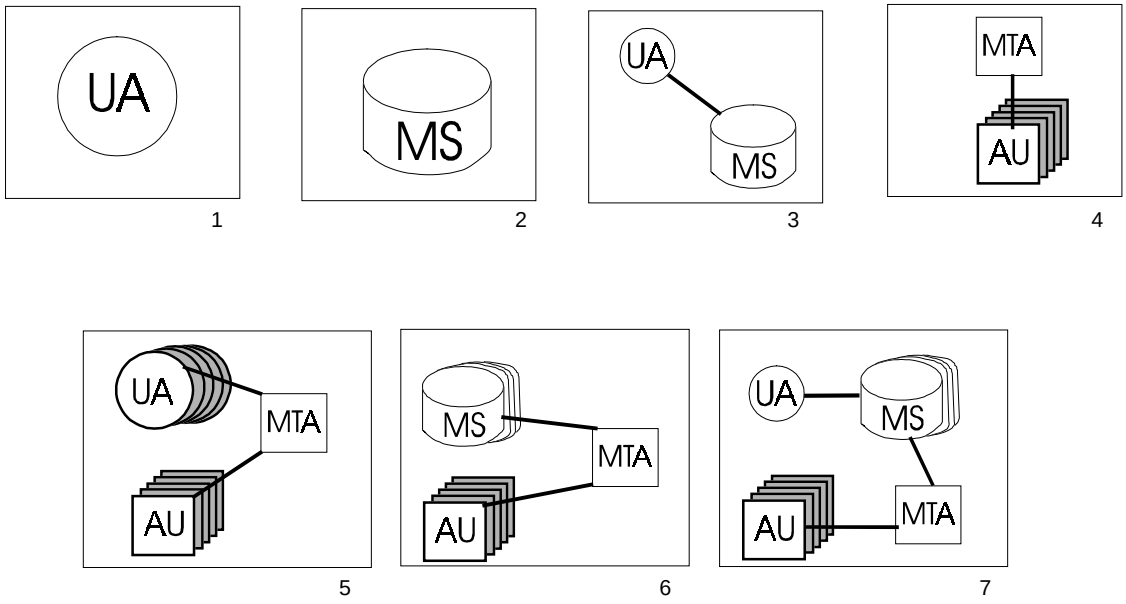

AU :	access unit	unité d'accès
MS :	message store	mémoire de messages
MTA :	message transfer agent	agent de transfert de messages
UA :	user agent	agent d'utilisateur

NOTES
1 The different messaging systems may contain different functional units serving one single user (boxes 1 through 3) or multiple users (boxes 4 through 7).
2 This figure is extracted from ISO/IEC 10021-2:1990.

NOTES
1 Les divers systèmes informatiques de messagerie peuvent contenir des unités fonctionnelles desservant, soit un seul utilisateur (cas 1 à 3), soit plusieurs utilisateurs (cas 4 à 7).
2 Cette figure est extraite de ISO/CEI 10021-2:1990.

Figure 1

Messaging system types
Types de systèmes informatiques de messagerie

--`,,```,,,,````-`-`,,`,,`,`,,`---

Copyright International Organization for Standardization
Provided by IHS under license with ISO
No reproduction or networking permitted without license from IHS Not for Resale

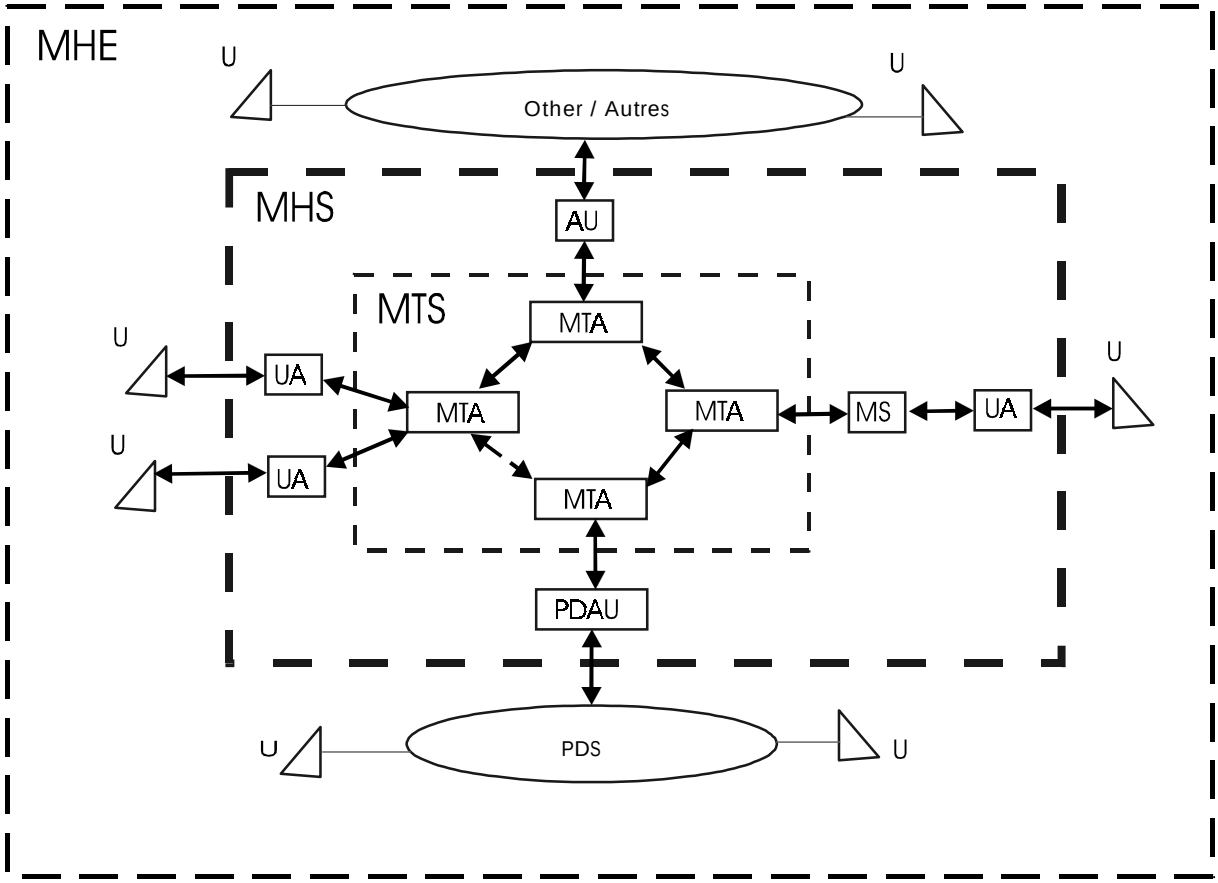

U :	User	Utilisateur
	Environment or systems :	Environnement ou systèmes :
MHE :	message handling environment	environnement de la messagerie
MHS :	message handling system	système de messagerie
MTS :	message transfer system	système de transfert de messages
PDS :	physical delivery systems	systèmes de remise physique
Other / Autres	other communication systems	autres systèmes de communication
	Functional units :	Unités fonctionnelles :
AU :	access unit	unité d'accès
MS :	message store	mémoire de messages
MTA :	message transfer agent	agent de transfert de messages
PDAU :	physical delivery access unit	unité d'accès de remise physique
UA :	user agent	agent d'utilisateur

Figure 2

A static view of the message handling environment
Vue statique de l'environnement de la messagerie

Copyright International Organization for Standardization
Provided by IHS under license with ISO
No reproduction or networking permitted without license from IHS
Not for Resale

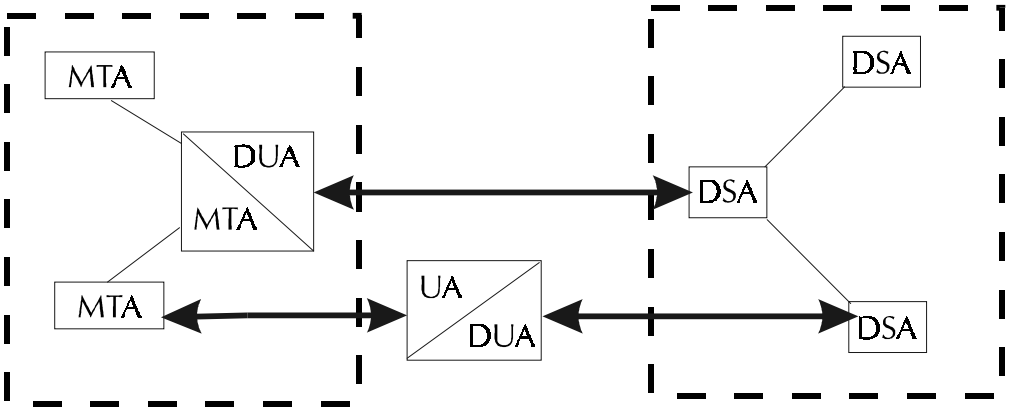

	Functional units :	Unités fonctionnelles :
DSA :	directory system agent	agent de système d'annuaire
DUA :	directory user agent	agent d'utilisateur d'annuaire
MTA :	message transfer agent	agent de transfert de messages
UA :	user agent	agent d'utilisateur

Figure 3 - Interworking between the message handling system and the directory system
Figure 3 - Interfonctionnement entre le système de messagerie et le système d'annuaire

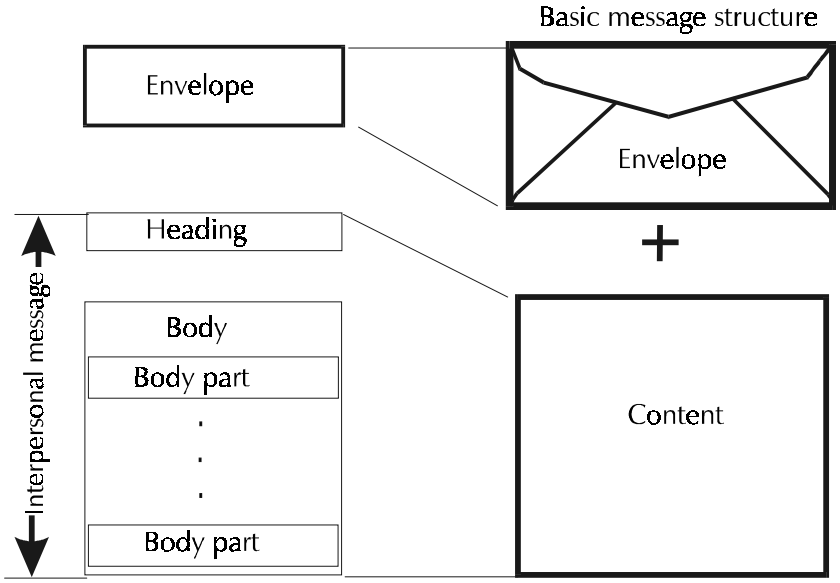

NOTE - This is an example of the structure of a message.

NOTE - Ceci est un exemple de structure d'un message.

Figure 4 - Interpersonal message structure
Figure 4 - Structure d'un message interpersonnel

Copyright International Organization for Standardization
Provided by IHS under license with ISO
No reproduction or networking permitted without license from IHS
Not for Resale

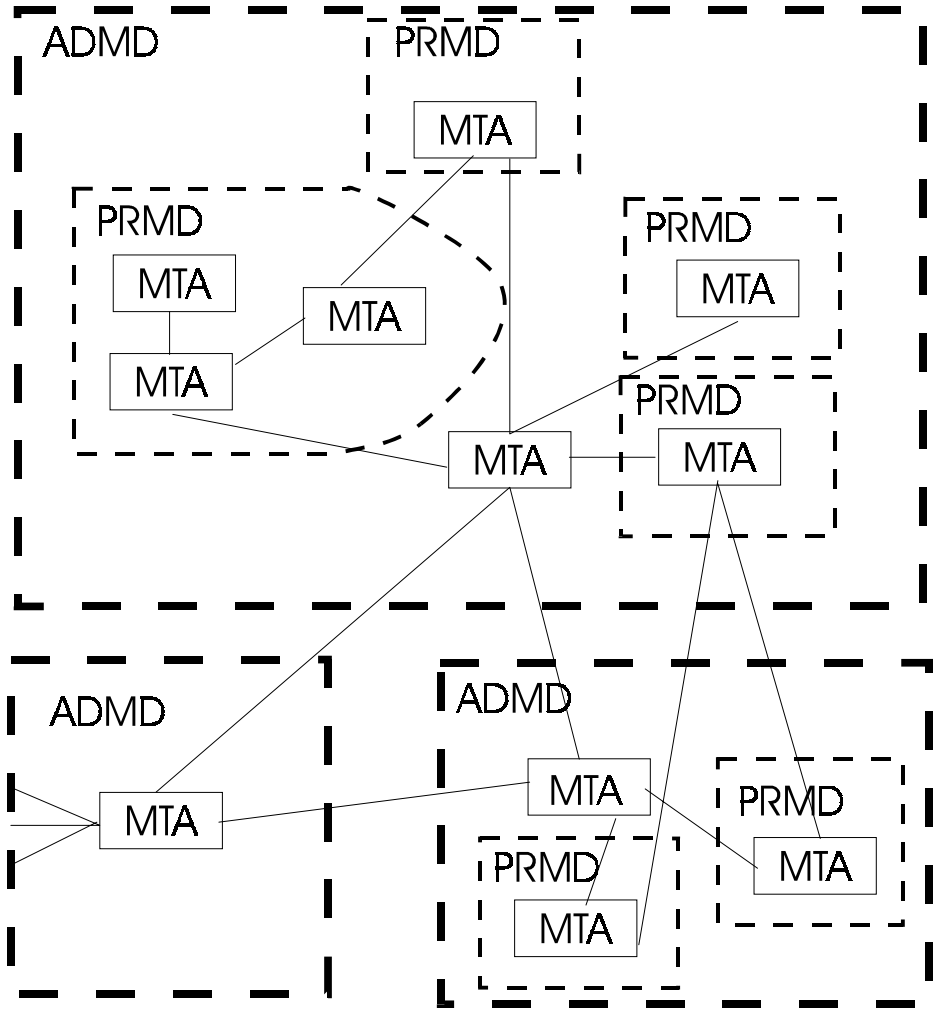

MTA :	message transfer agent	agent de transfert de messages
ADMD :	administration management domain	domaine de gestion d'administration
PRMD :	private management domain	domaine de gestion privé

Figure 5

Relationships between management domains
Relations entre domaines de gestion

Copyright International Organization for Standardization
Provided by IHS under license with ISO
No reproduction or networking permitted without license from IHS
Not for Resale

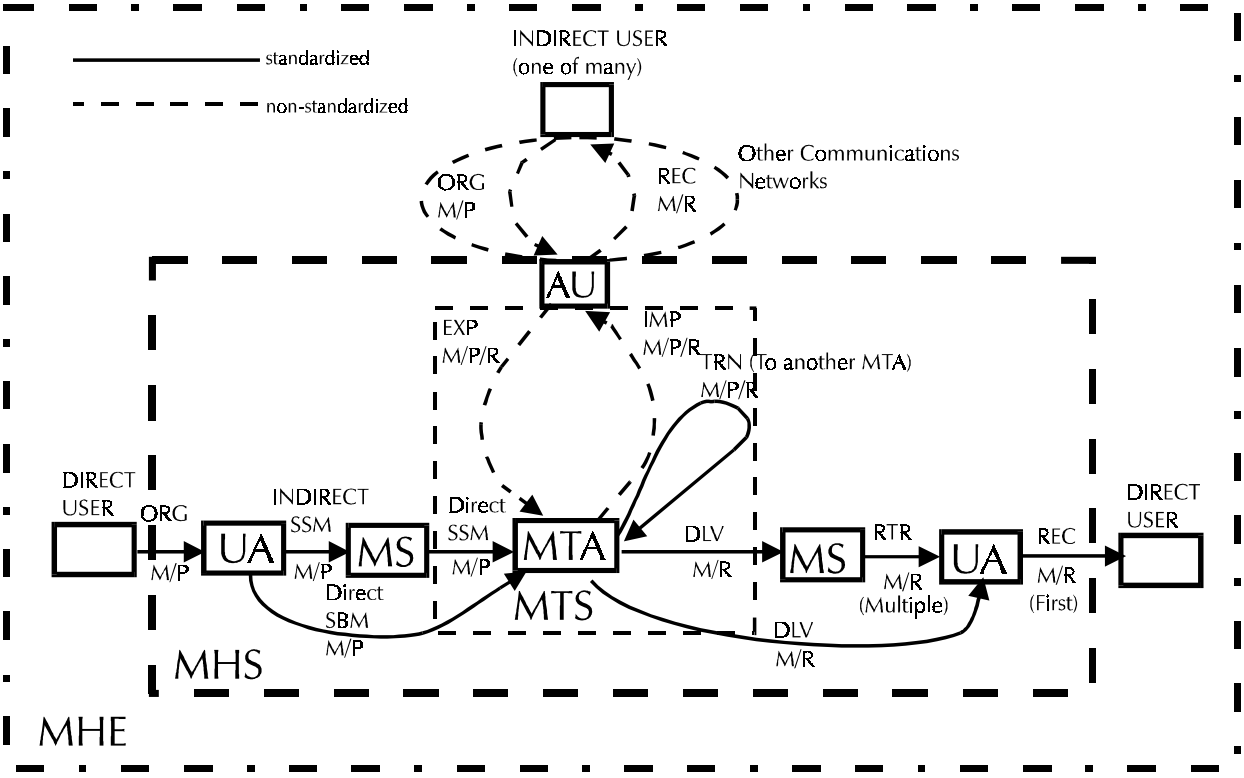

	Environment or systems :	Environnement ou systèmes :
MHE	message handling environment	environnement de la messagerie
MHS	message handling system	système de messagerie
MTS	message transfer system	système de transfert de messages
	Functional units :	**Unités fonctionnelles :**
AU	access unit	unité d'accès
MS	message store	mémoire de messages
MTA	message transfer agent	agent de transfert de messages
UA	user agent	agent d'utilisateur
	Transmittal steps :	**Etapes de transmission :**
DLV	delivery	remise
EXP	export	export
IMP	import	import
ORG	origination	émission
SBM	submission	dépôt
REC	receipt	réception
RTR	retrieval	extraction
TRN	transfer to another MTA	transfert vers un autre MTA
	Transmitted information objects :	**Objets d'information transférés :**
M/P	messages and probes	messages et envois-tests
M/P/R	messages, probes, and reports	messages, envois-tests et rapports
M/R	messages and reports	messages et rapports

Figure 6
A dynamic illustration of the information flow in the message handling environment
Vue dynamique du flux des informations dans l'environnement de la messagerie

--`,,```,,,,````-`-`,,`,,`,`,,`---
Copyright International Organization for Standardization
Provided by IHS under license with ISO
No reproduction or networking permitted without license from IHS
Not for Resale

Table 1 - Selected O/R address attributes
Tableau 1 - Choix d'attributs dans une adresse électronique

The most common O/R address attributes :	**Attributs les plus courants dans les adresses électroniques :**	**Examples / Exemples :**
Country name	Nom de pays	CA, FR
Administration domain name	Nom de domaine d'administration	d400, ATLAS
Private domain name	Nom de domaine privé	univ-paris1
Organization name	Nom d'organisation	inst_pasteur
Organization unit names	Noms d'unités d'organisation	cs
Surname	Nom de famille	smith
Given name	Prénom	john
Initials	Initiales	P.X.
Common name	Nom courant	postmaster / maître de poste
Domain defined attributes	Attributs propres au domaine	auto-reply / réponse automatique

Table 2 - Examples of O/R addresses
Tableau 2 - Exemples d'adresses électroniques

X.400

Symbol	English name	French name	Example
Symbole	Nom anglais	Nom français	Exemple
C	country name	nom de pays	C=FR
A	administration domain name	nom de domaine d'administration	A=ATLAS
P	private domain name	nom de domaine privé	P=univ-paris1
O	organization name	nom d'organisation	O=inst_pasteur
OU*n* (*n*=1...4)	organization unit names	noms d'unités d'organisation	OU1=cs
S	surname	nom de famille	S=smith

Example/Exemple : C=FR; A=ATLAS; O=inst_pasteur; OU1=cs; P=univ-paris1; S=smith

Internet

user@management domain name.top-level domain name
management domain = <management domain name|management domain name.(higher level) management domain name>
user = <user name|user name.identifier>
identifier = <surname|given name|...|common name>

Examples: postmaster@inst_pasteur.univ-paris1.fr; john.smith@cs.univ-paris1.edu

utilisateur@nom de domaine de gestion.nom de domaine de premier niveau
domaine de gestion = <nom de domaine de gestion|nom de domaine de gestion.nom de domaine de gestion (de niveau supérieur)>
utilisateur = <nom d'utilisateur|nom d'utilisateur.identificateur>
identificateur = <nom de famille|prénom|...|nom courant>
Exemples : maître_de_poste@inst_pasteur.univ-paris1.fr; john.smith@cs.univ-paris1.edu

Copyright International Organization for Standardization
Provided by IHS under license with ISO
No reproduction or networking permitted without license from IHS Not for Resale

English alphabetical index

A

access access unit 32.02.08
access management service 32.06.14
secure access management service 32.06.15
physical delivery access unit 32.10.03
actual actual recipient 32.04.04
address O/R address 32.05.03
originator/recipient address 32.05.03
ADMD ADMD (abbreviation) 32.02.13
administration administration management domain 32.02.13
administration domain name 32.05.13
affirmation affirmation (in electronic mail) 32.04.26
agent user agent 32.02.05
message transfer agent 32.02.10
directory user agent 32.09.03
directory system agent 32.09.04
alert stored message alert service 32.07.02
alias alias (in electronic mail) 32.05.15
alternate alternate recipient 32.04.07
anonymous anonymous remailer 32.06.16
attribute attribute (in electronic mail) 32.05.05
AU AU (abbreviation) 32.02.08
authority naming authority 32.05.01
auto-forward auto-forward 32.06.05
auto-reply auto-reply 32.06.03

B

base directory information base 32.09.05
blind blind copy recipient 32.08.05
body body (in electronic mail) 32.03.04
typed body service 32.08.07
broadcaster mail broadcaster 32.02.07

C

common common name (in electronic mail) 32.05.06
content content (in electronic mail) 32.03.02
content type 32.03.08
copy copy recipient 32.08.04
blind copy recipient 32.08.05
country country name 32.05.10

D

date expiration date indication service 32.08.08
expiry date indication service 32.08.08
deferred deferred delivery service 32.06.06
delivery delivery (in electronic mail) 32.04.16
deferred delivery service 32.06.06
delivery notification service 32.06.07
proof of delivery service 32.06.12
physical delivery 32.10.01
physical delivery system 32.10.02
physical delivery access unit 32.10.03
direct direct user 32.01.08
direct submission 32.04.14
directory directory (in electronic mail) 32.01.11
directory system 32.09.01
directory user 32.09.02
directory user agent 32.09.03
directory system agent 32.09.04
directory information base 32.09.05
directory name 32.09.06
directory information tree 32.09.07
directory management domain 32.09.08
disclosure disclosure of other recipients service 32.06.09
distribution distribution list 32.02.06
DL DL (abbreviation) 32.02.06
DMD DMD (abbreviation) 32.09.08
domain management domain (in electronic mail) 32.02.12
administration management domain 32.02.13
private management domain 32.02.14
top-level domain name 32.05.11
management domain name 32.05.12
administration domain name 32.05.13
private domain name 32.05.14
directory management domain 32.09.08
DSA DSA (abbreviation) 32.09.04
DUA DUA (abbreviation) 32.09.03

E

e-mail e-mail 32.01.01
EIT EIT (abbreviation) 32.03.07
electronic electronic mail 32.01.01
information object (in electronic mail) 32.01.02
message (in electronic mail) 32.01.03
message transfer (in electronic mail) 32.01.04
message storage (in electronic mail) 32.01.05
electronic mailbox 32.01.07
user (in electronic mail) 32.01.08
directory (in electronic mail) 32.01.11
gateway (in electronic mail) 32.02.11
management domain (in electronic mail) 32.02.12
content (in electronic mail) 32.03.02
heading (in electronic mail) 32.03.03
header (in electronic mail) 32.03.03
body (in electronic mail) 32.03.04
subject (in electronic mail) 32.03.05
signature (in electronic mail) 32.03.06
probe (in electronic mail) 32.03.09
report (in electronic mail) 32.03.10
submission (in electronic mail) 32.04.13
delivery (in electronic mail) 32.04.16
transfer (in electronic mail) 32.04.17
retrieval (in electronic mail) 32.04.18
receipt (in electronic mail) 32.04.19
import (in electronic mail) 32.04.20
export (in electronic mail) 32.04.21
splitting (in electronic mail) 32.04.22
joining (in electronic mail) 32.04.23
nondelivery (in electronic mail) 32.04.25
affirmation (in electronic mail) 32.04.26
name resolution (in electronic mail) 32.05.04
attribute (in electronic mail) 32.05.05
common name (in electronic mail) 32.05.06
alias (in electronic mail) 32.05.15
thread (in electronic mail) 32.10.04
emoticon emoticon 32.10.05
encoded encoded information type 32.03.07
envelope envelope 32.03.01
environment message handling environment 32.02.02
event transmittal event 32.04.11
expiration expiration date indication service 32.08.08
expiry expiry date indication service 32.08.08

Copyright International Organization for Standardization
Provided by IHS under license with ISO
No reproduction or networking permitted without license from IHS
Not for Resale

exploder mail exploder 32.02.07
export export (in electronic mail) 32.04.21

F

forward <to> forward 32.06.04

G

gateway mail gateway 32.02.11
gateway (in electronic mail) 32.02.11

H

handling message handling 32.01.06
message handling system 32.02.01
message handling environment 32.02.02
message handling service 32.06.01
header header (in electronic mail) 32.03.03
heading heading (in electronic mail) 32.03.03

I

identification message identification service 32.06.13
immediate immediate recipient 32.04.06
import import (in electronic mail) 32.04.20
indication expiration date indication service 32.08.08
expiry date indication service 32.08.08
obsoleting indication service 32.08.09
indirect indirect user 32.01.10
indirect submission 32.04.15
information information object (in electronic mail) 32.01.02
encoded information type 32.03.07
directory information base 32.09.05
directory information tree 32.09.07
intended intended recipient 32.04.05
interpersonal interpersonal messaging 32.01.12
interpersonal message 32.08.01
interpersonal messaging system 32.08.02
interpersonal messaging service 32.08.06
interpersonal notification 32.08.10
IPM IPM (abbreviation) 32.08.01
IPMS IPMS (abbreviation) 32.08.02
IPN IPN (abbreviation) 32.08.10

J

joining joining (in electronic mail) 32.04.23

L

list distribution list 32.02.06
listing stored message listing service 32.07.03

M

mail electronic mail 32.01.01
information object (in electronic mail) 32.01.02
message (in electronic mail) 32.01.03
message transfer (in electronic mail) 32.01.04
message storage (in electronic mail) 32.01.05
user (in electronic mail) 32.01.08
directory (in electronic mail) 32.01.11
mail exploder 32.02.07
mail broadcaster 32.02.07
mail gateway 32.02.11
gateway (in electronic mail) 32.02.11
management domain (in electronic mail) 32.02.12
content (in electronic mail) 32.03.02
heading (in electronic mail) 32.03.03
header (in electronic mail) 32.03.03
body (in electronic mail) 32.03.04
subject (in electronic mail) 32.03.05
signature (in electronic mail) 32.03.06
probe (in electronic mail) 32.03.09
report (in electronic mail) 32.03.10
submission (in electronic mail) 32.04.13
delivery (in electronic mail) 32.04.16
transfer (in electronic mail) 32.04.17
retrieval (in electronic mail) 32.04.18
receipt (in electronic mail) 32.04.19
import (in electronic mail) 32.04.20
export (in electronic mail) 32.04.21
splitting (in electronic mail) 32.04.22
joining (in electronic mail) 32.04.23
nondelivery (in electronic mail) 32.04.25
affirmation (in electronic mail) 32.04.26
name resolution (in electronic mail) 32.05.04
attribute (in electronic mail) 32.05.05
common name (in electronic mail) 32.05.06
alias (in electronic mail) 32.05.15
thread (in electronic mail) 32.10.04
mailbox mailbox 32.01.07
electronic mailbox 32.01.07
management management domain (in electronic mail) 32.02.12
administration management domain 32.02.13
private management domain 32.02.14
management domain name 32.05.12
access management service 32.06.14
secure access management service 32.06.15
directory management domain 32.09.08
MD MD (abbreviation) 32.02.12
member member recipient 32.04.08
message message (in electronic mail) 32.01.03
message transfer (in electronic mail) 32.01.04
message storage (in electronic mail) 32.01.05
message handling 32.01.06
message handling system 32.02.01
message handling environment 32.02.02
message transfer system 32.02.09
message transfer agent 32.02.10
message handling service 32.06.01
message identification service 32.06.13
message store 32.07.01
stored message alert service 32.07.02
stored message listing service 32.07.03
stored message summary service 32.07.04
interpersonal message 32.08.01
messaging interpersonal messaging 32.01.12
messaging system 32.02.03
messaging subsystem 32.02.04
interpersonal messaging system 32.08.02
interpersonal messaging service 32.08.06
MHE MHE (abbreviation) 32.02.02
MHS MHS (abbreviation) 32.02.01
MS MS (abbreviation) 32.07.01
MT MT (abbreviation) 32.01.04
MTA MTA (abbreviation) 32.02.10
MTS MTS (abbreviation) 32.02.09

Copyright International Organization for Standardization
Provided by IHS under license with ISO
No reproduction or networking permitted without license from IHS
Not for Resale

N

name O/R name 32.05.02
originator/recipient name 32.05.02
name resolution (in electronic mail) 32.05.04
common name (in electronic mail) 32.05.06
personal name 32.05.07
organization name 32.05.08
organizational unit name 32.05.09
country name 32.05.10
top-level domain name 32.05.11
management domain name 32.05.12
administration domain name 32.05.13
private domain name 32.05.14
directory name 32.09.06
naming naming authority 32.05.01
non-affirmation non-affirmation 32.04.27
nondelivery nondelivery (in electronic mail) 32.04.25
nondelivery notification service 32.06.08
nonreceipt nonreceipt notification 32.08.12
notification delivery notification service 32.06.07
nondelivery notification service 32.06.08
interpersonal notification 32.08.10
receipt notification 32.08.11
nonreceipt notification 32.08.12

O

O/R O/R name 32.05.02
O/R address 32.05.03
object information object (in electronic mail) 32.01.02
obsoleting obsoleting indication service 32.08.09
organization organization name 32.05.08
organizational organizational unit name 32.05.09
origination origination 32.04.12
originator originator 32.04.01
originator/recipient originator/recipient name 32.05.02
originator/recipient address 32.05.03
other disclosure of other recipients service 32.06.09

P

PD PD (abbreviation) 32.10.01
PDAU PDAU (abbreviation) 32.10.03
PDS PDS (abbreviation) 32.10.02
personal personal name 32.05.07
physical physical delivery 32.10.01
physical delivery system 32.10.02
physical delivery access unit 32.10.03
potential potential recipient 32.04.03
primary primary recipient 32.08.03
private private management domain 32.02.14
private domain name 32.05.14
PRMD PRMD (abbreviation) 32.02.14
probe probe (in electronic mail) 32.03.09
proof proof of submission service 32.06.11
proof of delivery service 32.06.12

R

receipt receipt (in electronic mail) 32.04.19
receipt notification 32.08.11
recipient recipient 32.04.02
potential recipient 32.04.03
actual recipient 32.04.04
intended recipient 32.04.05
immediate recipient 32.04.06
alternate recipient 32.04.07
member recipient 32.04.08
primary recipient 32.08.03
copy recipient 32.08.04
blind copy recipient 32.08.05
disclosure of other recipients service 32.06.09
redirection redirection 32.04.24
referral referral 32.09.09
remailer anonymous remailer 32.06.16
reply <to> reply 32.06.02
report report (in electronic mail) 32.03.10
resolution name resolution (in electronic mail) 32.05.04
retrieval retrieval (in electronic mail) 32.04.18

S

secure secure access management service 32.06.15
service message handling service 32.06.01
deferred delivery service 32.06.06
delivery notification service 32.06.07
nondelivery notification service 32.06.08
disclosure of other recipients service 32.06.09
hold-for-delivery service 32.06.10
proof of submission service 32.06.11
proof of delivery service 32.06.12
message identification service 32.06.13
access management service 32.06.14
secure access management service 32.06.15
stored message alert service 32.07.02
stored message listing service 32.07.03
stored message summary service 32.07.04
interpersonal messaging service 32.08.06
typed body service 32.08.07
expiration date indication service 32.08.08
expiry date indication service 32.08.08
obsoleting indication service 32.08.09
signature signature (in electronic mail) 32.03.06
smiley smiley 32.10.05
splitting splitting (in electronic mail) 32.04.22
step transmittal step 32.04.10
storage message storage (in electronic mail) 32.01.05
store message store 32.07.01
stored stored message alert service 32.07.02
stored message listing service 32.07.03
stored message summary service 32.07.04
subject subject (in electronic mail) 32.03.05
submission submission (in electronic mail) 32.04.13
direct submission 32.04.14
indirect submission 32.04.15
proof of submission service 32.06.11
subsystem messaging subsystem 32.02.04
summary stored message summary service 32.07.04
system message handling system 32.02.01
messaging system 32.02.03
message transfer system 32.02.09
interpersonal messaging system 32.08.02
directory system 32.09.01
directory system agent 32.09.04
physical delivery system 32.10.02

T

thread thread (in electronic mail) 32.10.04
top-level top-level domain name 32.05.11

--`,,```,,,,````-`-`,,`,,`,`,,`---

Copyright International Organization for Standardization
Provided by IHS under license with ISO
No reproduction or networking permitted without license from IHS
Not for Resale

transfer message transfer (in electronic mail) 32.01.04
message transfer system 32.02.09
message transfer agent 32.02.10
transfer (in electronic mail) 32.04.17
transmittal transmittal 32.04.09
transmittal step 32.04.10
transmittal event 32.04.11
tree directory information tree 32.09.07
type encoded information type 32.03.07
content type 32.03.08
typed typed body service 32.08.07

U

UA UA (abbreviation) 32.02.05
unit access unit 32.02.08
organizational unit name 32.05.09
physical delivery access unit 32.10.03
user user (in electronic mail) 32.01.08
direct user 32.01.08
indirect user 32.01.10
user agent 32.02.05
directory user 32.09.02
directory user agent 32.09.03

Copyright International Organization for Standardization
Provided by IHS under license with ISO
No reproduction or networking permitted without license from IHS
Not for Resale

Index alphabétique français

A

accès unité d'accès 32.02.08
service de gestion des accès 32.06.14
service de gestion de sécurité d'accès 32.06.15
unité d'accès de remise physique 32.10.03
administration domaine de gestion d'administration 32.02.13
nom de domaine d'administration 32.05.13
adresse identificateur d'adresse 32.05.02
adresse électronique 32.05.03
adresse d'expéditeur/destinataire 32.05.03
agent agent d'utilisateur 32.02.05
agent d'usager 32.02.05
agent de transfert de messages 32.02.10
agent d'utilisateur d'annuaire 32.09.03
agent de système d'annuaire 32.09.04
alias alias 32.05.15
annuaire annuaire (en courrier électronique) 32.01.11
système d'annuaire 32.09.01
utilisateur d'annuaire 32.09.02
agent d'utilisateur d'annuaire 32.09.03
agent de système d'annuaire 32.09.04
base d'information d'annuaire 32.09.05
nom d'annuaire 32.09.06
arbre d'information d'annuaire 32.09.07
domaine de gestion d'annuaire 32.09.08
annulation service d'indication d'annulation 32.08.09
anonyme réexpéditeur anonyme 32.06.16
arbre arbre d'information d'annuaire 32.09.07
attribut attribut (en courrier électronique) 32.05.05
automatique réponse automatique 32.06.03
retransmission automatique 32.06.05
autorité autorité de dénomination 32.05.01
autre service de divulgation d'autres destinataires 32.06.09
avertissement service d'avertissement de messages en mémoire 32.07.02
avis service d'avis de remise 32.06.07
service d'avis de non-remise 32.06.08
avis de personne à personne 32.08.10
avis de réception 32.08.11
avis de non-réception 32.08.12

B

BAL BAL (abréviation) 32.01.07
base base d'information d'annuaire 32.09.05
binette binette 32.10.05
boîte boîte aux lettres électronique 32.01.07
boîte aux lettres 32.01.07

C

caché destinataire caché 32.08.05
CÉ CÉ (abréviation) /CA/ 32.01.01
codage type de codage 32.03.07
confidentiel destinataire de copie confidentielle 32.08.05
confirmation confirmation 32.04.26
conservation service de conservation pour remise ultérieure 32.06.10
contenu contenu (en courrier électronique) 32.03.02
type de contenu 32.03.08
copie destinataire de copie 32.08.04
destinataire de copie confidentielle 32.08.05
corps corps (en courrier électronique) 32.03.04
service d'indication du type de corps 32.08.07
courant nom courant (en courrier électronique) 32.05.06
courriel courriel (n.m.) 32.01.01
courrier courrier électronique 32.01.01
objet d'information (en courrier électronique) 32.01.02
message (en courrier électronique) 32.01.03
transfert de messages (en courrier électronique) 32.01.04
mémorisation de messages (en courrier électronique) 32.01.05
traitement de messages (en courrier électronique) 32.01.06
utilisateur (en courrier électronique) 32.01.08
usager (en courrier électronique) 32.01.08
annuaire (en courrier électronique) 32.01.11
diffuseur de courrier 32.02.07
passerelle de courrier 32.02.11
passerelle (en courrier électronique) 32.02.11
domaine de gestion (en courrier électronique) 32.02.12
contenu (en courrier électronique) 32.03.02
corps (en courrier électronique) 32.03.04
objet (en courrier électronique) 32.03.05
signature (en courrier électronique) 32.03.06
rapport (en courrier électronique) 32.03.10
transmission (en courrier électronique) 32.04.09
émission (en courrier électronique) 32.04.12
transfert (en courrier électronique) 32.04.17
extraction (en courrier électronique) 32.04.18
réception (en courrier électronique) 32.04.19
import (en courrier électronique) 32.04.20
export (en courrier électronique) 32.04.21
fractionnement (en courrier électronique) 32.04.22
résolution du nom (en courrier électronique) 32.05.04
attribut (en courrier électronique) 32.05.05
nom courant (en courrier électronique) 32.05.06
fil (en courrier électronique) 32.10.04

D

date service d'indication de la date d'expiration 32.08.08
dénomination autorité de dénomination 32.05.01
dépôt dépôt 32.04.13
dépôt direct 32.04.14
dépôt indirect 32.04.15
service de preuve de dépôt 32.06.11
destinataire destinataire 32.04.02
destinataire potentiel 32.04.03
destinataire effectif 32.04.04
destinataire prévu 32.04.05
destinataire direct 32.04.06
destinataire suppléant 32.04.07
destinataire membre 32.04.08
destinataire principal 32.08.03
destinataire de copie 32.08.04

Copyright International Organization for Standardization
Provided by IHS under license with ISO
No reproduction or networking permitted without license from IHS
Not for Resale

destinataire caché 32.08.05
destinataire de copie confidentielle....32.08.05
service de divulgation d'autres destinataires....32.06.09
différé service de remise différée 32.06.06
diffuseur diffuseur de courrier....32.02.07
diffusion liste de diffusion....32.02.06
direct usager direct....32.01.08
destinataire direct....32.04.06
dépôt direct 32.04.14
distribution liste de distribution....32.02.06
divulgation service de divulgation d'autres destinataires....32.06.09
domaine domaine de gestion (en courrier électronique)....32.02.12
domaine de gestion d'administration....32.02.13
domaine de gestion privé....32.02.14
nom de domaine de premier niveau....32.05.11
nom de domaine de tête....32.05.11
nom de domaine principal....32.05.11
nom de domaine de gestion 32.05.12
nom de domaine d'administration 32.05.13
nom de domaine privé 32.05.14
domaine de gestion d'annuaire....32.09.08

E

effectif destinataire effectif 32.04.04
électronique courrier électronique....32.01.01
objet d'information (en courrier électronique)....32.01.02
message (en courrier électronique) 32.01.03
transfert de messages (en courrier électronique)....32.01.04
mémorisation de messages (en courrier électronique)....32.01.05
traitement de messages (en courrier électronique)....32.01.06
boîte aux lettres électronique....32.01.07
utilisateur (en courrier électronique)....32.01.08
usager (en courrier électronique)....32.01.08
annuaire (en courrier électronique) 32.01.11
passerelle (en courrier électronique)....32.02.11
domaine de gestion (en courrier électronique)....32.02.12
contenu (en courrier électronique) 32.03.02
corps (en courrier électronique) 32.03.04
objet (en courrier électronique) 32.03.05
signature (en courrier électronique) 32.03.06
rapport (en courrier électronique)....32.03.10
transmission (en courrier électronique)....32.04.09
émission (en courrier électronique)....32.04.12
transfert (en courrier électronique)....32.04.17
extraction (en courrier électronique) 32.04.18
réception (en courrier électronique) 32.04.19
import (en courrier électronique)....32.04.20
export (en courrier électronique)....32.04.21
fractionnement (en courrier électronique)....32.04.22
adresse électronique 32.05.03
résolution du nom (en courrier électronique)....32.05.04
attribut (en courrier électronique)....32.05.05
nom courant (en courrier électronique)....32.05.06
fil (en courrier électronique) 32.10.04
émission émission (en courrier électronique)....32.04.12
émoticône émoticône (n.f.)....32.10.05
en-tête en-tête 32.03.03
enveloppe enveloppe....32.03.01
environnement environnement de messagerie....32.02.02
envoi-test envoi-test....32.03.09
étape étape de transmission....32.04.10
événement événement de transmission....32.04.11
expéditeur expéditeur....32.04.01
expéditeur/destinataire nom d'expéditeur/destinataire....32.05.02
adresse d'expéditeur/destinataire 32.05.03
expiration service d'indication de la date d'expiration 32.08.08
export export (en courrier électronique) 32.04.21
extraction extraction (en courrier électronique)....32.04.18

F

fil fil (en courrier électronique) 32.10.04
fractionnement fractionnement (en courrier électronique)....32.04.22
fusion fusion....32.04.23

G

gestion domaine de gestion (en courrier électronique)....32.02.12
domaine de gestion d'administration....32.02.13
domaine de gestion privé....32.02.14
nom de domaine de gestion....32.05.12
service de gestion des accès....32.06.14
service de gestion de sécurité d'accès 32.06.15
domaine de gestion d'annuaire 32.09.08

I

identificateur identificateur d'adresse....32.05.02
identification service d'identification de message 32.06.13
import import (en courrier électronique) 32.04.20
indication service d'indication du type de corps 32.08.07
service d'indication de la date d'expiration 32.08.08
service d'indication d'annulation....32.08.09
indirect usager indirect 32.01.10
dépôt indirect 32.04.15
information objet d'information (en courrier électronique)....32.01.02
base d'information d'annuaire 32.09.05
arbre d'information d'annuaire....32.09.07
informatique système informatique de messagerie....32.02.03
interpersonnel message interpersonnel....32.08.01
interpersonnelle messagerie interpersonnelle....32.01.12
système de messagerie interpersonnelle 32.08.02
service de messagerie interpersonnelle 32.08.06

L

lettre boîte aux lettres électronique....32.01.07
boîte aux lettres....32.01.07
listage service de listage des messages en mémoire 32.07.03

--`,,```,,,,````-`-`,,`,,`,`,,`---

Copyright International Organization for Standardization
Provided by IHS under license with ISO
No reproduction or networking permitted without license from IHS
Not for Resale

liste liste de distribution....32.02.06
liste de diffusion....32.02.06

M

Mél. Mél. (symbole)....32.05.03
membre destinataire membre....32.04.08
mémoire mémoire de messages....32.07.01
service d'avertissement de messages en mémoire....32.07.02
service de listage des messages en mémoire....32.07.03
service de résumé des messages en mémoire....32.07.04
mémorisation mémorisation de messages (en courrier électronique)....32.01.05
message message (en courrier électronique)....32.01.03
service d'identification de message....32.06.13
message interpersonnel....32.08.01
message de personne à personne....32.08.01
transfert de messages (en courrier électronique)....32.01.04
mémorisation de messages (en courrier électronique)....32.01.05
stockage de messages....32.01.05
traitement de messages (en courrier électronique)....32.01.06
système de transfert de messages....32.02.09
agent de transfert de messages....32.02.10
mémoire de messages....32.07.01
service d'avertissement de messages en mémoire....32.07.02
service de listage des messages en mémoire....32.07.03
service de résumé des messages en mémoire....32.07.04
messagerie messagerie....32.01.06
messagerie interpersonnelle....32.01.12
système de messagerie....32.02.01
environnement de messagerie....32.02.02
système informatique de messagerie....32.02.03
sous-système de messagerie....32.02.04
service de messagerie....32.06.01
système de messagerie interpersonnelle....32.08.02
système de messagerie de personne à personne....32.08.02
service de messagerie interpersonnelle....32.08.06
service de messagerie de personne à personne....32.08.06

N

niveau nom de domaine de premier niveau....32.05.11
nom nom d'expéditeur/destinataire....32.05.02
résolution du nom (en courrier électronique)....32.05.04
nom courant (en courrier électronique)....32.05.06
nom personnel....32.05.07
nom d'organisation....32.05.08
nom d'une unité d'organisation....32.05.09
nom de pays....32.05.10
nom de domaine de premier niveau....32.05.11
nom de domaine de tête....32.05.11
nom de domaine principal....32.05.11
nom de domaine de gestion....32.05.12
nom de domaine d'administration....32.05.13
nom de domaine privé....32.05.14
nom d'annuaire....32.09.06
non-confirmation non-confirmation....32.04.27
non-réception avis de non-réception....32.08.12
non-remise non-remise....32.04.25
service d'avis de non-remise....32.06.08

O

objet objet d'information (en courrier électronique)....32.01.02
objet (en courrier électronique)....32.03.05
organisation nom d'organisation....32.05.08
nom d'une unité d'organisation....32.05.09

P

passerelle passerelle de courrier....32.02.11
passerelle (en courrier électronique)....32.02.11
pays nom de pays....32.05.10
personne message de personne à personne....32.08.01
système de messagerie de personne à personne....32.08.02
service de messagerie de personne à personne....32.08.06
avis de personne à personne....32.08.10
personnel nom personnel....32.05.07
physique remise physique....32.10.01
système de remise physique....32.10.02
unité d'accès de remise physique....32.10.03
potentiel destinataire potentiel....32.04.03
premier nom de domaine de premier niveau....32.05.11
preuve service de preuve de dépôt....32.06.11
service de preuve de remise....32.06.12
prévu destinataire prévu....32.04.05
principal nom de domaine principal....32.05.11
destinataire principal....32.08.03
privé domaine de gestion privé....32.02.14
nom de domaine privé....32.05.14

R

rapport rapport (en courrier électronique)....32.03.10
service de rapport de remise....32.06.07
réacheminement réacheminement....32.04.24
réception réception (en courrier électronique)....32.04.19
avis de réception....32.08.11
réexpéditeur réexpéditeur anonyme....32.06.16
référence renvoi de référence....32.09.09
remise remise....32.04.16
service de remise différée....32.06.06
service d'avis de remise....32.06.07
service de rapport de remise....32.06.07
service de conservation pour remise ultérieure....32.06.10
service de preuve de remise....32.06.12
remise physique....32.10.01
système de remise physique....32.10.02
unité d'accès de remise physique....32.10.03
renvoi renvoi de référence....32.09.09
répondre répondre....32.06.02
réponse réponse automatique....32.06.03
résolution résolution du nom (en courrier

Copyright International Organization for Standardization
Provided by IHS under license with ISO
No reproduction or networking permitted without license from IHS
Not for Resale

électronique)....32.05.04
résumé service de résumé des messages en mémoire....32.07.04
retransmettre retransmettre....32.06.04
retransmission retransmission automatique....32.06.05

S

sécurité service de gestion de sécurité d'accès....32.06.15
service service de messagerie....32.06.01
service de remise différée....32.06.06
service d'avis de remise....32.06.07
service de rapport de remise....32.06.07
service d'avis de non-remise....32.06.08
service de divulgation d'autres destinataires....32.06.09
service de conservation pour remise ultérieure....32.06.10
service de preuve de dépôt....32.06.11
service de preuve de remise....32.06.12
service d'identification de message....32.06.13
service de gestion des accès....32.06.14
service de gestion de sécurité d'accès....32.06.15
service d'avertissement de messages en mémoire....32.07.02
service de listage des messages en mémoire....32.07.03
service de résumé des messages en mémoire....32.07.04
service de messagerie interpersonnelle....32.08.06
service de messagerie de personne à personne....32.08.06
service d'indication du type de corps....32.08.07
service d'indication de la date d'expiration....32.08.08
service d'indication d'annulation....32.08.09
signature signature (en courrier électronique)....32.03.06
stockage stockage de messages....32.01.05
suppléant destinataire suppléant....32.04.07
système système de messagerie....32.02.01
système informatique de messagerie....32.02.03
système de transfert de messages....32.02.09
système de messagerie interpersonnelle....32.08.02
système de messagerie de personne à personne....32.08.02
système d'annuaire....32.09.01
agent de système d'annuaire....32.09.04
système de remise physique....32.10.02

T

tête nom de domaine de tête....32.05.11
traitement traitement de messages (en courrier électronique)....32.01.06
transfert transfert de messages (en courrier électronique)....32.01.04
système de transfert de messages....32.02.09
agent de transfert de messages....32.02.10
transfert (en courrier électronique)....32.04.17
transmission transmission (en courrier électronique)....32.04.09
étape de transmission....32.04.10
événement de transmission....32.04.11
type type de codage....32.03.07
type de contenu....32.03.08
service d'indication du type de corps....32.08.07

U

ultérieur service de conservation pour remise ultérieure....32.06.10
unité unité d'accès....32.02.08
nom d'une unité d'organisation....32.05.09
unité d'accès de remise physique....32.10.03
usager usager (en courrier électronique)....32.01.08
usager direct....32.01.08
usager indirect....32.01.10
agent d'usager....32.02.05
utilisateur utilisateur (en courrier électronique)....32.01.08
agent d'utilisateur....32.02.05
utilisateur d'annuaire....32.09.02
agent d'utilisateur d'annuaire....32.09.03

Copyright International Organization for Standardization
Provided by IHS under license with ISO
No reproduction or networking permitted without license from IHS
Not for Resale

© ISO/IEC

ICS 01.040.35; 35.020

Descriptors: data processing, information interchange, electronic mail, vocabulary. / **Descripteurs:** traitement de l'information, échange d'information, courrier électronique, vocabulaire.

Price based on 41 pages / Prix basé sur 41 pages

Copyright International Organization for Standardization
Provided by IHS under license with ISO
No reproduction or networking permitted without license from IHS

Not for Resale