NORME INTERNATIONALE

INTERNATIONAL STANDARD

CEI
IEC
526

Deuxième édition
Second edition
1978-01

Raccordements par fiche et réceptacle des câbles haute tension pour équipements à rayons X à usage médical

High-voltage cable plug and socket connections for medical X-ray equipment

Numéro de référence
Reference number
CEI/IEC 526: 1978

Copyright International Electrotechnical Commission
Provided by IHS under license with IEC
No reproduction or networking permitted without license from IHS
Not for Resale

Numéros des publications

Depuis le 1er janvier 1997, les publications de la CEI sont numérotées à partir de 60000.

Publications consolidées

Les versions consolidées de certaines publications de la CEI incorporant les amendements sont disponibles. Par exemple, les numéros d'édition 1.0, 1.1 et 1.2 indiquent respectivement la publication de base, la publication de base incorporant l'amendement 1, et la publication de base incorporant les amendements 1 et 2.

Validité de la présente publication

Le contenu technique des publications de la CEI est constamment revu par la CEI afin qu'il reflète l'état actuel de la technique.

Des renseignements relatifs à la date de reconfirmation de la publication sont disponibles dans le Catalogue de la CEI.

Les renseignements relatifs à des questions à l'étude et des travaux en cours entrepris par le comité technique qui a établi cette publication, ainsi que la liste des publications établies, se trouvent dans les documents ci-dessous:

- **«Site web» de la CEI***
- **Catalogue des publications de la CEI**
  Publié annuellement et mis à jour régulièrement (Catalogue en ligne)*
- **Bulletin de la CEI**
  Disponible à la fois au «site web» de la CEI* et comme périodique imprimé

Terminologie, symboles graphiques et littéraux

En ce qui concerne la terminologie générale, le lecteur se reportera à la CEI 60050: *Vocabulaire Electrotechnique International* (VEI).

Pour les symboles graphiques, les symboles littéraux et les signes d'usage général approuvés par la CEI, le lecteur consultera la CEI 60027: *Symboles littéraux à utiliser en électrotechnique,* la CEI 60417: *Symboles graphiques utilisables sur le matériel. Index, relevé et compilation des feuilles individuelles,* et la CEI 60617: *Symboles graphiques pour schémas.*

* Voir adresse «site web» sur la page de titre.

Numbering

As from 1 January 1997 all IEC publications are issued with a designation in the 60000 series.

Consolidated publications

Consolidated versions of some IEC publications including amendments are available. For example, edition numbers 1.0, 1.1 and 1.2 refer, respectively, to the base publication, the base publication incorporating amendment 1 and the base publication incorporating amendments 1 and 2.

Validity of this publication

The technical content of IEC publications is kept under constant review by the IEC, thus ensuring that the content reflects current technology.

Information relating to the date of the reconfirmation of the publication is available in the IEC catalogue.

Information on the subjects under consideration and work in progress undertaken by the technical committee which has prepared this publication, as well as the list of publications issued, is to be found at the following IEC sources:

- **IEC web site***
- **Catalogue of IEC publications**
  Published yearly with regular updates (On-line catalogue)*
- **IEC Bulletin**
  Available both at the IEC web site* and as a printed periodical

Terminology, graphical and letter symbols

For general terminology, readers are referred to IEC 60050: *International Electrotechnical Vocabulary* (IEV).

For graphical symbols, and letter symbols and signs approved by the IEC for general use, readers are referred to publications IEC 60027: *Letter symbols to be used in electrical technology*, IEC 60417: *Graphical symbols for use on equipment. Index, survey and compilation of the single sheets* and IEC 60617: *Graphical symbols for diagrams.*

* See web site address on title page.

Copyright International Electrotechnical Commission
Provided by IHS under license with IEC
No reproduction or networking permitted without license from IHS
Not for Resale

NORME INTERNATIONALE

INTERNATIONAL STANDARD

CEI
IEC
526

Deuxième édition
Second edition
1978-01

Raccordements par fiche et réceptacle des câbles haute tension pour équipements à rayons X à usage médical

High-voltage cable plug and socket connections for medical X-ray equipment

© IEC 1978 Droits de reproduction réservés — Copyright - all rights reserved

Aucune partie de cette publication ne peut être reproduite ni utilisée sous quelque forme que ce soit et par aucun procédé, électronique ou mécanique, y compris la photocopie et les microfilms, sans l'accord écrit de l'éditeur.

No part of this publication may be reproduced or utilized in any form or by any means, electronic or mechanical, including photocopying and microfilm, without permission in writing from the publisher.

International Electrotechnical Commission 3, rue de Varembé Geneva, Switzerland
Telefax: +41 22 919 0300 e-mail: inmail@iec.ch IEC web site http: //www.iec.ch

Commission Electrotechnique Internationale
International Electrotechnical Commission
Международная Электротехническая Комиссия

CODE PRIX
PRICE CODE J

Pour prix, voir catalogue en vigueur
For price, see current catalogue

Copyright International Electrotechnical Commission
Provided by IHS under license with IEC
No reproduction or networking permitted without license from IHS

Not for Resale

SOMMAIRE

Pages

PRÉAMBULE 4

PRÉFACE 4

Articles

1. Domaine d'application 6
2. Terminologie 6
3. Dimensions 8
4. Raccordements 8
5. Indications 8
6. Déclaration de conformité 8

Tableau I — Indications et raccordements pour l'ensemble embase réceptacle et l'ensemble embout de câble à trois conducteurs 10

Tableau II — Indications et raccordements pour l'ensemble embase réceptacle et l'ensemble embout de câble à quatre conducteurs 12

FIGURES 14

Copyright International Electrotechnical Commission
Provided by IHS under license with IEC
No reproduction or networking permitted without license from IHS
Not for Resale

CONTENTS

Page

FOREWORD 5

PREFACE 5

Clause

1. Scope 7
2. Terminology 7
3. Dimensions 9
4. Connections 9
5. Marking 9
6. Statement of compliance 9

Table I — Marking and connections for three-conductor cable termination plug assemblies and receptacle socket assemblies 11

Table II — Marking and connections for four-conductor cable termination plug assemblies and receptacle socket assemblies 13

FIGURES 14

Copyright International Electrotechnical Commission
Provided by IHS under license with IEC
No reproduction or networking permitted without license from IHS
Not for Resale

COMMISSION ÉLECTROTECHNIQUE INTERNATIONALE

RACCORDEMENTS PAR FICHE ET RÉCEPTACLE DES CÂBLES HAUTE TENSION POUR ÉQUIPEMENTS À RAYONS X À USAGE MÉDICAL

PRÉAMBULE

1) Les décisions ou accords officiels de la CEI en ce qui concerne les questions techniques, préparés par des Comités d'Etudes où sont représentés tous les Comités nationaux s'intéressant à ces questions, expriment dans la plus grande mesure possible un accord international sur les sujets examinés.

2) Ces décisions constituent des recommandations internationales et sont agréées comme telles par les Comités nationaux.

3) Dans le but d'encourager l'unification internationale, la CEI exprime le vœu que tous les Comités nationaux adoptent dans leurs règles nationales le texte de la recommandation de la CEI, dans la mesure où les conditions nationales le permettent. Toute divergence entre la recommandation de la CEI et la règle nationale correspondante doit, dans la mesure du possible, être indiquée en termes clairs dans cette dernière.

PRÉFACE

La présente norme a été établie par le Sous-Comité 62B: Appareils à rayons X fonctionnant jusqu'à 400 kV et dispositifs accessoires, du Comité d'Etudes N° 62 de la CEI: Equipements électriques dans la pratique médicale.

Elle constitue la deuxième édition de la Publication 526 (1975) de la CEI.

La première édition fut publiée en 1975 et contenait les prescriptions concernant les raccordements par fiche et réceptacle des câbles tripolaires à haute tension. Elle était issue d'un premier projet discuté lors de la réunion tenue à Londres en 1970. A la suite de la réunion tenue à Rockville, Maryland, en 1973, le projet, document 62B(Bureau Central)13, fut soumis à l'approbation des Comités nationaux suivant la Règle des Six Mois en janvier 1974. Seize pays se sont prononcés explicitement en faveur de la publication.

Un projet comprenant les prescriptions supplémentaires concernant les raccordements par fiche et réceptacle des câbles quadripolaires à haute tension fut discuté lors de la réunion tenue à Ottawa en 1976. A la suite de cette réunion, le projet, document 62B(Bureau Central)30, fut soumis à l'approbation des Comités nationaux suivant la Règle des Six Mois en décembre 1976.

Les pays suivants se sont prononcés explicitement en faveur de la publication:

Afrique du Sud (République d')	Finlande
Allemagne	France
Australie	Italie
Belgique	Japon
Canada	Pays-Bas
Chine	Royaume-Uni
Danemark	Suède
Egypte	Suisse
Espagne	Turquie

Les prescriptions concernant les raccordements par fiche et réceptacle des câbles tripolaires à haute tension contenues dans la présente norme sont identiques à celles de la première édition.

Copyright International Electrotechnical Commission
Provided by IHS under license with IEC
No reproduction or networking permitted without license from IHS
Not for Resale

INTERNATIONAL ELECTROTECHNICAL COMMISSION

HIGH-VOLTAGE CABLE PLUG AND SOCKET CONNECTIONS FOR MEDICAL X-RAY EQUIPMENT

FOREWORD

1) The formal decisions or agreements of the IEC on technical matters, prepared by Technical Committees on which all the National Committees having a special interest therein are represented, express, as nearly as possible, an international consensus of opinion on the subjects dealt with.

2) They have the form of recommendations for international use and they are accepted by the National Committees in that sense.

3) In order to promote international unification, the IEC expresses the wish that all National Committees should adopt the text of the IEC recommendation for their national rules in so far as national conditions will permit. Any divergence between the IEC recommendation and the corresponding national rules should, as far as possible, be clearly indicated in the latter.

PREFACE

This standard has been prepared by Sub-Committee 62B, X-ray Equipment Operating up to 400 kV and Accessories, of IEC Technical Committee No. 62, Electrical Equipment in Medical Practice.

It forms the second edition to IEC Publication 526 (1975).

The first edition was published in 1975 containing the requirements on three-conductor high-voltage cable plug and socket connections. It was based upon a first draft discussed at the meeting in London in 1970. As a result of the meeting held in Rockville, Maryland, in 1973, the draft, Document 62B(Central Office)13, was submitted to the National Committees for approval under the Six Months' Rule in January 1974. Sixteen countries voted explicitly in favour of publication.

A draft incorporating the additional requirements on four-conductor high-voltage cable plug and socket connections was discussed at the meeting held in Ottawa in 1976. As a result of this meeting, the draft, Document 62B(Central Office)30, was submitted to the National Committees for approval under the Six Months' Rule in December 1976.

The following countries voted explicitly in favour of publication:

Australia	Italy
Belgium	Japan
Canada	Netherlands
China	South Africa (Republic of)
Denmark	Spain
Egypt	Sweden
Finland	Switzerland
France	Turkey
Germany	United Kingdom

The requirements on three-conductor high-voltage cable plug and socket connections in the present standard are identical with those of the first edition.

Copyright International Electrotechnical Commission
Provided by IHS under license with IEC
No reproduction or networking permitted without license from IHS
Not for Resale

RACCORDEMENTS PAR FICHE ET RÉCEPTACLE DES CÂBLES HAUTE TENSION POUR ÉQUIPEMENTS À RAYONS X À USAGE MÉDICAL

1. Domaine d'application

La présente norme traite:

— des dimensions essentielles assurant l'interchangeabilité mécanique;

— des dimensions recommandées;

— du raccordement des conducteurs aux contacts de la fiche et du réceptacle;

— des indications au niveau des contacts de la fiche et du réceptacle;

des dispositifs de raccordement par fiches et réceptacles des câbles haute tension à trois conducteurs et à quatre conducteurs pour équipements à rayons X à usage médical.

Notes 1. — Etant donné que la qualité d'un raccordement par fiche et réceptacle d'un câble haute tension dépend des matériaux constituant l'ensemble embout de câble et l'ensemble embase réceptacle, ainsi que des facteurs d'environnement, les valeurs de haute tension nominale et d'intensité de courant n'apparaissent pas dans la présente norme.

2. — Les moyens destinés à empêcher le démontage, sans l'aide d'outil, de la bague-écrou (voir paragraphe 2.2) ou de l'ensemble embout de câble ne sont pas décrits dans la présente norme.

3. — En cas d'utilisation de raccordements de câble haute tension d'un type autre que celui décrit dans la présente norme, l'équipement à rayons X doit être conforme aux prescriptions des normes de la CEI qui le concernent.

2. Terminologie

2.1 *Degré des prescriptions*

Dans la présente norme le verbe auxiliaire

— « devoir » mis au présent signifie que le respect d'une prescription est impératif pour la conformité à la norme;

— « devoir » mis au conditionnel signifie que le respect d'une prescription est fortement recommandé mais non impératif pour la conformité à la norme;

— « pouvoir » mis au présent signifie que le respect d'une prescription peut être réalisé d'une manière particulière, pour la conformité à la norme.

Note — Ces définitions sont à l'étude.

2.2 *Termes*

Les raccordements de câble haute tension suivant la présente norme sont constitués par:

— l'ensemble embout de câble se composant des principaux éléments suivants:

bague-écrou	pièce 1 — figures 1 et 5 (pages 14 et 17);
fiche	pièce 2 — figures 1 et 5;
broches de contact	pièce 3 — figures 1 et 5;

adaptés à l'extrémité préparée du câble, avec les dispositions convenables de mise à la terre, d'isolation et d'étanchéité;

Copyright International Electrotechnical Commission
Provided by IHS under license with IEC
No reproduction or networking permitted without license from IHS
Not for Resale

HIGH-VOLTAGE CABLE PLUG AND SOCKET CONNECTIONS FOR MEDICAL X-RAY EQUIPMENT

1. Scope

This standard deals with:

— essential dimensions to ensure mechanical interchangeability;

— recommended dimensions;

— wiring connections to contacts of plug and socket;

— marking of contacts of plug and socket;

of three-conductor and four-conductor high-voltage cable plug and socket connections for medical X-ray equipment.

Notes 1. — Ratings of maximum potential difference and electric current are not dealt with in this standard because the behaviour of a high-voltage cable plug and socket connection depends on the materials of the cable termination plug assembly and the receptacle socket assembly, and upon environmental factors.

2. — This standard does not include details or particulars of means for preventing removal of the ring nut (see Sub-clause 2.2) or of the cable termination plug assembly without the use of a tool.

3. — In cases where high-voltage connections of a type not complying with this standard are used, the X-ray equipment shall comply with the appropriate IEC standards.

2. Terminology

2.1 *Degree of requirements*

In this standard the auxiliary verb

— "shall" implies that compliance with a requirement is mandatory for compliance with the standard

— "should" implies that compliance with a requirement is strongly recommended but is not mandatory for compliance with the standard

— "may" implies that compliance with a requirement is permitted to be accomplished in a particular manner, for compliance with the standard.

Note — These definitions are under consideration.

2.2 *Terms*

A high-voltage cable connection according to this standard is composed of:

— the cable termination plug assembly consisting of the main components:

ring nut	component 1 — Figures 1 and 5 (pages 14 and 17);
plug	component 2 — Figures 1 and 5;
contact pins	component 3 — Figures 1 and 5;

fitted to the prepared cable end with suitable provision for earthing, insulation and sealing;

Copyright International Electrotechnical Commission
Provided by IHS under license with IEC
No reproduction or networking permitted without license from IHS
Not for Resale

— l'ensemble embase réceptacle se composant des principaux éléments:

collerette	pièce 4 — figure 3 (page 16);
bague de butée	pièce 5 — figure 4 (page 16);
réceptacle avec contacts et bornes	pièce 6 — figures 2 et 6 (pages 15 et 18);

la collerette pouvant être partie intégrante d'un générateur haute tension, d'une gaine équipée ou de tout autre élément de l'équipement.

3. Dimensions

Les dimensions de raccordement de câble haute tension doivent être conformes à celles données aux figures 1 à 4 ou 3 à 6, selon le cas, et devraient être conformes à celles indiquées entre parenthèses.

4. Raccordements

Les raccordements du générateur haute tension et du tube à rayons X aux bornes de l'ensemble embase réceptacle, et le raccordement des deux ensembles embout de câble doivent être réalisés comme représenté aux tableaux I ou II, selon le cas.

5. Indications

Les bornes de l'ensemble embase réceptacle doivent être identifiées par marquage avec les symboles graphiques ou littéraux précisés dans les tableaux I ou II et comme représenté aux figures 2 ou 6.

Si les broches de contact de l'ensemble embout de câble doivent être identifiées, les indications doivent être conformes aux tableaux I ou II et comme représenté aux figures 1 ou 5.

6. Déclaration de conformité

Si la conformité d'un ensemble embout de câble et/ou d'un ensemble embase réceptacle avec la présente norme doit être spécifiée, cela doit être indiqué comme suit:

— raccordement de câble à trois conducteurs CEI 526/1975;

— embout de câble à trois conducteurs CEI 526/1975;

— embase réceptacle à trois conducteurs CEI 526/1975;

ou:

— raccordement de câble à quatre conducteurs CEI 526/1978;

— embout de câble à quatre conducteurs CEI 526/1978;

— embase réceptacle à quatre conducteurs CEI 526/1978.

Copyright International Electrotechnical Commission
Provided by IHS under license with IEC
No reproduction or networking permitted without license from IHS
Not for Resale

— the receptacle socket assembly consisting of the main components:

mounting flange	component 4 — Figure 3 (page 16);
thrust ring	component 5 — Figure 4 (page 16);
socket with contacts and terminals	component 6 — Figures 2 and 6 (pages 15 and 18);

the mounting flange possibly forming part of a high potential assembly, an X-ray tube assembly or other item of equipment.

3. Dimensions

The dimensions of the high-voltage cable connection shall comply with those shown in Figures 1 to 4 or 3 to 6, as appropriate, and should comply with those enclosed in parentheses.

4. Connections

The connections from the high potential assembly and from the X-ray tube to the terminals of the receptacle socket assembly and the connections of the two cable termination plug assemblies to the cable shall be effected as shown in Tables I or II, as appropriate.

5. Marking

The terminals of the receptacle socket assembly shall be identified by marking with either graphical or letter symbols as given in Tables I or II and shown in Figures 2 or 6.

If the contact pins of the cable termination plug assembly are to be identified, the marking shall be in accordance with Tables I or II and with Figures 1 or 5.

6. Statement of compliance

If compliance of a cable termination plug assembly and/or a receptacle socket assembly with this standard is to be stated, this shall be indicated appropriately as follows:

— three-conductor cable connection IEC 526/1975;

— three-conductor cable termination IEC 526/1975;

— three-conductor receptacle socket IEC 526/1975;

or:

— four-conductor cable connection IEC 526/1978;

— four-conductor cable termination IEC 526/1978;

— four-conductor receptacle socket IEC 526/1978.

Copyright International Electrotechnical Commission
Provided by IHS under license with IEC
No reproduction or networking permitted without license from IHS
Not for Resale

Copyright International Electrotechnical Commission
Provided by IHS under license with IEC
No reproduction or networking permitted without license from IHS
Not for Resale

TABLEAU I

Indications et raccordements pour l'ensemble embase réceptacle et l'ensemble embout de câble à trois conducteurs

Indications des bornes de l'embase réceptacle et indications facultatives des broches de contact de l'ensemble embout de câble			Raccordements de câblage						
			Générateur haute tension Bornes de l'embase réceptacle			Câble avec des ensembles embout de câble à chaque extrémité	Bornes de l'embase réceptacle de la gaine		
			Côté cathode avec alimentation du filament		Côté anode		Côté cathode avec filament(s)		Côté anode
Borne ou broche pour	Symbole graphique (au choix)	Symbole littéral (au choix)	Pour tube à un ou deux foyers	Pour tube à un seul foyer uniquement			Tube à double foyer	Tube à un foyer	
Commun	Nul	C	Une sortie de chacune des alimentations GF et PF	Une sortie de l'alimentation du filament	Toutes les bornes du réceptacle reliées entre elles	Broches de contact correspondantes reliées une à une	Une sortie de chacun des filaments GF et PF	Une sortie du filament	Toutes les bornes du réceptacle reliées entre elles
Filament du plus grand foyer (GF)	□	L	L'autre sortie de l'alimentation GF	L'autre sortie de l'alimentation du filament			L'autre sortie du filament GF	L'autre sortie du filament	
Filament du plus petit foyer (PF)	■ □	S	L'autre sortie de l'alimentation PF	L'autre sortie de l'alimentation ou *			L'autre sortie du filament PF	L'autre sortie du filament ou *	
Schéma de raccordement: commun = C le plus grand = L le plus petit = S			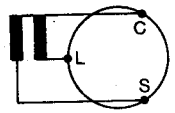	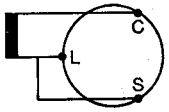 ou 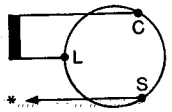	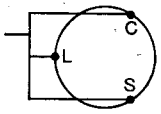	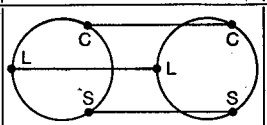	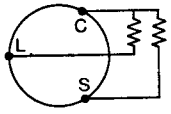	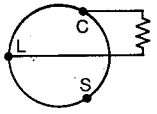 ou 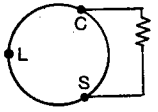 ou 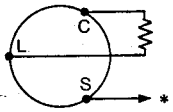	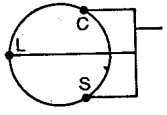

* Tension fonctionnelle auxiliaire si nécessaire.

Copyright International Electrotechnical Commission
Provided by IHS under license with IEC
No reproduction or networking permitted without license from IHS
Not for Resale

TABLE I

Marking and connections for three-conductor cable termination plug assemblies and receptacle socket assemblies

Marking of terminals of receptacle socket and optional marking of contact pins of cable termination plug			Connections for wiring						
			High potential assembly receptacle socket terminals			Cable with termination plug assemblies at either end	X-ray tube housing receptacle socket terminals		
			Cathode side with filament supply		Anode side		Cathode side with filament(s)		Anode side
Terminal or pin for	Graphical symbol (alternatives)	Letter symbol	For double or single focus tube	For single focus tube only			Double focus tube	Single focus tube	
Common	None	C	One end of both L and S filaments supply	One end of filament supply	All socket terminals connected	Corresponding contact pins interconnected	One end of both L and S filaments	One end of filament	All socket terminals connected
Larger focus filament (L)	▢	L	Other end of L filament supply	Other end of filament supply			Other end of L filament	Other end of filament	
Smaller focus filament (S)	■ ▢	S	Other end of S filament supply	Other end of filament supply or *			Other end of S filament	Other end of filament or *	
Connection diagrams: common = C larger = L smaller = S			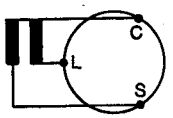	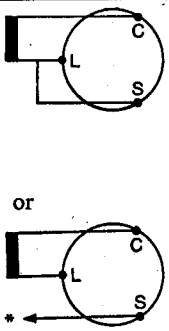	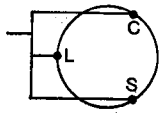	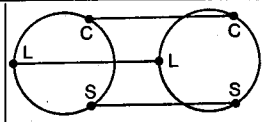	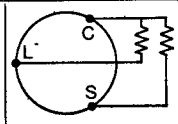	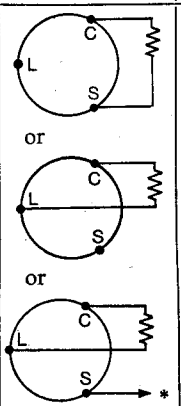	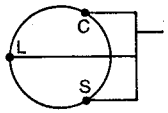

* Auxiliary functional potential if required.

Copyright International Electrotechnical Commission
Provided by IHS under license with IEC
No reproduction or networking permitted without license from IHS
Not for Resale

TABLEAU II

Indications et raccordements pour l'ensemble embase réceptacle et l'ensemble embout de câble à quatre conducteurs

Indications des bornes de l'embase réceptacle et indications facultatives des broches de contact de l'ensemble embout de câble			Raccordements de câblage						
			Générateur haute tension Bornes de l'embase réceptacle				Bornes de l'embase réceptacle de la gaine		
			Côte cathode avec alimentation du filament et alimentation de la tension auxiliaire		Côté anode		Côté cathode avec filament(s) et dispositif avec tension auxiliaire		Côté anode
Borne ou broche pour	Symbole graphique (au choix)	Symbole littéral (au choix)	Pour tube à un ou deux foyers	Pour tube à un seul foyer uniquement		Câble avec des ensembles embout de câble à chaque extrémité	Tube à double foyer	Tube à un foyer	
Commun	Nul	C	Une sortie de chacune des alimentations GF et PF et une sortie de l'alimentation de la tension auxiliaire	Une sortie de l'alimentation du filament et une sortie de l'alimentation de la tension auxiliaire	Toutes les bornes du réceptacle reliées entre elles	Broches de contact correspondantes reliées une à une	Une sortie de chacun des filaments GF et PF et une sortie du dispositif à tension auxiliaire	Une sortie du filament et une sortie du dispositif à tension auxiliaire	Toutes les bornes du réceptacle reliées entre elles
Filament du plus grand foyer (GF)		L	L'autre sortie de l'alimentation GF	L'autre sortie de l'alimentation du filament Les bornes GF et PF reliées entre elles			L'autre sortie du filament GF	L'autre sortie du filament	
Filament du plus petit foyer (PF)	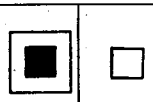	S	L'autre sortie de l'alimentation PF				L'autre sortie du filament PF	L'autre sortie du filament	
Dispositif avec tension fonctionnelle auxiliaire	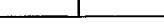	G	L'autre sortie de l'alimentation de la tension auxiliaire	L'autre sortie de l'alimentation de la tension auxiliaire			L'autre sortie du dispositif à tension auxiliaire	L'autre sortie du dispositif à tension auxiliaire	
Schéma de raccordement: commun = C le plus grand = L le plus petit = S auxiliaire = G			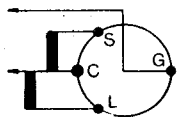	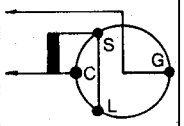	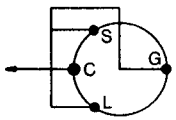	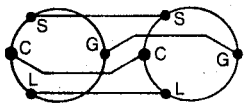	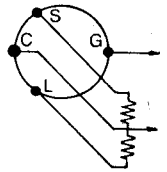	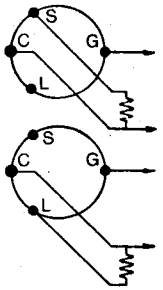	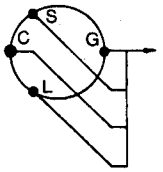

Copyright International Electrotechnical Commission
Provided by IHS under license with IEC
No reproduction or networking permitted without license from IHS
Not for Resale

TABLE II

Marking and connections for four-conductor cable termination plug assemblies and receptacle socket assemblies

Marking of terminals of receptacle socket and optional marking of contact pins of cable termination plug			Connections for wiring						
			High potential assembly receptacle socket terminals				X-ray tube housing receptacle socket terminals		
			Cathode side with filament supply and auxiliary potential supply		Anode side	Cable with termination plug assemblies at either end	Cathode side with filament(s) and auxiliary device		Anode side
Terminal or pin for	Graphical symbol (alternatives)	Letter symbol (alternatives)	For double or single focus tube	For single focus tube only			Double focus tube	Single focus tube	
Common	None	C	One end of both L and S filaments supply and one end of auxiliary potential supply	One end of filament supply and one end of auxiliary potential supply	All socket terminals connected	Corresponding contact pins interconnected	One end of both L and S filaments and one end of auxiliary device	One end of filament and one end of auxiliary device	All socket terminals connected
Larger focus filament (L)		L	Other end of L filament supply	Other end of filament supply			Other end of L filament	Other end of filament	
Smaller focus filament (S)		S	Other end of S filament supply	Terminals L and S interconnected			Other end of S filament	Other end of filament	
Auxiliary functional potential device		G	Other end of auxiliary potential supply	Other end of auxiliary potential supply			Other end of auxiliary device	Other end of auxiliary device	
Connection diagrams: common = C larger = L smaller = S auxiliary = G			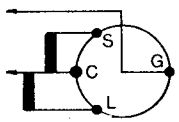	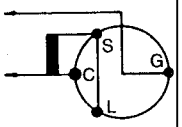	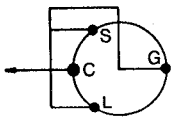	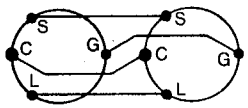	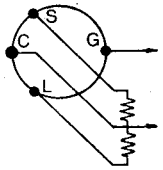	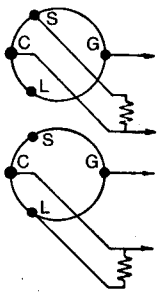	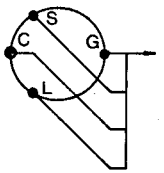

Dimensions en millimètres *Dimensions in millimetres*

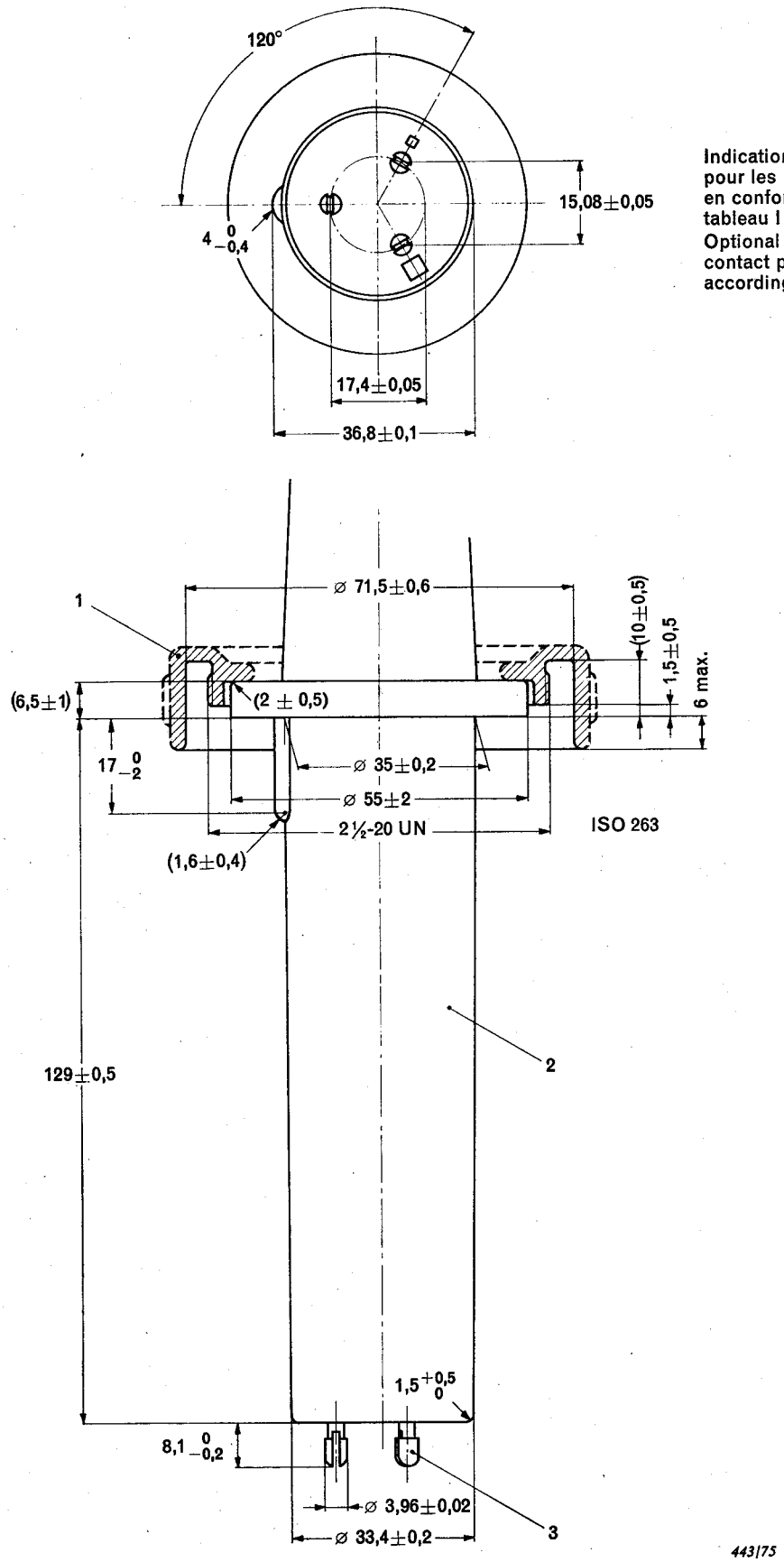

FIG. 1. — Embout de câble à trois conducteurs.
Three-conductor cable termination plug.

Copyright International Electrotechnical Commission
Provided by IHS under license with IEC
No reproduction or networking permitted without license from IHS
Not for Resale

Dimensions en millimètres *Dimensions in millimetres*

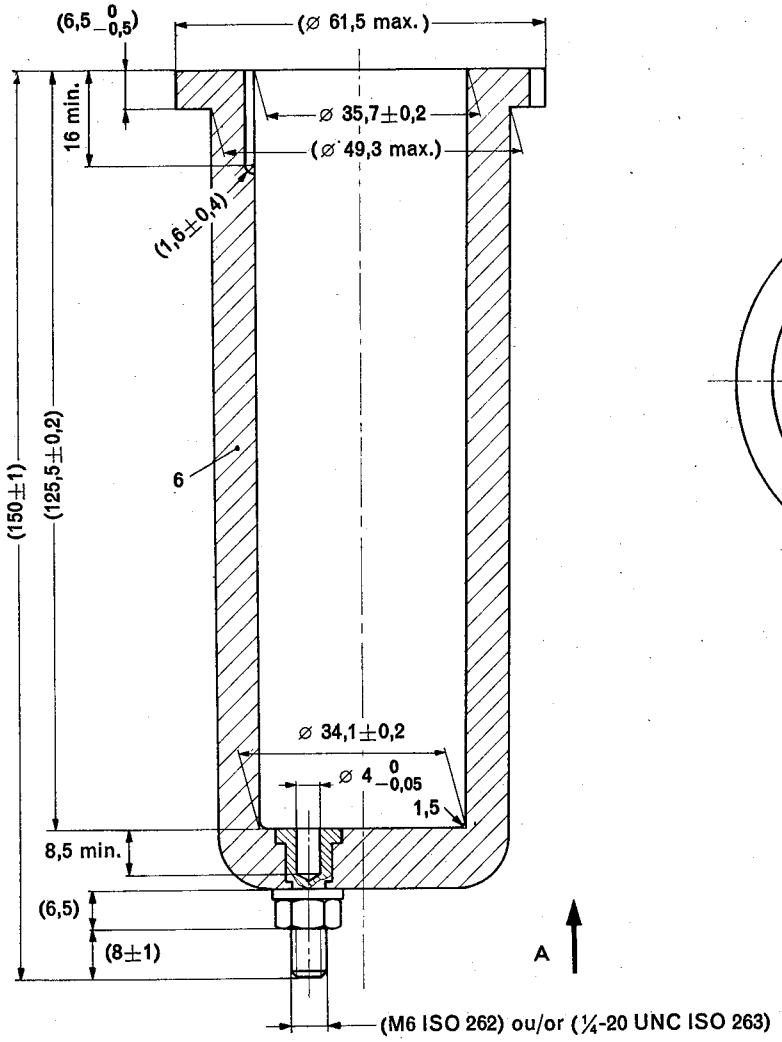

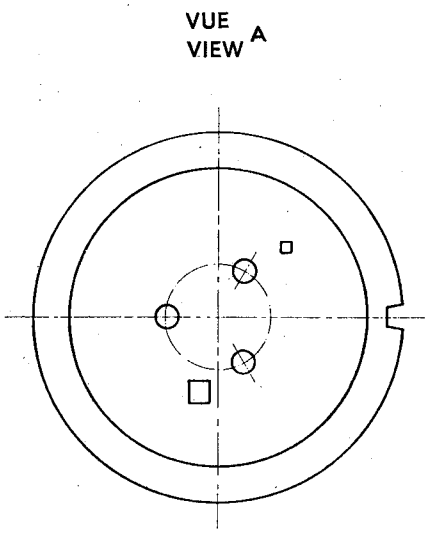

Indication sur l'embase réceptacle en conformité avec le tableau I
Marking of terminals of receptacle socket according to Table I

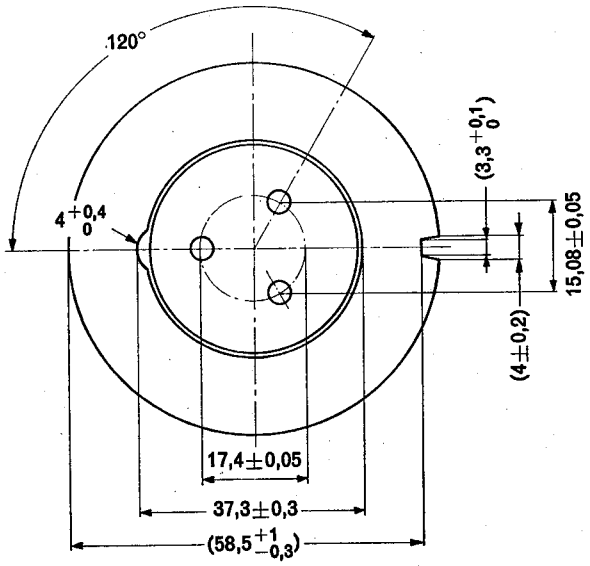

444/75

FIG. 2. — Embase réceptacle à trois conducteurs.
Three-conductor receptacle socket.

Copyright International Electrotechnical Commission
Provided by IHS under license with IEC
No reproduction or networking permitted without license from IHS
Not for Resale

Dimensions en millimètres

Dimensions in millimetres

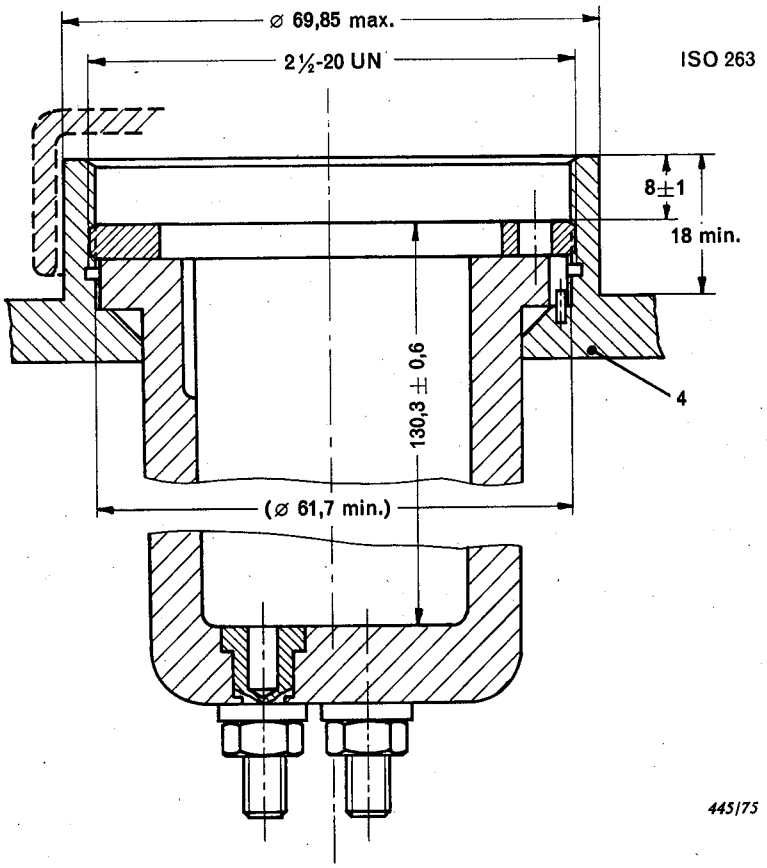

FIG. 3. — Ensemble embase réceptacle.
Receptacle socket assembly.

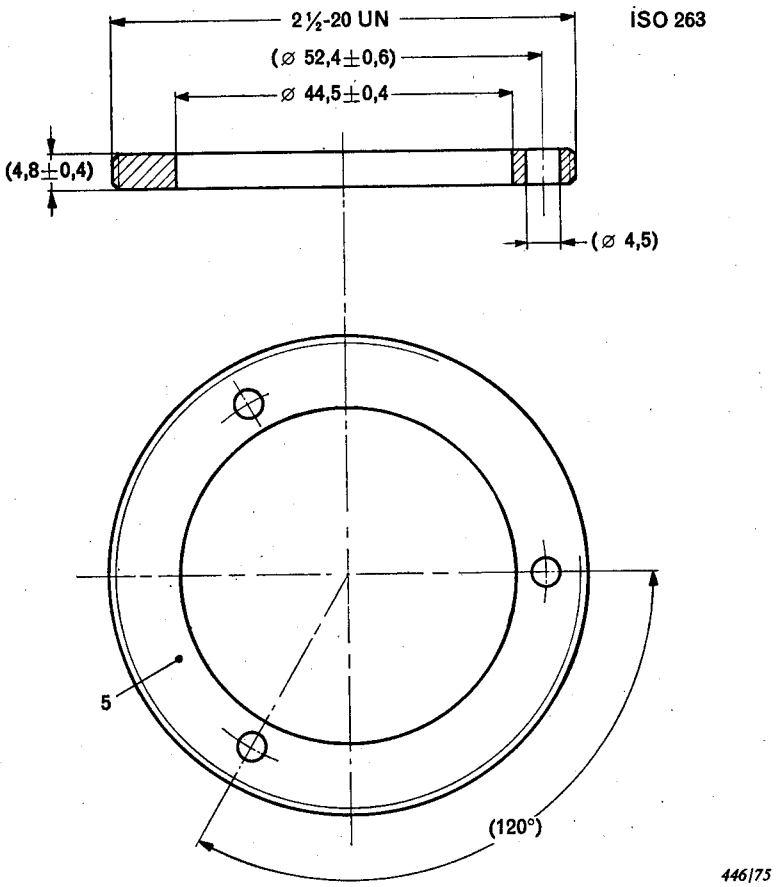

FIG. 4. — Bague de butée.
Thrust ring.

Copyright International Electrotechnical Commission
Provided by IHS under license with IEC
No reproduction or networking permitted without license from IHS
Not for Resale

Dimensions en millimètres

Dimensions in millimetres

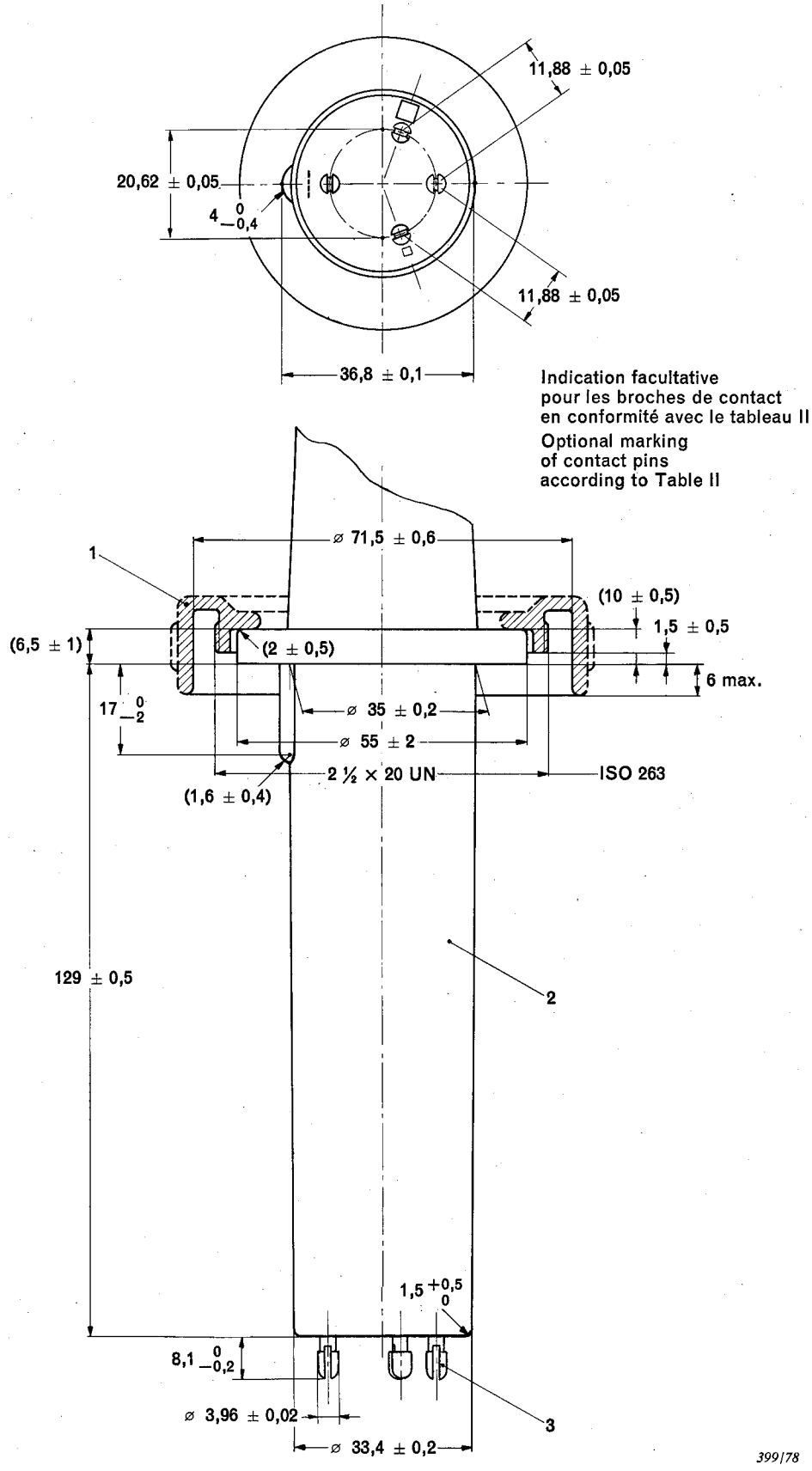

FIG. 5. — Embout de câble à quatre conducteurs.
Four-conductor cable termination plug.

Copyright International Electrotechnical Commission
Provided by IHS under license with IEC
No reproduction or networking permitted without license from IHS
Not for Resale

Dimensions en millimètres *Dimensions in millimetres*

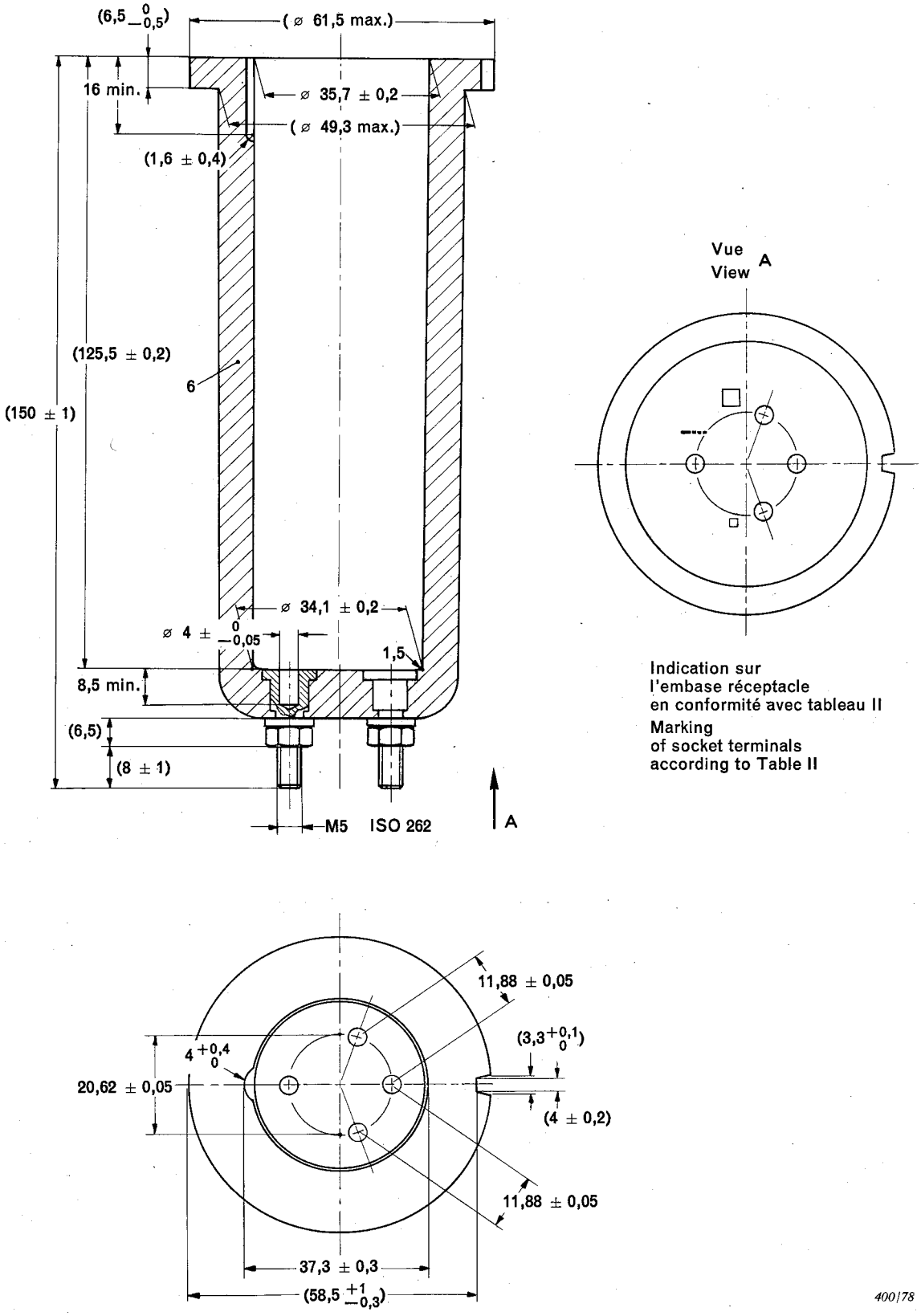

FIG. 6. — Embase réceptacle à quatre conducteurs.
Four-conductor receptacle socket.

Copyright International Electrotechnical Commission
Provided by IHS under license with IEC
No reproduction or networking permitted without license from IHS
Not for Resale

--`,,```,,,,````-`-`,,`,,`,`,,`---

Copyright International Electrotechnical Commission
Provided by IHS under license with IEC
No reproduction or networking permitted without license from IHS

Not for Resale

ICS 11.040.50 ; 29.120.30

Typeset and printed by the IEC Central Office
GENEVA, SWITZERLAND

Copyright International Electrotechnical Commission
Provided by IHS under license with IEC
No reproduction or networking permitted without license from IHS

Not for Resale