NORME INTERNATIONALE

INTERNATIONAL STANDARD

CEI
IEC
60503

Deuxième édition
Second edition
1998-01

Bobines pour magnétoscopes de radiodiffusion

Spools for broadcast videotape recorders (VTRS)

Numéro de référence
Reference number
CEI/IEC 60503: 1998

Copyright International Electrotechnical Commission
Provided by IHS under license with IEC
No reproduction or networking permitted without license from IHS
Not for Resale

Numéros des publications

Depuis le 1er janvier 1997, les publications de la CEI sont numérotées à partir de 60000.

Publications consolidées

Les versions consolidées de certaines publications de la CEI incorporant les amendements sont disponibles. Par exemple, les numéros d'édition 1.0, 1.1 et 1.2 indiquent respectivement la publication de base, la publication de base incorporant l'amendement 1, et la publication de base incorporant les amendements 1 et 2.

Validité de la présente publication

Le contenu technique des publications de la CEI est constamment revu par la CEI afin qu'il reflète l'état actuel de la technique.

Des renseignements relatifs à la date de reconfirmation de la publication sont disponibles dans le Catalogue de la CEI.

Les renseignements relatifs à ces révisions, à l'établissement des éditions révisées et aux amendements peuvent être obtenus auprès des Comités nationaux de la CEI et dans les documents ci-dessous:

- **Bulletin de la CEI**
- **Annuaire de la CEI**
  Accès en ligne*
- **Catalogue des publications de la CEI**
  Publié annuellement et mis à jour régulièrement (Accès en ligne)*

Terminologie, symboles graphiques et littéraux

En ce qui concerne la terminologie générale, le lecteur se reportera à la CEI 60050: *Vocabulaire Electrotechnique International* (VEI).

Pour les symboles graphiques, les symboles littéraux et les signes d'usage général approuvés par la CEI, le lecteur consultera la CEI 60027: *Symboles littéraux à utiliser en électrotechnique,* la CEI 60417: S*ymboles graphiques utilisables sur le matériel. Index, relevé et compilation des feuilles individuelles,* et la CEI 60617: *Symboles graphiques pour schémas.*

Publications de la CEI établies par le même comité d'études

L'attention du lecteur est attirée sur les listes figurant à la fin de cette publication, qui énumèrent les publications de la CEI préparées par le comité d'études qui a établi la présente publication.

* Voir adresse «site web» sur la page de titre.

Numbering

As from 1 January 1997 all IEC publications are issued with a designation in the 60000 series.

Consolidated publications

Consolidated versions of some IEC publications including amendments are available. For example, edition numbers 1.0, 1.1 and 1.2 refer, respectively, to the base publication, the base publication incorporating amendment 1 and the base publication incorporating amendments 1 and 2.

Validity of this publication

The technical content of IEC publications is kept under constant review by the IEC, thus ensuring that the content reflects current technology.

Information relating to the date of the reconfirmation of the publication is available in the IEC catalogue.

Information on the revision work, the issue of revised editions and amendments may be obtained from IEC National Committees and from the following IEC sources:

- **IEC Bulletin**
- **IEC Yearbook**
  On-line access*
- **Catalogue of IEC publications**
  Published yearly with regular updates (On-line access)*

Terminology, graphical and letter symbols

For general terminology, readers are referred to IEC 60050: *International Electrotechnical Vocabulary* (IEV).

For graphical symbols, and letter symbols and signs approved by the IEC for general use, readers are referred to publications IEC 60027: *Letter symbols to be used in electrical technology*, IEC 60417: *Graphical symbols for use on equipment. Index, survey and compilation of the single sheets* and IEC 60617: *Graphical symbols for diagrams.*

IEC publications prepared by the same technical committee

The attention of readers is drawn to the end pages of this publication which list the IEC publications issued by the technical committee which has prepared the present publication.

* See web site address on title page.

Copyright International Electrotechnical Commission
Provided by IHS under license with IEC
No reproduction or networking permitted without license from IHS
Not for Resale

NORME INTERNATIONALE

INTERNATIONAL STANDARD

CEI
IEC
60503

Deuxième édition
Second edition
1998-01

Bobines pour magnétoscopes de radiodiffusion

Spools for broadcast videotape recorders (VTRS)

© IEC 1998 Droits de reproduction réservés — Copyright - all rights reserved

Aucune partie de cette publication ne peut être reproduite ni utilisée sous quelque forme que ce soit et par aucun procédé, électronique ou mécanique, y compris la photocopie et les microfilms, sans l'accord écrit de l'éditeur.

No part of this publication may be reproduced or utilized in any form or by any means, electronic or mechanical, including photocopying and microfilm, without permission in writing from the publisher.

International Electrotechnical Commission 3, rue de Varembé Geneva, Switzerland
Telefax: +41 22 919 0300 e-mail: inmail@iec.ch IEC web site http: //www.iec.ch

Commission Electrotechnique Internationale
International Electrotechnical Commission
Международная Электротехническая Комиссия

CODE PRIX
PRICE CODE J

Pour prix, voir catalogue en vigueur
For price, see current catalogue

Copyright International Electrotechnical Commission
Provided by IHS under license with IEC
No reproduction or networking permitted without license from IHS

Not for Resale

SOMMAIRE

Pages

AVANT-PROPOS 4

Articles

1 Domaine d'application et objet 6

2 Références normatives 6

3 Dimensions nominales des bobines 8

4 Dimensions des bobines 10

5 Schémas des bobines 16

Tableaux

1 Dimensions nominales de la bobine 8

2a Bobines de type C, dimensions des bobines 10

2b Bobines de type C, dimension B 10

3a Bobines de type B, dimensions des bobines 12

3b Bobines de type B, dimension B 12

4a Bobines de type transversal, dimensions des bobines 14

4b Bobines de type transversal, dimensions B 14

Figure 1 Bobines de type C, type B, type transversal 16

Copyright International Electrotechnical Commission
Provided by IHS under license with IEC
No reproduction or networking permitted without license from IHS Not for Resale

CONTENTS

Page

FOREWORD 5

Clause

1 Scope and object 7

2 Normative references 7

3 Nominal spool sizes 9

4 Spool dimensions 11

5 Spool diagram 17

Tables

1 Nominal spool size 9

2a Spool type C, spool dimensions 11

2b Spool type C, dimension B 11

3a Spool type B, spool dimensions 13

3b Spool type B, dimension B 13

4a Spool transverse type, spool dimensions 15

4b Spool transverse type, dimensions B 15

Figure 1 Spool type C, type B, transverse 17

Copyright International Electrotechnical Commission
Provided by IHS under license with IEC
No reproduction or networking permitted without license from IHS Not for Resale

COMMISSION ÉLECTROTECHNIQUE INTERNATIONALE

_____

BOBINES POUR MAGNÉTOSCOPES DE RADIODIFFUSION

AVANT-PROPOS

1) La CEI (Commission Electrotechnique Internationale) est une organisation mondiale de normalisation composée de l'ensemble des comités électrotechniques nationaux (Comités nationaux de la CEI). La CEI a pour objet de favoriser la coopération internationale pour toutes les questions de normalisation dans les domaines de l'électricité et de l'électronique. A cet effet, la CEI, entre autres activités, publie des Normes internationales. Leur élaboration est confiée à des comités d'études, aux travaux desquels tout Comité national intéressé par le sujet traité peut participer. Les organisations internationales, gouvernementales et non gouvernementales, en liaison avec la CEI, participent également aux travaux. La CEI collabore étroitement avec l'Organisation Internationale de Normalisation (ISO), selon des conditions fixées par accord entre les deux organisations.
2) Les décisions ou accords officiels de la CEI concernant les questions techniques représentent, dans la mesure du possible un accord international sur les sujets étudiés, étant donné que les Comités nationaux intéressés sont représentés dans chaque comité d'études.
3) Les documents produits se présentent sous la forme de recommandations internationales. Ils sont publiés comme normes, rapports techniques ou guides et agréés comme tels par les Comités nationaux.
4) Dans le but d'encourager l'unification internationale, les Comités nationaux de la CEI s'engagent à appliquer de façon transparente, dans toute la mesure possible, les Normes internationales de la CEI dans leurs normes nationales et régionales. Toute divergence entre la norme de la CEI et la norme nationale ou régionale correspondante doit être indiquée en termes clairs dans cette dernière.
5) La CEI n'a fixé aucune procédure concernant le marquage comme indication d'approbation et sa responsabilité n'est pas engagée quand un matériel est déclaré conforme à l'une de ses normes.
6) L'attention est attirée sur le fait que certains des éléments de la présente Norme internationale peuvent faire l'objet de droits de propriété intellectuelle ou de droits analogues. La CEI ne saurait être tenue pour responsable de ne pas avoir identifié de tels droits de propriété et de ne pas avoir signalé leur existence.

La Norme internationale CEI 60503 a été établie par le sous-comité 60B: Enregistrement vidéo, puis par le comité 100B: Enregistrement, du comité d'études 100 de la CEI: Systèmes et appareils audio, vidéo et multimédia.

Cette deuxième édition annule et remplace la première édition parue en 1975.

Le texte de cette norme est issu des documents suivants:

FDIS	Rapport de vote
100B/110/FDIS	100B/139/RVD

Le rapport de vote indiqué dans le tableau ci-dessus donne toute information sur le vote ayant abouti à l'approbation de cette norme.

Copyright International Electrotechnical Commission
Provided by IHS under license with IEC
No reproduction or networking permitted without license from IHS Not for Resale

INTERNATIONAL ELECTROTECHNICAL COMMISSION

_____

SPOOLS FOR BROADCAST VIDEOTAPE RECORDERS (VTRS)

FOREWORD

1) The IEC (International Electrotechnical Commission) is a worldwide organization for standardization comprising all national electrotechnical committees (IEC National Committees). The object of the IEC is to promote international co-operation on all questions concerning standardization in the electrical and electronic fields. To this end and in addition to other activities, the IEC publishes International Standards. Their preparation is entrusted to technical committees; any IEC National Committee interested in the subject dealt with may participate in this preparatory work. International, governmental and non-governmental organizations liaising with the IEC also participate in this preparation. The IEC collaborates closely with the International Organization for Standardization (ISO) in accordance with conditions determined by agreement between the two organizations.
2) The formal decisions or agreements of the IEC on technical matters express, as nearly as possible, an international consensus of opinion on the relevant subjects since each technical committee has representation from all interested National Committees.
3) The documents produced have the form of recommendations for international use and are published in the form of standards, technical reports or guides and they are accepted by the National Committees in that sense.
4) In order to promote international unification, IEC National Committees undertake to apply IEC International Standards transparently to the maximum extent possible in their national and regional standards. Any divergence between the IEC Standard and the corresponding national or regional standard shall be clearly indicated in the latter.
5) The IEC provides no marking procedure to indicate its approval and cannot be rendered responsible for any equipment declared to be in conformity with one of its standards.
6) Attention is drawn to the possibility that some of the elements of this International Standard may be the subject of patent rights. The IEC shall not be held responsible for identifying any or all such patent rights.

International Standard IEC 60503 has been prepared by subcommittee 60B: Video recording, then by subcommittee 100B: Recording, of IEC technical committee 100: Audio, video and multimedia systems and equipment.

This second edition cancels and replaces the first edition published in 1975.

The text of this standard is based on the following documents:

FDIS	Report on voting
100B/110/FDIS	100B/139/RVD

Full information on the voting for the approval of this standard can be found in the report on voting indicated in the above table.

--`,,`,,`-`-`,,`,,`,`,,`---

Copyright International Electrotechnical Commission
Provided by IHS under license with IEC
No reproduction or networking permitted without license from IHS Not for Resale

BOBINES POUR MAGNÉTOSCOPES DE RADIODIFFUSION

1 Domaine d'application et objet

La présente Norme internationale s'applique aux bobines destinées aux bandes magnétiques utilisées dans les magnétoscopes de radiodiffusion. L'objet de cette norme est de normaliser les bobines utilisées avec les différents formats d'enregistrement vidéo de radiodiffusion.

2 Références normatives

Les documents normatifs suivants contiennent des dispositions qui, par suite de la référence qui y est faite, constituent des dispositions valables pour la présente Norme internationale. Au moment de la publication, les éditions indiquées étaient en vigueur. Tout document normatif est sujet à révision et les parties prenantes aux accords fondés sur la présente Norme internationale sont invitées à rechercher la possibilité d'appliquer les éditions les plus récentes des documents normatifs indiqués ci-après. Les membres de la CEI et de l'ISO possèdent le registre des Normes internationales en vigueur.

CEI 60347:1982, *Magnétoscopes à pistes transversales*

CEI 60558:1982, *Magnétoscopes à enregistrement hélicoïdal de type C*

CEI 60602:1980, *Magnétoscopes à enregistrement hélicoïdal de type B*

--`,,`,,`-`-`,,`,,`,`,,`---

Copyright International Electrotechnical Commission
Provided by IHS under license with IEC
No reproduction or networking permitted without license from IHS Not for Resale

SPOOLS FOR BROADCAST VIDEOTAPE RECORDERS (VTRS)

1 Scope and object

This International Standard is applicable to tape spools which are used with video recorders for broadcast purposes. The object of this standard is to standardize the spools used throughout the various broadcast video recording formats.

2 Normative references

The following normative documents contain provisions which, through reference in this text, constitute provisions of this International Standard. At the time of publication, the editions indicated were valid. All normative documents are subject to revision, and parties to agreements based on this International Standard are encouraged to investigate the possibility of applying the most recent editions of the normative documents listed below. Members of ISO and IEC maintain registers of currently valid International Standards.

IEC 60347:1982, *Transverse track recorders*

IEC 60558:1982, *Type C helical video tape recorders*

IEC 60602:1980, *Type B helical video recorders*

Copyright International Electrotechnical Commission
Provided by IHS under license with IEC
No reproduction or networking permitted without license from IHS Not for Resale

3 Dimensions nominales des bobines

Tableau 1 – Dimensions nominales de la bobine

Dimensions	Format de la bande	Diamètre nominal des bobines		Dimensions		Norme CEI
				Tableau	Figure	
		mm	pouce			
25,40 mm/ 1,0 pouce	Type C	165	6,5	2a 2b	1	Aucune
		203	8,0	2a 2b	1	60503 et 60558
		229	9,0	2a 2b	1	60503 et 60558
		248	9,75	2a 2b	1	60503 et 60558
		267	10,5	2a 2b	1	60503 et 60558
		298	11,75	2a 2b	1	Aucune
		318	12,5	2a 2b	1	60503
		356	14,0	2a 2b	1	60503
25,40 mm/ 1,0 pouce	Type B	165	6,5	3a 3b	1	60602
		203	8,0	3a 3b	1	60602 et 60503
		229	9,0	3a 3b	1	60602 et 60503
		248	9,75	3a 3b	1	60602 et 60503
		267	10,5	3a 3b	1	60602 et 60503
		298	11,75	3a 3b	1	Aucune
		305	12,0	3a 3b	1	60602
		318	12,5	3a 3b	1	60602 et 60503
		356	14,0	3a 3b	1	60503
50,80 mm/ 2,0 pouce	Transversal	165	6,5	4a 4b	1	60347
		203	8,0	4a 4b	1	60347
		267	10,5	4a 4b	1	60347
		318	12,5	4a 4b	1	60347
		356	14,0	4a 4b	1	60347
		397	15,6	4a 4b	1	60347

Copyright International Electrotechnical Commission
Provided by IHS under license with IEC
No reproduction or networking permitted without license from IHS Not for Resale

3 Nominal spool sizes

Table 1 – Nominal spool size

Tape size	Format	Nominal diameter of spools		Dimensions		IEC standard
				Table	Figure	
		mm	in			
25,40 mm/ 1,0 in	Type C	165	6,5	2a 2b	1	None
		203	8,0	2a 2b	1	60503 and 60558
		229	9,0	2a 2b	1	60503 and 60558
		248	9,75	2a 2b	1	60503 and 60558
		267	10,5	2a 2b	1	60503 and 60558
		298	11,75	2a 2b	1	None
		318	12,5	2a 2b	1	60503
		356	14,0	2a 2b	1	60503
25,40 mm/ 1,0 in	Type B	165	6,5	3a 3b	1	60602
		203	8,0	3a 3b	1	60602 and 60503
		229	9,0	3a 3b	1	60602 and 60503
		248	9,75	3a 3b	1	60602 and 60503
		267	10,5	3a 3b	1	60602 and 60503
		298	11,75	3a 3b	1	None
		305	12,0	3a 3b	1	60602
		318	12,5	3a 3b	1	60602 and 60503
		356	14,0	3a 3b	1	60503
50,80 mm/ 2,0 in	Transverse	165	6,5	4a 4b	1	60347
		203	8,0	4a 4b	1	60347
		267	10,5	4a 4b	1	60347
		318	12,5	4a 4b	1	60347
		356	14,0	4a 4b	1	60347
		397	15,6	4a 4b	1	60347

--`,,`,,`-`-`,,`,,`,`,,`---

Copyright International Electrotechnical Commission
Provided by IHS under license with IEC
No reproduction or networking permitted without license from IHS Not for Resale

4 Dimensions des bobines

Tableau 2a – Bobines de type C, dimensions des bobines
(voir figure 1)

Dimensions	Millimètres	Pouces	Degrés
A	$76{,}2\,^{+0{,}1}_{0{,}0}$	$3{,}000\,^{+0{,}004}_{0{,}000}$	
C	$114{,}0\,^{+0{,}5}_{0{,}0}$	4,500 ± 0,010	
D	$82{,}5\,^{+0{,}1}_{0{,}0}$	3,250 ± 0,002	
E	$5{,}60\,^{+0{,}15}_{0{,}00}$	$0{,}219\,^{+0{,}006}_{0{,}000}$	
G			120,0 ± 0,1
H	0,65 max.	0,025 max.	
J	2,5 max.	0,098 max.	
K	91,5 min.	3,600 min.	
L	153 min.	6,000 min.	
M	30,8 ± 0,1	1,212 ± 0,003	
NOTE – Dans le cas de noyaux, la dimension A doit être de $76{,}2\,^{+0{,}3}_{0{,}0}$ mm/$3{,}000\,^{+0{,}012}_{0{,}000}$ pouces			

Tableau 2b – Bobines de type C, dimension B
(voir figure 1)

Millimètres	Pouces
$164{,}8\,^{+0{,}5}_{0{,}0}$	6,500 ± 0,010
$203{,}0\,^{+0{,}5}_{0{,}0}$	8,000 ± 0,010
$229{,}0\,^{+0{,}5}_{0{,}0}$	9,000 ± 0,010
$248{,}0\,^{+0{,}5}_{0{,}0}$	9,750 ± 0,010
$267{,}0\,^{+0{,}5}_{0{,}0}$	10,500 ± 0,010
$298{,}2\,^{+0{,}5}_{0{,}0}$	11,750 ± 0,010
$318{,}0\,^{+0{,}5}_{0{,}0}$	12,500 ± 0,010
$356{,}0\,^{+0{,}5}_{0{,}0}$	14,000 ± 0,010

Copyright International Electrotechnical Commission
Provided by IHS under license with IEC
No reproduction or networking permitted without license from IHS Not for Resale

4 Spool dimensions

Table 2a – Spool type C, spool dimensions
(see figure 1)

Dimensions	Millimetres	Inches	Degrees
A	$76{,}2^{+0{,}1}_{0{,}0}$	$3{,}000^{+0{,}004}_{0{,}000}$	
C	$114{,}0^{+0{,}5}_{0{,}0}$	4,500 ± 0,010	
D	$82{,}5^{+0{,}1}_{0{,}0}$	3,250 ± 0,002	
E	$5{,}60^{+0{,}15}_{0{,}00}$	$0{,}219^{+0{,}006}_{0{,}000}$	
G			120,0 ± 0,1
H	0,65 max.	0,025 max.	
J	2,5 max.	0,098 max.	
K	91,5 min.	3,600 min.	
L	153 min.	6,000 min.	
M	30,8 ± 0,1	1,212 ± 0,003	
NOTE – In the case of plastic hubs, dimension A shall be $76{,}2^{+0{,}3}_{0{,}0}$ mm/$3{,}000^{+0{,}012}_{0{,}000}$ in			

Table 2b – Spool type C, dimension B
(see figure 1)

Millimetres	Inches
$164{,}8^{+0{,}5}_{0{,}0}$	6,500 ± 0,010
$203{,}0^{+0{,}5}_{0{,}0}$	8,000 ± 0,010
$229{,}0^{+0{,}5}_{0{,}0}$	9,000 ± 0,010
$248{,}0^{+0{,}5}_{0{,}0}$	9,750 ± 0,010
$267{,}0^{+0{,}5}_{0{,}0}$	10,500 ± 0,010
$298{,}2^{+0{,}5}_{0{,}0}$	11,750 ± 0,010
$318{,}0^{+0{,}5}_{0{,}0}$	12,500 ± 0,010
$356{,}0^{+0{,}5}_{0{,}0}$	14,000 ± 0,010

Copyright International Electrotechnical Commission
Provided by IHS under license with IEC
No reproduction or networking permitted without license from IHS Not for Resale

Tableau 3a – Bobines de type B, dimensions des bobines
(voir figure 1)

Dimensions	Millimètres	Pouces	Degrés
A	$76{,}2^{+0{,}1}_{0{,}0}$	$3{,}000^{+0{,}004}_{0{,}000}$	
C	$114{,}0^{+0{,}5}_{0{,}0}$	4,500 ± 0,010	
D	$82{,}5^{+0{,}1}_{0{,}0}$	3,250 ± 0,002	
E	$5{,}60^{+0{,}15}_{0{,}0}$	$0{,}219^{+0{,}006}_{0{,}000}$	
G			120,0 ± 0,1
H	0,65 max.	0,025 max.	
J	2,5 max.	0,098 max.	
K	91,5 min.	3,600 min.	
L	153 min.	6,000 min.	
M	30,8 ± 0,1	1,212 ± 0,003	

Tableau 3b – Bobines de type B, dimension B
(voir figure 1)

Millimètres	Pouces
$164{,}8^{+0{,}5}_{0{,}0}$	6,500 ± 0,010
$203{,}0^{+0{,}5}_{0{,}0}$	8,000 ± 0,010
$229{,}0^{+0{,}5}_{0{,}0}$	9,000 ± 0,010
$248{,}0^{+0{,}5}_{0{,}0}$	9,750 ± 0,010
$267{,}0^{+0{,}5}_{0{,}0}$	10,500 ± 0,010
$298{,}2^{+0{,}5}_{0{,}0}$	11,750 ± 0,010
$304{,}5^{+0{,}5}_{0{,}0}$	12,000 ± 0,010
$317{,}2^{+0{,}5}_{0{,}0}$	12,500 ± 0,010
$356{,}0^{+0{,}5}_{0{,}0}$	14,000 ± 0,010

Copyright International Electrotechnical Commission
Provided by IHS under license with IEC
No reproduction or networking permitted without license from IHS Not for Resale

Table 3a – Spool type B, spool dimensions
(see figure 1)

Dimensions	Millimetres	Inches	Degrees
A	$76{,}2^{+0{,}1}_{0{,}0}$	$3{,}000^{+0{,}004}_{0{,}000}$	
C	$114{,}0^{+0{,}5}_{0{,}0}$	4,500 ± 0,010	
D	$82{,}5^{+0{,}1}_{0{,}0}$	3,250 ± 0,002	
E	$5{,}60^{+0{,}15}_{0{,}0}$	$0{,}219^{+0{,}006}_{0{,}000}$	
G			120,0 ± 0,1
H	0,65 max.	0,025 max.	
J	2,5 max.	0,098 max.	
K	91,5 min.	3,600 min.	
L	153 min.	6,000 min.	
M	30,8 ± 0,1	1,212 ± 0,003	

Table 3b – Spool type B, dimension B
(see figure 1)

Millimetres	Inches
$164{,}8^{+0{,}5}_{0{,}0}$	6,500 ± 0,010
$203{,}0^{+0{,}5}_{0{,}0}$	8,000 ± 0,010
$229{,}0^{+0{,}5}_{0{,}0}$	9,000 ± 0,010
$248{,}0^{+0{,}5}_{0{,}0}$	9,750 ± 0,010
$267{,}0^{+0{,}5}_{0{,}0}$	10,500 ± 0,010
$298{,}2^{+0{,}5}_{0{,}0}$	11,750 ± 0,010
$304{,}5^{+0{,}5}_{0{,}0}$	12,000 ± 0,010
$317{,}2^{+0{,}5}_{0{,}0}$	12,500 ± 0,010
$356{,}0^{+0{,}5}_{0{,}0}$	14,000 ± 0,010

Copyright International Electrotechnical Commission
Provided by IHS under license with IEC
No reproduction or networking permitted without license from IHS Not for Resale

Tableau 4a – Bobines de type transversal, dimensions des bobines
(voir figure 1)

Dimensions	Millimètres	Pouces	Degrés
A	$76{,}2^{+0{,}1}_{0{,}0}$	$3{,}000^{+0{,}004}_{0{,}000}$	
C*	$114{,}0^{+0{,}50}_{0{,}00}$	4,500 ± 0,010	
D	$82{,}5^{+0{,}1}_{0{,}0}$	3,250 ± 0,002	
E	$5{,}60^{+0{,}15}_{0{,}00}$	$0{,}219^{+0{,}006}_{0{,}000}$	
F	E/2	E/2	
G			120,0 ± 0,1
H	0,65 max.	0,025 max.	
J	2,5 max.	0,098 max.	
K	91,5 min.	3,600 min.	
L	153 min.	6,000 min.	
M	56,2 ± 0,1	2,212 ± 0,003	

* Sans tenir compte du ressort de frottement. Le ressort de frottement, s'il existe, ne doit pas contrecarrer les performances de la bobine.

Tableau 4b – Bobines de type transversal, dimensions B
(voir figure 1)

Millimètres	Pouces
$165^{+0{,}5}_{0{,}0}$	6,500 ± 0,010
$203^{+0{,}5}_{0{,}0}$	8,000 ± 0,010
$267^{+0{,}5}_{0{,}0}$	10,500 ± 0,010
$318^{+0{,}5}_{0{,}0}$	12,500 ± 0,010
$356^{+0{,}5}_{0{,}0}$	14,000 ± 0,010
$397^{+0{,}5}_{0{,}0}$	15,625 ± 0,010*

* Les bobines de cette dimension sont uniquement destinées à des applications particulières et peuvent ne pas être adaptées à toutes les machines.

Copyright International Electrotechnical Commission
Provided by IHS under license with IEC
No reproduction or networking permitted without license from IHS Not for Resale

Table 4a – Spool transverse type, spool dimensions
(see figure 1)

Dimensions	Millimetres	Inches	Degrees
A	$76{,}2^{+0{,}1}_{0{,}0}$	$3{,}000^{+0{,}004}_{0{,}000}$	
C*	$114{,}0^{+0{,}50}_{0{,}00}$	4,500 ± 0,010	
D	$82{,}5^{+0{,}1}_{0{,}0}$	3,250 ± 0,002	
E	$5{,}60^{+0{,}15}_{0{,}00}$	$0{,}219^{+0{,}006}_{0{,}000}$	
F	E/2	E/2	
G			120,0 ± 0,1
H	0,65 max.	0,025 max.	
J	2,5 max.	0,098 max.	
K	91,5 min.	3,600 min.	
L	153 min.	6,000 min.	
M	56,2 ± 0,1	2,212 ± 0,003	

* Exclusive of friction ring. Friction rings, if provided, shall be such as not to impair spool performance.

Table 4b – Spool transverse type, dimensions B
(see figure 1)

Millimetres	Inches
$165^{+0{,}5}_{0{,}0}$	6,500 ± 0,010
$203^{+0{,}5}_{0{,}0}$	8,000 ± 0,010
$267^{+0{,}5}_{0{,}0}$	10,500 ± 0,010
$318^{+0{,}5}_{0{,}0}$	12,500 ± 0,010
$356^{+0{,}5}_{0{,}0}$	14,000 ± 0,010
$397^{+0{,}5}_{0{,}0}$	15,625 ± 0,010*

* The size reel is for special applications only and may not fit on certain machines.

Copyright International Electrotechnical Commission
Provided by IHS under license with IEC
No reproduction or networking permitted without license from IHS Not for Resale

5 Schémas des bobines

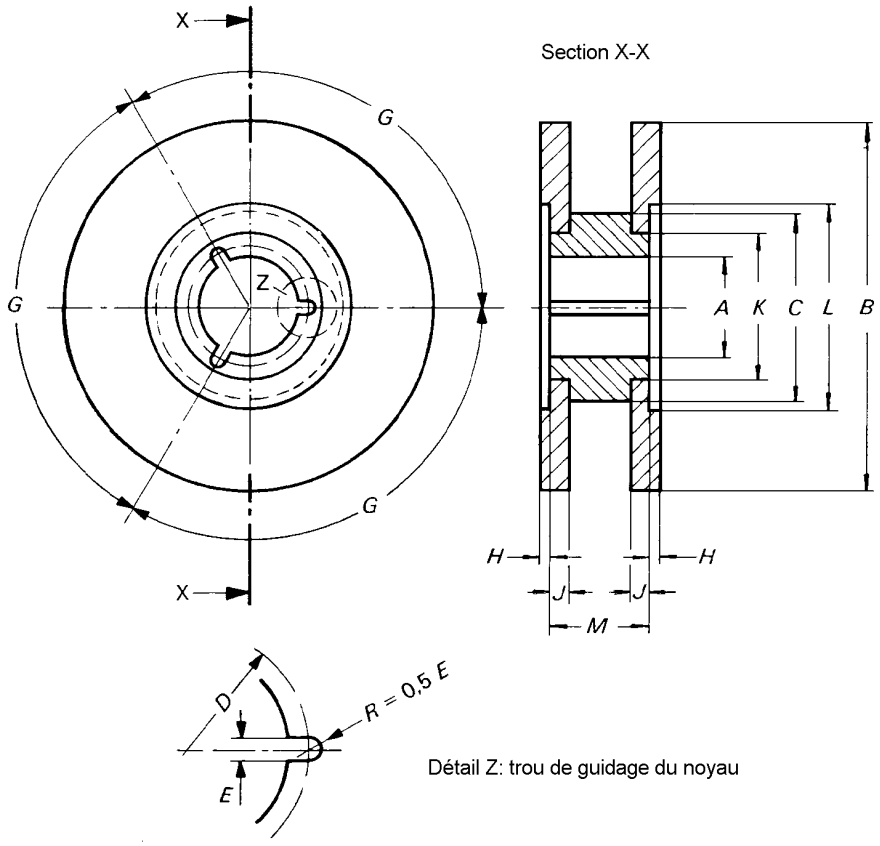

Figure 1 – Bobines de type C, type B, type transversal

Copyright International Electrotechnical Commission
Provided by IHS under license with IEC
No reproduction or networking permitted without license from IHS
Not for Resale

5 Spool diagram

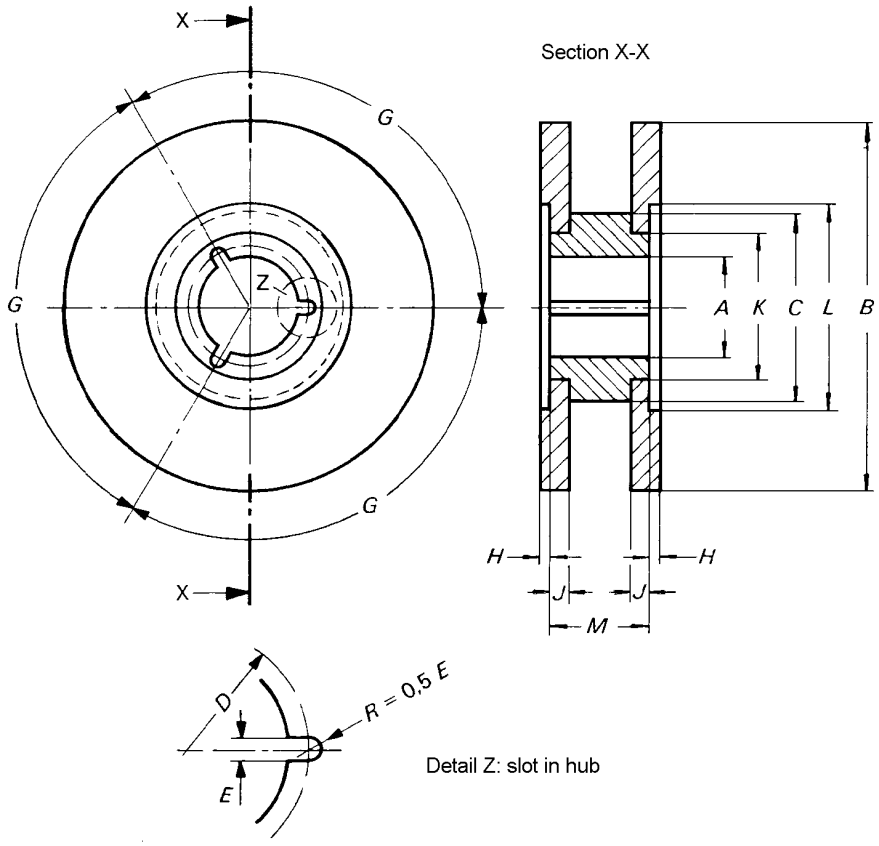

Figure 1 – Spool type C, type B, transverse

Copyright International Electrotechnical Commission
Provided by IHS under license with IEC
No reproduction or networking permitted without license from IHS
Not for Resale

--`,,`,,`-`-`,,`,,`,`,,`---

Copyright International Electrotechnical Commission
Provided by IHS under license with IEC
No reproduction or networking permitted without license from IHS

Not for Resale

Standards Survey

We at the IEC want to know how our standards are used once they are published.

The answers to this survey will help us to improve IEC standards and standard related information to meet your future needs

Would you please take a minute to answer the survey on the other side and mail or fax to:

Customer Service Centre (CSC)

International Electrotechnical Commission
3, rue de Varembé
Case postale 131

1211 Geneva 20
Switzerland

or

Fax to: CSC at +41 22 919 03 00

Thank you for your contribution to the standards making process.

Nicht frankieren
Ne pas affranchir

Non affrancare
No stamp required

A Prioritaire

RÉPONSE PAYÉE

SUISSE

Customer Service Centre (CSC)
International Electrotechnical Commission
3, rue de Varembé
Case postale 131
1211 GENEVA 20
Switzerland

Copyright International Electrotechnical Commission
Provided by IHS under license with IEC
No reproduction or networking permitted without license from IHS
Not for Resale

1.

No. of IEC standard:

.....

2.

Tell us why you have the standard. (check as many as apply). I am:

- ☐ the buyer
- ☐ the user
- ☐ a librarian
- ☐ a researcher
- ☐ an engineer
- ☐ a safety expert
- ☐ involved in testing
- ☐ with a government agency
- ☐ in industry
- ☐ other.....

3.

This standard was purchased from?

.....

4.

This standard will be used (check as many as apply):

- ☐ for reference
- ☐ in a standards library
- ☐ to develop a new product
- ☐ to write specifications
- ☐ to use in a tender
- ☐ for educational purposes
- ☐ for a lawsuit
- ☐ for quality assessment
- ☐ for certification
- ☐ for general information
- ☐ for design purposes
- ☐ for testing
- ☐ other.....

5.

This standard will be used in conjunction with (check as many as apply):

- ☐ IEC
- ☐ ISO
- ☐ corporate
- ☐ other (published by.....)
- ☐ other (published by.....)
- ☐ other (published by.....)

6.

This standard meets my needs (check one)

- ☐ not at all
- ☐ almost
- ☐ fairly well
- ☐ exactly

7.

Please rate the standard in the following areas as (1) bad, (2) below average, (3) average, (4) above average, (5) exceptional, (0) not applicable:

- ☐ clearly written
- ☐ logically arranged
- ☐ information given by tables
- ☐ illustrations
- ☐ technical information

8.

I would like to know how I can legally reproduce this standard for:

- ☐ internal use
- ☐ sales information
- ☐ product demonstration
- ☐ other.....

9.

In what medium of standard does your organization maintain most of its standards (check one):

- ☐ paper
- ☐ microfilm/microfiche
- ☐ mag tapes
- ☐ CD-ROM
- ☐ floppy disk
- ☐ on line

9A.

If your organization currently maintains part or all of its standards collection in electronic media, please indicate the format(s):

- ☐ raster image
- ☐ full text

10.

In what medium does your organization intend to maintain its standards collection in the future (check all that apply):

- ☐ paper
- ☐ microfilm/microfiche
- ☐ mag tape
- ☐ CD-ROM
- ☐ floppy disk
- ☐ on line

10A.

For electronic media which format will be chosen (check one)

- ☐ raster image
- ☐ full text

11.

My organization is in the following sector (e.g. engineering, manufacturing)

.....

12.

Does your organization have a standards library:

- ☐ yes
- ☐ no

13.

If you said yes to 12 then how many volumes:

.....

14.

Which standards organizations published the standards in your library (e.g. ISO, DIN, ANSI, BSI, etc.):

.....

15.

My organization supports the standards-making process (check as many as apply):

- ☐ buying standards
- ☐ using standards
- ☐ membership in standards organization
- ☐ serving on standards development committee
- ☐ other.....

16.

My organization uses (check one)

- ☐ French text only
- ☐ English text only
- ☐ Both English/French text

17.

Other comments:

.....

.....

.....

.....

.....

.....

18.

Please give us information about you and your company

name: .....

job title:.....

company: .....

address:.....

.....

.....

.....

No. employees at your location:.....

turnover/sales:.....

Copyright International Electrotechnical Commission
Provided by IHS under license with IEC
No reproduction or networking permitted without license from IHS

Not for Resale

Enquête sur les normes

La CEI se préoccupe de savoir comment ses normes sont accueillies et utilisées.

Les réponses que nous procurera cette enquête nous aideront tout à la fois à améliorer nos normes et les informations qui les concernent afin de toujours mieux répondre à votre attente.

Nous aimerions que vous nous consacriez une petite minute pour remplir le questionnaire joint que nous vous invitons à retourner au:

Centre du Service Clientèle (CSC)

Commission Electrotechnique Internationale
3, rue de Varembé
Case postale 131

1211 Genève 20
Suisse

Télécopie: IEC/CSC +41 22 919 03 00

Nous vous remercions de la contribution que vous voudrez bien apporter ainsi à la Normalisation Internationale

Nicht frankieren
Ne pas affranchir

Non affrancare
No stamp required

A Prioritaire

RÉPONSE PAYÉE

SUISSE

Centre du Service Clientèle (CSC)
Commission Electrotechnique Internationale
3, rue de Varembé
Case postale 131
1211 GENÈVE 20
Suisse

--`,,`-`-`,,`,,`,`,,`---

Copyright International Electrotechnical Commission
Provided by IHS under license with IEC
No reproduction or networking permitted without license from IHS

Not for Resale

1.

Numéro de la Norme CEI:

.....

2.

Pourquoi possédez-vous cette norme? (plusieurs réponses possibles). Je suis:

- ☐ l'acheteur
- ☐ l'utilisateur
- ☐ bibliothécaire
- ☐ chercheur
- ☐ ingénieur
- ☐ expert en sécurité
- ☐ chargé d'effectuer des essais
- ☐ fonctionnaire d'Etat
- ☐ dans l'industrie
- ☐ autres .....

3.

Où avez-vous acheté cette norme?

.....

4.

Comment cette norme sera-t-elle utilisée? (plusieurs réponses possibles)

- ☐ comme reférence
- ☐ dans une bibliothèque de normes
- ☐ pour développer un produit nouveau
- ☐ pour rédiger des spécifications
- ☐ pour utilisation dans une soumission
- ☐ à des fins éducatives
- ☐ pour un procès
- ☐ pour une évaluation de la qualité
- ☐ pour la certification
- ☐ à titre d'information générale
- ☐ pour une étude de conception
- ☐ pour effectuer des essais
- ☐ autres .....

5.

Cette norme est-elle appelée à être utilisée conjointement avec d'autres normes? Lesquelles? (plusieurs réponses possibles):

- ☐ CEI
- ☐ ISO
- ☐ internes à votre société
- ☐ autre (publiée par).....)
- ☐ autre (publiée par).....)
- ☐ autre (publiée par).....)

6.

Cette norme répond-elle à vos besoins?

- ☐ pas du tout
- ☐ à peu près
- ☐ assez bien
- ☐ parfaitement

7.

Nous vous demandons maintenant de donner une note à chacun des critères ci-dessous (1, mauvais; 2, en-dessous de la moyenne; 3, moyen; 4, au-dessus de la moyenne; 5, exceptionnel; 0, sans objet)

- ☐ clarté de la rédaction
- ☐ logique de la disposition
- ☐ tableaux informatifs
- ☐ illustrations
- ☐ informations techniques

8.

J'aimerais savoir comment je peux reproduire légalement cette norme pour:

- ☐ usage interne
- ☐ des renseignements commerciaux
- ☐ des démonstrations de produit
- ☐ autres .....

9.

Quel support votre société utilise-t-elle pour garder la plupart de ses normes?

- ☐ papier
- ☐ microfilm/microfiche
- ☐ bandes magnétiques
- ☐ CD-ROM
- ☐ disquettes
- ☐ abonnement à un serveur électronique

9A.

Si votre société conserve en totalité ou en partie sa collection de normes sous forme électronique, indiquer le ou les formats:

- ☐ format tramé (ou image balayée ligne par ligne)
- ☐ texte intégral

10.

Sur quels supports votre société prévoit-elle de conserver sa collection de normes à l'avenir (plusieurs réponses possibles):

- ☐ papier
- ☐ microfilm/microfiche
- ☐ bandes magnétiques
- ☐ CD-ROM
- ☐ disquettes
- ☐ abonnement à un serveur électronique

10A.

Quel format serait retenu pour un moyen électronique? (une seule réponse)

- ☐ format tramé
- ☐ texte intégral

11.

A quel secteur d'activité appartient votre société? (par ex. ingénierie, fabrication)

.....

12.

Votre société possède-t-elle une bibliothèque de normes?

- ☐ Oui
- ☐ Non

13.

En combien de volumes dans le cas affirmatif?

.....

14.

Quelles organisations de normalisation ont publié les normes de cette bibliothèque (ISO, DIN, ANSI, BSI, etc.):

.....

15.

Ma société apporte sa contribution à l'élaboration des normes par les moyens suivants (plusieurs réponses possibles):

- ☐ en achetant des normes
- ☐ en utilisant des normes
- ☐ en qualité de membre d'organisations de normalisation
- ☐ en qualité de membre de comités de normalisation
- ☐ autres .....

16.

Ma société utilise (une seule réponse)

- ☐ des normes en français seulement
- ☐ des normes en anglais seulement
- ☐ des normes bilingues anglais/français

17.

Autres observations

.....

.....

.....

.....

.....

18.

Pourriez-vous nous donner quelques informations sur vous-mêmes et votre société?

nom .....

fonction.....

nom de la société .....

adresse.....

.....

.....

.....

nombre d'employés.....

chiffre d'affaires:.....

Copyright International Electrotechnical Commission
Provided by IHS under license with IEC
No reproduction or networking permitted without license from IHS
Not for Resale

Publications de la CEI préparées par le Comité d'Etudes n° 100

60094:— Systèmes d'enregistrement et de lecture du son sur bandes magnétiques.

60094-1 (1981) Première partie: Conditions générales et spécifications.
Amendement 1 (1994).

60094-2 (1994) Partie 2: Bandes magnétiques étalons.

60094-3 (1979) Troisième partie: Méthodes de mesure des caractéristiques des matériels d'enregistrement et de lecture du son sur bandes magnétiques.
Modification n° 2 (1988).
Amendement 3 (1996).

60094-4 (1986) Quatrième partie: Propriétés mécaniques des bandes magnétiques.
Amendement 1 (1994).

60094-5 (1988) Cinquième partie: Propriétés électriques des bandes magnétiques.
Amendement 1 (1996).

60094-6 (1985) Sixième partie: Systèmes à bobines.

60094-7 (1986) Septième partie: Cassette pour enregistrement du commerce et à usage grand public.
Amendement 1 (1996).

60094-8 (1987) Huitième partie: Cartouche pour bande magnétique à huit pistes pour enregistrement du commerce et à usage du grand public.

60094-9 (1988) Neuvième partie: Cartouche pour bande magnétique à usage professionnel.

60094-10 (1988) Dixième partie: Codes de temps et d'adressage.

60094-11 (1988) Onzième partie: Code d'adressage destiné aux cassettes compactes.

60098 (1987) Disques audio analogiques et appareils de lecture.

60107:— Méthodes recommandées pour les mesures sur les récepteurs de télévision.

60107-1 (1997) Méthodes de mesure applicables aux récepteurs de télévision – Partie 1: Considérations générales – Mesures aux domaines radiofréquences et vidéofréquences.

60107-2 (1997) Méthodes de mesure applicables aux récepteurs de télévision – Partie 2: Voies son – Méthodes générales et méthodes pour voies monophoniques.

60107-3 (1988) Troisième partie: Mesures électriques applicables aux récepteurs de télévision à son multivoies utilisant des systèmes à sous-porteuse.

60107-4 (1988) Quatrième partie: Mesures électriques applicables aux récepteurs de télévision à son multivoies utilisant le système MF à deux porteuses.

60107-5 (1992) Partie 5: Mesures électriques sur les récepteurs de télévision à plusieurs voies son utilisant le système à deux voies son numérique NICAM.

60107-6 (1989) Sixième partie: Mesures dans des conditions différentes des normes de signaux pour la radiodiffusion.

60107-7 (1997) Partie 7: Dispositifs de visualisation TVHD.

60107-8 (1997) Partie 8: Mesures sur les équipements D2-MAC/paquet.

60268:— Equipements pour systèmes électroacoustiques.

60268-l (1985) Première partie: Généralités.
Modification n° l (1988).
Modification n° 2 (1988).

(suite)

IEC publications prepared by Technical Committee No. 100

60094:— Magnetic tape sound recording and reproducing systems.

60094-1 (1981) Part 1: General conditions and requirements.
Amendment 1 (1994).

60094-2 (1994) Part 2: Calibration tapes.

60094-3 (1979) Part 3: Methods of measuring the characteristics of recording and reproducing equipment for sound on magnetic tape.
Amendment No. 2 (1988).
Amendment 3 (1996).

60094-4 (1986) Part 4: Mechanical magnetic tape properties.
Amendment 1 (1994).

60094-5 (1988) Part 5: Electrical magnetic tape properties.
Amendment 1 (1996).

60094-6 (1985) Part 6: Reel-to-reel systems.

60094-7 (1986) Part 7: Cassette for commercial tape records and domestic use.
Amendment 1 (1996).

60094-8 (1987) Part 8: Eight track magnetic tape cartridge for commercial tape records and domestic use.

60094-9 (1988) Part 9: Magnetic tape cartridge for professional use.

60094-10 (1988) Part 10: Time and address codes.

60094-11 (1988) Part 11: Address code for compact cassettes.

60098 (1987) Analogue audio disk records and reproducing equipment.

60107:— Recommended methods of measurement on receivers for television broadcast transmissions.

60107-1 (1997) Methods of measurement on receivers for television broadcast transmissions – Part 1: General considerations – Measurements at radio and video frequencies.

60107-2 (1997) Methods of measurement on receivers for television broadcast transmissions – Part 2: Audio channels – General methods and methods for monophonic channels.

60107-3 (1988) Part 3: Electrical measurements on multichannel sound television receivers using subcarrier systems.

60107-4 (1988) Part 4: Electrical measurements on multichannel sound television receivers using the two-carrier FM-system.

60107-5 (1992) Part 5: Electrical measurements on multichannel sound television receivers using the NICAM two-channel digital sound-system.

60107-6 (1989) Part 6: Measurement under conditions different from broadcast signal standards.

60107-7 (1997) Part 7: HDTV displays.

60107-8 (1997) Part 8: Measurements on D2-MAC/packet equipment.

60268:— Sound system equipment.

60268-l (1985) Part 1: General.
Amendment No. l (1988).
Amendment No. 2 (1988).

(continued)

Copyright International Electrotechnical Commission
Provided by IHS under license with IEC
No reproduction or networking permitted without license from IHS
Not for Resale

Publications de la CEI préparées par le Comité d'Etudes n° 100 *(suite)*

60268-2 (1987) Deuxième partie: Définition des termes généraux et méthodes de calcul.
Amendement 1 (1991).

60268-3 (1988) Troisième partie: Amplificateurs.
Amendement 1 (1990).
Amendement 2 (1991).

60268-4 (1997) Partie 4: Microphones.

60268-5 (1989) Cinquième partie: Haut-parleurs.
Amendement 1 (1993).
Amendement 2 (1996).

60268-6 (1971) Sixième partie: Eléments auxiliaires passifs.

60268-7 (1996) Septième partie: Casques et écouteurs.

60268-8 (1973) Huitième partie: Dispositifs de commande automatique de gain.

60268-9 (1977) Neuvième partie: Equipements de réverbération artificielle, de retard et de transposition de fréquence.

60268-10 (1991) Dixième partie: Appareils de mesure des crêtes de modulation.

60268-11 (1987) Onzième partie: Application des connecteurs pour l'interconnexion des éléments de systèmes électroacoustiques.
Modification 1 (1989).
Amendement 2 (1991).

60268-12 (1987) Douzième partie: Application des connecteurs pour radiodiffusion et usage analogue.
Amendement 1 (1991).
Amendement 2 (1994).

60268-13 (1985) Treizième partie: Essais d'écoute des haut-parleurs.

60268-14 (1980) Quatorzième partie: Haut-parleurs circulaires et elliptiques; diamètres extérieurs du saladier, cotes de montage.

60268-15 (1996) Partie 15: Valeurs d'adaptation recommandées pour le raccordement entre les éléments des systèmes électroacoustiques.

60268-16 (1988) Seizième partie: Evaluation objective de l'intelligibilité de la parole dans les salles de conférences par la méthode «RASTI».

60268-17 (1990) Partie 17: Indicateurs de volume normalisés.

60268-18 (1995) Partie 18: Appareils de mesure des crêtes de modulation – Indicateur de niveau de crête de signaux audio-numériques.

60315:— Méthodes de mesure applicables aux récepteurs radioélectriques pour diverses classes d'émission.

60315-1 (1988) Première partie: Considérations générales et méthodes de mesure, y compris les mesures aux fréquences audioélectriques.

60315-3 (1989) Troisième partie: Récepteurs pour émissions de radiodiffusion à modulation d'amplitude.

60315-4 (1997) Partie 4: Récepteurs pour émissions de radiodiffusion en modulation de fréquence.

60315-5 (1971) Cinquième partie: Mesures aux fréquences radioélectriques. Mesures sur les récepteurs pour émissions à modulation de fréquence de la réponse aux brouillages de caractère impulsif.

60315-6 (1991) Partie 6: Récepteurs de communications à usage général.

60315-7 (1995) Partie 7: Méthodes de mesure pour les récepteurs de radiodiffusion sonore numérique par satellite (DSR).

(suite)

IEC publications prepared by Technical Committee No. 100 *(continued)*

60268-2 (1987) Part 2: Explanation of general terms and calculation methods.
Amendment 1 (1991).

60268-3 (1988) Part 3: Amplifiers.
Amendment 1 (1990).
Amendment 2 (1991).

60268-4 (1997) Part 4: Microphones.

60268-5 (1989) Part 5: Loudspeakers.
Amendment 1 (1993).
Amendment 2 (1996).

60268-6 (1971) Part 6: Auxiliary passive elements.

60268-7 (1996) Part 7: Headphones and earphones.

60268-8 (1973) Part 8: Automatic gain control devices.

60268-9 (1977) Part 9: Artificial reverberation, time delay and frequency shift equipment.

60268-10 (1991) Part 10: Peak programme level meters.

60268-11 (1987) Part 11: Application of connectors for the interconnection of sound system components.
Amendment 1 (1989).
Amendment 2 (1991).

60268-12 (1987) Part 12: Application of connectors for broadcast and similar use.
Amendment 1 (1991).
Amendment 2 (1994).

60268-13 (1985) Part 13: Listening tests on loudspeakers.

60268-14 (1980) Part 14: Circular and elliptical loudspeakers; outer frame diameters and mounting dimensions.

60268-15 (1996) Part 15: Preferred matching values for the interconnection of sound system components.

60268-16 (1988) Part 16: The objective rating of speech intelligibility in auditoria by the "RASTI" method.

60268-17 (1990) Part 17: Standard volume indicators.

60268-18 (1995) Part 18: Peak programme level-meters – Digital audio peak level meter.

60315:— Methods of measurement on radio receivers for various classes of emission.

60315-1 (1988) Part 1: General considerations and methods of measurement, including audio-frequency measurements.

60315-3 (1989) Part 3: Receivers for amplitude-modulated sound-broadcasting emissions.

60315-4 (1997) Part 4: Receivers for frequency-modulated sound broadcasting emissions.

60315-5 (1971) Part 5: Specialized radio-frequency measurements. Measurement on frequency-modulated receivers of the response to impulsive interference.

60315-6 (1991) Part 6: General purpose communication receivers.

60315-7 (1995) Part 7: Methods of measurement on digital satellite radio (DSR) receivers.

(continued)

--`,,`,,`-`-`,,`,,`,`,,`---
Copyright International Electrotechnical Commission
Provided by IHS under license with IEC
No reproduction or networking permitted without license from IHS
Not for Resale

Publications de la CEI préparées par le Comité d'Etudes n° 100 *(suite)*

60315-8 (1975) Huitième partie: Mesures aux fréquences radioélectriques sur les récepteurs à usages professionnels pour émissions de télégraphie à modulation de fréquence.

60315-9 (1996) Partie 9: Méthodes de mesure des caractéristiques relatives à la réception du système de radiodiffusion de données (RDS).

60386 (1972) Méthode de mesure des fluctuations de vitesse des appareils destinés à l'enregistrement et à la lecture du son.
Modification n° 1 (1988).

60461 (1986) Code temporel de commande pour les magnétoscopes.

60503 (1998) Bobines pour magnétoscopes de radiodiffusion.

60511 (1975) Magnétoscope à défilement hélicoïdal et à cassette utilisant une bande de 12,70 mm de large (0,5 in) (50 Hz – 625 lignes).

60511A (1977) Premier complément: Magnétoscope à défilement hélicoïdal et à cassette utilisant une bande de 12,70 mm de large (0,5 in) (60 Hz – 525 lignes).

60543:— Guide pour l'évaluation subjective par écoute.

60558 (1982) Magnétoscopes à enregistrement hélicoïdal de type C.
Modification n° 1 (1987).
Amendement n° 2 (1993).

60569 (1977) Guide d'information pour essais subjectifs sur récepteurs de télévision.

60574:— Equipements et systèmes audiovisuels, vidéo et de télévision.

60574-1 (1977) Première partie: Généralités.

60574-2 (1992) Deuxième partie: Définition des termes généraux.

60574-3 (1983) Troisième partie: Connecteurs pour l'interconnexion des éléments de systèmes audiovisuels.

60574-4 (1982) Quatrième partie: Valeurs d'adaptation recommandées pour l'interconnexion des équipements à l'intérieur d'un système.
Amendement 1 (1991).

60574-5 (1980) Cinquième partie: Commande, synchronisation et codes d'adressage. Chapitre I: Pratique de montage photographique sonorisé.

60574-5-2 (1983) Chapitre II: Systèmes de commande pour deux projecteurs de vues fixes – Pratique d'utilisation.

60574-7 (1987) Septième partie: Protection lors de manipulations.

60574-8 (1979) Huitième partie: Symboles et identification.
Modification n° 1 (1988).

60574-10 (1983) Dixième partie: Systèmes audio à cassette.
Modification n° 1 (1988).
Modification n° 2 (1989).

60574-11 (1987) Onzième partie: Systèmes vidéo et de télévision. Guide d'aide au feuilletage de documents audiovisuels.

60574-13 (1982) Treizième partie: Compteur numérique pour les systèmes audio à cassette.

60574-14 (1983) Quatorzième partie: Systèmes de cartes audio à bandes.
Modification n° 1 (1988).

60574-15 (1984) Quinzième partie: Feuilles magnétiques.

60574-16 (1987) Seizième partie: Etiquetage des cassettes audio d'enseignement.

(suite)

IEC publications prepared by Technical Committee No. 100 *(continued)*

60315-8 (1975) Part 8: Radio-frequency measurements on professional receivers for frequency-modulated telegraphy systems.

60315-9 (1996) Part 9: Measurement of the characteristics relevant to radio data system (RDS) reception.

60386 (1972) Method of measurement of speed fluctuations in sound recording and reproducing equipment.
Amendment No. 1 (1988).

60461 (1986) Time and control code for video tape recorders.

60503 (1998) Spools for broadcast videotape recorders (VTRS).

60511 (1975) Helical-scan video-tape cassette system using 0,5 in (12,70 mm) magnetic tape (50 Hz – 625 lines).

60511A (1977) First supplement: Helical-scan video-tape cassette system using 0,5 in (12,70 mm) magnetic tape (60 Hz – 525 lines).

60543:— Informative guide for subjective listening tests.

60558 (1982) Type C helical video tape recorders.
Amendment No. 1 (1987).
Amendment No. 2 (1993).

60569 (1977) Informative guide for subjective tests on television receivers.

60574:— Audiovisual, video and television equipment and systems.

60574-1 (1977) Part 1: General.

60574-2 (1992) Part 2: Definition of general terms.

60574-3 (1983) Part 3: Connectors for the interconnection of equipment in audiovisual systems.

60574-4 (1982) Part 4: Preferred matching values for the interconnection of equipment in a system.
Amendment 1 (1991).

60574-5 (1980) Part 5: Control, synchronization and address codes. Chapter I: Synchronized tape/visual operating practice.

60574-5-2 (1983) Chapter II: Control systems for two still projectors – Operating practice.

60574-7 (1987) Part 7: Safe handling and operation of audiovisual equipment.

60574-8 (1979) Part 8: Symbols and identification.
Amendment No. 1 (1988).

60574-10 (1983) Part 10 : Audio cassette systems.
Amendment No. 1 (1988).
Amendment No. 2 (1989).

60574-11 (1987) Part 11: Video recording systems. Operating practices to facilitate browsing.

60574-13 (1982) Part 13: Digital counter for audio cassette systems.

60574-14 (1983) Part 14: Audio striped card system.
Amendment No. 1 (1988).

60574-15 (1984) Part 15: Audio pages.

60574-16 (1987) Part 16: Labelling for educational audio cassettes.

(continued)

--`,,`,,`-`-`,,`,,`,`,,`---

Copyright International Electrotechnical Commission
Provided by IHS under license with IEC
No reproduction or networking permitted without license from IHS
Not for Resale

Publications de la CEI préparées par le Comité d'Etudes n° 100 *(suite)*

60574-17 (1989) Dix-septième partie: Systèmes audio d'enseignement.

60574-18 (1987) Dix-huitième partie: Connecteurs pour les projecteurs de diapositives équipés de triacs pour application audiovisuelle.

60574-20 (1988) Vingtième partie: Méthodes d'évaluation et caractéristiques fonctionnelles de projecteurs cinématographiques sonores pour films de 16 mm.

60581-1 (1977) Première partie: Généralités.

60581-2 (1986) Deuxième partie: Récepteurs radioélectriques d'émission en modulation de fréquence.

60581-3 (1978) Troisième partie: Platines, tourne-disques et têtes de lecture.

60581-4 (1979) Quatrième partie: Matériels d'enregistrement et de lecture magnétiques du son.

60581-5 (1981) Cinquième partie: Microphones.

60581-6 (1979) Sixième partie: Amplificateurs.

60581-7 (1986) Septième partie: Haut-parleurs.

60581-8 (1986) Huitième partie: Appareils combinés.

60581-10 (1986) Dixième partie: Casques.

60581-11 (1981) Onzième partie: Systèmes haute fidélité à utiliser dans les véhicules (par exemple automobiles).

60581-12 (1988) Douzième partie: Sortie audio des récepteurs de télévision.

60581-13 (1988) Treizième partie: Systèmes haute fidélité à utiliser dans les véhicules (par exemple automobiles): Récepteurs radioélectriques d'émission en modulation de fréquence.

60597:— Antennes pour la réception de la radiodiffusion sonore et visuelle dans la gamme de fréquences comprises entre 30 MHz et 1 GHz.

60597-1 (1977) Première partie: Propriétés électriques et mécaniques.

60597-2 (1977) Deuxième partie: Méthodes de mesure des caractéristiques électriques.

60597-3 (1983) Troisième partie: Méthodes de mesure des caractéristiques mécaniques, essais de vibration et essais climatiques.

60597-4 (1983) Quatrième partie: Guide pour la préparation des spécifications des antennes. Modèle de cahier de spécification.

60602 (1980) Magnétoscopes à enregistrement hélicoïdal de type B. Modification n° 1 (1987).

60608 (1977) Interconnexions entre magnétoscopes et récepteurs de télévision pour les systèmes 50 Hz – 625 lignes.

60698 (1981) Méthodes de mesure pour magnétoscopes.

60712 (1993) Système à cassette à bande vidéo à balayage hélicoïdal utilisant la bande magnétique de 19 mm (3/4 in), d'appellation format-U.

60728:— Réseaux de distribution par câbles.

60728-1 (1986) Première partie: Systèmes principalement destinés aux signaux de radiodiffusion sonore et de télévision et fonctionnant entre 30 MHz et 1 GHz.
Amendement 1 (1992).
Amendement 2 (1995).

60728-3 (1997) Partie 3: Matériels actifs utilisés dans les systèmes de distribution coaxiale à large bande.

60728-4 (1997) Partie 4: Matériels passifs utilisés dans les systèmes de distribution coaxiale à large bande.

(suite)

IEC publications prepared by Technical Committee No. 100 *(continued)*

60574-17 (1989) Part 17: Audio-learning systems.

60574-18 (1987) Part 18: Connectors for automatic slide projectors with built-in triacs for audiovisual application.

60574-20 (1988) Part 20: Methods of measuring and reporting the performance of 16 mm sound film projectors.

60581-1 (1977) Part 1: General.

60581-2 (1986) Part 2: FM radio tuners.

60581-3 (1978) Part 3: Record playing equipment and cartridges.

60581-4 (1979) Part 4: Magnetic recording and reproducing equipment.

60581-5 (1981) Part 5: Microphones.

60581-6 (1979) Part 6: Amplifiers.

60581-7 (1986) Part 7: Loudspeakers.

60581-8 (1986) Part 8: Combination equipment.

60581-10 (1986) Part 10: Headphones.

60581-11 (1981) Part 11: High fidelity systems for use in vehicles (for example, motor cars).

60581-12 (1988) Part 12: Sound output of television tuners.

60581-13 (1988) Part 13: High fidelity systems for use in vehicles (for example, motor cars): FM radio tuner units.

60597:— Aerials for the reception of sound and television broadcasting in the frequency range 30 MHz to 1 GHz.

60597-1 (1977) Part 1: Electrical and mechanical characteristics.

60597-2 (1977) Part 2: Methods of measurement of electrical performance parameters.

60597-3 (1983) Part 3: Methods of measurement of mechanical properties, vibration and environmental tests.

60597-4 (1983) Part 4: Guide for the preparation of aerial performance specifications. Detailed specification sheet format.

60602 (1980) Type B helical video recorders.
Amendment No. 1 (1987).

60608 (1977) Interconnections between video-tape recorders and television receivers for 50 Hz – 625 lines systems.

60698 (1981) Measuring methods for television tape machines.

60712 (1993) Helical-scan video-tape cassette system using 19 mm (3/4 in) magnetic tape, known as U-format.

60728:— Cabled distribution systems.

60728-1 (1986) Part 1: Systems primarily intended for sound and television signals operating between 30 MHz and 1 GHz.
Amendment 1 (1992).
Amendment 2 (1995)

60728-3 (1997) Part 3: Active coaxial wideband distribution equipment.

60728-4 (1997) Part 4: Passive coaxial wideband distribution equipment.

(continued)

Copyright International Electrotechnical Commission
Provided by IHS under license with IEC
No reproduction or networking permitted without license from IHS
Not for Resale

Publications de la CEI préparées par le Comité d'Etudes n° 100 *(suite)*

60728-11 (1997)	Partie 11: Sécurité.
60735 (1991)	Méthodes de mesure des propriétés des bandes magnétiques pour magnétoscopes.
60752 (1982)	Bande étalon audiofréquence pour magnétoscopes à pistes transversales.
60756 (1991)	Magnétoscopes utilisés hors de la radiodiffusion – Stabilité de base de temps.
60764 (1983)	Transmission du son utilisant le rayonnement infrarouge.
60766 (1983)	Système à cartouche et bobine-à-bobine à bande vidéo à balayage hélicoïdal utilisant la bande magnétique de 12,70 mm (0,5 in) d'appellation EIAJ-type 1.
60767 (1983)	Système de magnétoscope à cassette à balayage hélicoïdal utilisant la bande magnétique de 12,65 mm (0,5 in) (format bêta).
60774:—	Système de magnétoscope à cassette à balayage hélicoïdal utilisant la bande magnétique de 12,65 mm (0,5 in) de format VHS.
60774-1 (1994)	Partie 1: Système de cassette vidéo VHS et VHS compacte.
60774-3 (1993)	Partie 3: S-VHS.
60841 (1988)	Enregistrement sonore – Système codeur et décodeur à modulation par impulsions codées (MIC).
60843 (1987)	Système de magnétoscope à cassette à balayage hélicoïdal utilisant la bande magnétique de 8 mm – Vidéo 8.
60843-1 (1993)	Partie 1: Généralités.
60843-2 (1992)	Partie 2: Système audio multipiste MIC.
60843-3 (1993)	Partie 3: Spécifications à fréquences élevées pour Hi 8.
60844 (1988)	Système de vidéodisque préenregistré, à lecture capacitive, sans sillons 50 Hz/625 lignes – PAL, de type VHD.
60845 (1988)	Système de vidéodisque préenregistré, à lecture capacitive sans sillons 60 Hz/525 lignes – NTSC, de type VHD.
60849 (1998)	Systèmes électroacoustiques pour services de secours.
60856 (1986)	Système de vidéodisque optique réfléchissant pré-enregistré. «Laser vision» 50 Hz/625 lignes – PAL. Amendement 1 (1991). Amendement 2 (1997).
60857 (1986)	Système de vidéodisque optique réfléchissant pré-enregistré. «Laser vision» 60 Hz/525 lignes – M/NTSC. Amendement 1 (1991). Amendement 2 (1997).
60883 (1987)	Méthode de mesure du rapport signal à bruit aléatoire de chrominance pour magnétoscopes.
60899 (1987)	Fréquence d'échantillonnage et codage à la source pour l'enregistrement audionumérique professionnel.
60908 (1987)	Système audionumérique à disque compact. Amendement 1 (1992).
60914 (1988)	Systèmes de conférence – Exigences électriques et audio.

(suite)

IEC publications prepared by Technical Committee No. 100 *(continued)*

60728-11 (1997)	Part 11: Safety.
60735 (1991)	Measuring methods for video tape properties.
60752 (1982)	Audio-frequency calibration tape for transverse track recorders.
60756 (1991)	Non-broadcast video tape recorders – Time base stability.
60764 (1983)	Sound transmission using infra-red radiation.
60766 (1983)	Helical-scan video-recording cartridge and reel-to-reel system (EIAJ-type 1) using 12,70 mm (0,5 in) magnetic tape.
60767 (1983)	Helical-scan video-tape cassette system using 12,65 mm (0,5 in) magnetic tape on type beta format.
60774:—	Helical-scan video-tape cassette system using 12,65 mm (0,5 in) magnetic tape on type VHS.
60774-1 (1994)	Part 1: VHS and compact VHS video cassette system.
60774-3 (1993)	Part 3: S-VHS.
60841 (1988)	Audio recording – PCM encoder/decoder system.
60843 (1987)	Helical-scan video-tape cassette system using 8 mm magnetic tape – Video 8.
60843-1 (1993)	Part 1: General specifications.
60843-2 (1992)	Part 2: PCM multi-track audio system.
60843-3 (1993)	Part 3: High-band specifications for Hi 8.
60844 (1988)	Pre-recorded capacitance grooveless videodisc system 50 Hz/625 lines – PAL, on type VHD.
60845 (1988)	Pre-recorded capacitance grooveless videodisc system 60 Hz/525 lines – NTSC, on type VHD.
60849 (1998)	Sound systems for emergency purposes.
60856 (1986)	Pre-recorded optical reflective videodisk system. "Laser vision" 50 Hz/625 lines – PAL. Amendment 1 (1991). Amendment 2 (1997).
60857 (1986)	Pre-recorded optical reflective videodisk system. "Laser vision" 60 Hz/525 lines – M/NTSC. Amendment 1 (1991). Amendment 2 (1997).
60883 (1987)	Measuring method for chrominance signal-to-random noise ratio for video-tape recorders.
60899 (1987)	Sampling rate and source encoding for professional digital audio recording.
60908 (1987)	Compact disc digital audio system. Amendment 1 (1992).
60914 (1988)	Conference systems – Electrical and audio requirements.

(continued)

Copyright International Electrotechnical Commission
Provided by IHS under license with IEC
No reproduction or networking permitted without license from IHS
Not for Resale

Publications de la CEI préparées par le Comité d'Etudes n° 100 *(suite)*

60933:— Systèmes audio, vidéo et audiovisuels – Interconnexions et valeurs d'adaptation.

60933-1 (1988) Première partie: Connecteur 21 broches pour systèmes vidéo – Application n° 1.
Amendement 1 (1992).

60933-2 (1991) Partie 2: Connecteur 21 broches pour systèmes vidéo – Application n° 2.

60933-3 (1992) Partie 3: Interface pour l'interconnexion de caméras pour le reportage électronique d'actualité et des magnétoscopes portatifs, utilisant des signaux non composites, pour les systèmes 625 lignes/ 50 trames.

60933-4 (1994) Partie 4: Connecteurs et cordons pour les bus numériques à usages domestiques (D2B).

60933-5 (1992) Partie 5: Connecteurs Y/C pour les systèmes vidéo. Valeurs d'adaptation électrique et description du connecteur.

60958 (1989) Interface audionumérique.
Amendement 1 (1992).
Amendement 2 (1995).

60958-2 (1994) Partie 2: Mode de livraison de l'information sur le logiciel.

60961 (1993) Système de magnétoscope à cassette à balayage hélicoïdal utilisant la bande magnétique de 12,65 mm (0,5 in) de format L.

61016 (1989) Système de magnétoscope numérique à composantes à cassette à balayage hélicoïdal sur bande magnétique de 19 mm (format D-1).

61022 (1989) Interconnexion des récepteurs de radio et de télévision aux prises des réseaux de distribution.

61030 (1991) Systèmes audio, vidéo et audiovisuels – Bus Numérique Domestique(D2B).
Amendement 1 (1993)

61041:— Magnétoscopes hors radiodiffusion – Méthodes de mesure.

61041-1 (1990) Partie 1: Généralités, caractéristiques vidéo (NTSC/ PAL) et audio (enregistrement longitudinal)

61041-2 (1994) Partie 2: Caractéristiques vidéo chrominance SECAM.

61041-3 (1993) Partie 3: Caractéristiques audio pour l'enregistrement MF.

61041-4 (1997) Partie 4: Bande étalon (NTSC/PAL/SECAM).

61041-5 (1997) Partie 5: Magnétoscopes en bande élargie, y compris ceux équipés de connecteurs Y/C (NTSC/PAL).

61053:— Système de magnétoscope à cassette à balayage hélicoïdal utilisant la bande magnétique de 12,65 mm (0,5 in) (format bêta) – Enregistrement audio MF.

61053-1 (1991) Partie 1: Systèmes 625 lignes – 50 trames.

61053-2 (1991) Partie 2: Systèmes 525 lignes – 60 trames.

61054 (1991) Système de magnétoscope à cassette à balayage hélicoïdal utilisant la bande magnétique de 12,65 mm (0,5 in) (format VHS) – Enregistrement audio MF.

61055:— Techniques de mesures et réglages en exploitation des magnétoscopes de radiodiffusion.

61055-1 (1991) Partie 1: Réglage en exploitation des magnétoscopes de radiodiffusion analogiques composites.

61055-2 (1991) Partie 2: Mesures mécaniques particulières.

(suite)

IEC publications prepared by Technical Committee No. 100 *(continued)*

60933:— Audio, video and audiovisual systems – Interconnections and matching values.

60933-1 (1988) Part 1: 21-pin connector for video systems – Application No. 1.
Amendment 1 (1992).

60933-2 (1991) Part 2: 21-pin connector for video systems – Application No. 2.

60933-3 (1992) Part 3: Interface for the interconnection of ENG cameras and portable VTRs using non-composite signals, for 625 line/50 field systems.

60933-4 (1994) Part 4: Connector and cordset for domestic digital bus (D2B).

60933-5 (1992) Part 5: Y/C connector for video systems. Electrical matching values and description of the connector.

60958 (1989) Digital audio interface.
Amendment 1 (1992).
Amendment 2 (1995).

60958-2 (1994) Part 2: Software information delivery mode.

60691 (1993) Helical-scan video-tape cassette system using 12,65 mm (0,5 in) magnetic tape on type L.

61016 (1989) Helical-scan digital component videocassette recording system using 19 mm magnetic tape (format D-1).

61022 (1989) Interconnection of radio and TV receivers to feeder system outlets.

61030 (1991) Audio, video and audiovisual system – Domestic Digital Bus (D2B).
Amendment 1 (1993)

61041:— Non-broadcast video-tape recorders – Methods of measurement.

61041-1 (1990) Part 1: General video (NTSC/PAL) and audio (longitudinal) characteristics.

61041-2 (1994) Part 2: Video characteristics chrominance SECAM.

61041-3 (1993) Part 3: Audio characteristics for FM recording.

61041-4 (1997) Part 4: Calibration tape (NTSC/PAL/SECAM).

61041-5 (1977) Part 5: High-band video tape recorders, including those equipped with Y/C video connectors (NTSC/ PAL).

61053:— Helical-scan video-tape cassette system using 12,65 mm (0,5 in) magnetic tape on type beta format – FM audio recording.

61053-1 (1991) Part 1: 625 lines – 50 field systems.

61053-2 (1991) Part 2: 525 lines – 60 field systems.

61054 (1991) Helical-scan video-tape cassette system using 12,65 mm (0,5 in) magnetic tape on type VHS – FM audio recording.

61055:— Measurement techniques and operational adjustments of broadcast VTFs.

61055-1 (1991) Part 1: Operational adjustments on analogue composite broadcast VTRs.

61055-2 (1991) Part 2: Special mechanical measurements and alignments.

(continued)

Copyright International Electrotechnical Commission
Provided by IHS under license with IEC
No reproduction or networking permitted without license from IHS
Not for Resale

Publications de la CEI préparées par le Comité d'Etudes n° 100 *(suite)*

61062 (1991) Appareils et systèmes audiovisuels – Plaques signalétiques – Marquage de l'alimentation électrique.

61077 (1991) Système de magnétoscope à cassette à balayage hélicoïdal utilisant la bande magnétique de 12,65 mm (0,5 in) (format VHS) – Cassette vidéo compacte de format VHS.

61079:— Méthodes de mesure sur les récepteurs d'émissions de radiodiffusion par satellite dans la bande 12 GHz.

61079-1 (1992) Partie 1: Mesures en radiofréquence sur le matériel extérieur.

61079-2 (1992) Partie 2: Mesures électriques sur les syntoniseurs pour la radiodiffusion directe par satellite.

61079-3 (1993) Partie 3: Mesures électriques des performances globales des systèmes de réception constitués d'une unité extérieure et d'un syntoniseur pour radiodiffusion directe par satellite.

61079-4 (1993) Partie 4: Mesures électriques sur les décodeurs son/données pour le système NTSC à sous-porteuse numérique.

61079-5 (1993) Partie 5: Mesures électriques sur les décodeurs pour les systèmes MAC/paquet.

61096 (1992) Méthodes de mesure des caractéristiques des appareils de lecture pour les disques compacts audionumériques.
Amendement 1 (1996).

61104 (1992) Système de vidéodisque compact – 12 cm CD-V.

61105 (1991) Bandes de référence pour les systèmes de magnétoscopes.

61106 (1993) Vidéodisques – Méthodes de mesure des paramètres.

61114-1 (1992) Méthodes de mesure pour les antennes de réception des émissions de radiodiffusion par satellite dans la bande 12 GHz – Partie 1: Mesures électriques sur les antennes de réception des émissions de radiodiffusion par satellite.

61114-2 (1996) Partie 2: Essais mécaniques et climatiques sur les antennes de réception à usage individuel ou collectif.

61118 (1993) Système de magnétoscope à cassette à balayage hélicoïdal utilisant la bande magnétique de 12,65 mm (0,5 in) de type M2.

61119:— Système audionumérique à cassette (DAT).

61119-1 (1992) Partie 1: Dimensions et caractéristiques.

61119-2 (1991) Partie 2: Bande magnétique étalon.

61119-3 (1992) Partie 3: Propriétés des bandes.

61119-4 (1997) Partie 4: Format de paquet de caractères.

61119-5 (1993) Partie 5: DAT pour usage professionnel.

61119-6 (1992) Partie 6: Système de gestion des copies consécutives.

61119-7 (1995) Partie 7: Règles d'utilisation du logo DAT.

61120:— Système d'enregistrement à bande audionumérique, bobine à bobine, utilisant une bande magnétique de 6,3 mm, à usage professionnel.

61120-1 (1991) Partie 1: Généralités.

61120-2 (1991) Partie 2: Format A.

61120-3 (1991) Partie 3: Format B.

(suite)

IEC publications prepared by Technical Committee No. 100 *(continued)*

61062 (1991) Audiovisual equipment and systems – Rating plates – Marking of electricity supply.

61077 (1991) Helical-scan video-tape cassette system using 12,65 mm (0,5 in) magnetic tape on type VHS – Compact VHS videocassette.

61079:— Methods of measurement on receivers for satellite broadcast transmissions in the 12 GHz band.

61079-1 (1992) Part 1: Radio-frequency measurements on outdoor units.

61079-2 (1992) Part 2: Electrical measurements on DBS tuner units.

61079-3 (1993) Part 3: Electrical measurements of overall performance of receiver systems comprising an outdoor unit and a DBS tuner unit.

61079-4 (1993) Part 4: Electrical measurements on sound/data decoder units for the digital sub-carrier NTSC system.

61079-5 (1993) Part 5: Electrical measurements on decoder units for MAC/packet systems.

61096 (1992) Methods of measuring the characteristics of reproducing equipment for digital audio compact discs.
Amendment 1 (1996).

61104 (1992) Compact disc video system – 12 cm CD-V.

61105 (1991) Reference tapes for video-tape recorder systems.

61106 (1993) Videodisks – Methods of measurement for parameters.

61114-1 (1992) Methods of measurement on receiving antennas for satellite broadcast transmissions in the 12 GHz band – Part 1: Electrical measurements on DBS receiving antennas.

61114-2 (1996) Part 2: Mechanical and environmental tests on individual and collective receiving antennas.

61118 (1993) Helical-scan video tape cassette system using 12,65 mm (0,5 in) magnetic tape – Type M2.

61119:— Digital audio tape cassette system.

61119-1 (1992) Part 1: Dimensions and characteristics.

61119-2 (1991) Part 2: DAT calibration tape.

61119-3 (1992) Part 3: DAT tape properties.

61119-4 (1997) Part 4: Character pack format.

61119-5 (1993) Part 5: DAT for professional use.

61119-6 (1992) Part 6: Serial copy management system.

61119-7 (1995) Part 7: DAT logo application rule.

61120:— Digital audio tape recorder reel to reel system, using 6,3 mm magnetic tape, for professional use.

61120-1 (1991) Part 1: General requirements.

61120-2 (1991) Part 2: Format A.

61120-3 (1991) Part 3: Format B.

(continued)

--`,,`,,`-`-`,,`,,`,`,,`---

Copyright International Electrotechnical Commission
Provided by IHS under license with IEC
No reproduction or networking permitted without license from IHS
Not for Resale

Publications de la CEI préparées par le Comité d'Etudes n° 100 *(suite)*

61120-4 (1992)	Partie 4: Propriétés des bandes magnétiques: définitions et méthodes de mesure.
61120-5 (1995)	Partie 5: Bobines.
61122 (1991)	Système d'enregistrement magnétique à image fixe sur disque flexible.
61146:—	Caméras vidéo (PAL/SECAM/NTSC) – Méthodes de mesure.
61146-1 (1994)	Partie 1: Caméras monocapteurs hors de la radiodiffusion.
61146-2 (1997)	Partie 2: Caméras professionnelles à deux et trois capteurs.
61146-3 (1997)	Partie 3: Caméscopes hors de la radiodiffusion.
61147 (1993)	Utilisation de la transmission par infrarouge et prévention ou gestion des interférences entre les systèmes.
61149 (1995)	Guide pour le maniement et le fonctionnement en sécurité du matériel mobile de radiocommunication.
61179-0 (1993)	Système de magnétoscope numérique à chrominance composite à cassette à balayage hélicoïdal utilisant la bande magnétique de 19 mm, format D2 (NTSC, PAL, PAL-M).
61213 (1993)	Enregistrement audio-analogique sur bande vidéo – Polarité de magnétisation.
61237:—	Magnétoscopes de radiodiffusion – Méthodes de mesure.
61237-1 (1994)	Partie 1: Mesures mécaniques.
61237-2 (1995)	Partie 2: Mesures électriques pour les signaux vidéo analogiques composites.
61237-3 (1995)	Partie 3: Mesures électriques pour les signaux vidéo analogiques à composantes.
61237-4 (1997)	Partie 4: Mesure des caractéristiques audio-analogiques.
61295 (1994)	Bandes étalons pour magnétoscopes de radiodiffusion.
61305:—	Equipements et systèmes audio grand public haute fidélité – Méthodes pour mesurer et spécifier les performances.
61305-1 (1995)	Partie 1: Généralités.
61305-2 (1997)	Partie 2: Récepteurs radio FM.
61305-3 (1995)	Partie 3: Amplificateurs.
61319:—	Interconnexions des équipements de réception satellite.
61319-1 (1995)	Partie 1: Europe.
61319-2 (1997)	Partie 2: Japon.
61320 (1996)	Manuel de symboles audio et vidéo.
61327 (1995)	Système de magnétoscope numérique à chrominance composite à cassette à balayage hélicoïdal utilisant la bande magnétique de 12,65 mm (0,5 in) – Format D-3.
61329 (1995)	Equipements pour systèmes électroacoustiques – Méthodes de mesure et de spécification de la qualité de fonctionnement des sondeurs (transducteurs électroacoustiques de production de sons).
61595:—	Système d'enregistrement à bande audionumérique multivoie (DATR), bobine à bobine, à usage professionnel.
61595-1 (1997)	Partie 1: Format A.
61595-2 (1997)	Partie 2: Format B.

(suite)

IEC publications prepared by Technical Committee No. 100 *(continued)*

61120-4 (1992)	Part 4: Magnetic tape properties: definition and methods of measurement.
61120-5 (1995)	Part 5: Reels.
61122 (1991)	Still video floppy disk magnetic recording system.
61146:—	Video cameras (PAL/SECAM/NTSC) – Methods of measurements.
61146-1 (1994)	Part 1: Non-broadcast single-sensor cameras.
61146-2 (1997)	Part 2: Two- and three-sensor professional cameras.
61146-3 (1997)	Part 3: Non-broadcast camera-recorders.
61147 (1993)	Uses of infra-red transmission and the prevention or control of interference between systems.
61149 (1995)	Guide for safe handling and operation of mobile radio equipment.
61179-0 (1993)	Helical-scan digital composite video cassette recording system using 19 mm magnetic tape, format D2 (NTSC, PAL, PAL-M).
61213 (1993)	Analogue audio recording on video tape – Polarity of magnetization.
61237:—	Broadcast video tape recorders – Methods of measurement.
61237-1 (1994)	Part 1: Mechanical measurements.
61237-2 (1995)	Part 2: Electrical measurements of analogue composite video signals.
61237-3 (1995)	Part 3: Electrical measurements of analogue component video signals.
61237-4 (1997)	Part 4: Analogue audio performance measurements.
61295 (1994)	Calibration tapes for broadcast VTRs.
61305:—	Household high-fidelity audio equipment and systems – Methods of measuring and specifying the performance.
61305-1 (1995)	Part 1: General.
61305-2 (1997)	Part 2: FM radio tuners.
61305-3 (1995)	Part 3: Amplifiers.
61319:—	Interconnections of satellite receiving equipment.
61319-1 (1995)	Part 1: Europe.
61319-2 (1997)	Part 2: Japan.
61320 (1996)	Handbook of audio and video symbols.
61327 (1995)	Helical-scan digital composite video cassette recording system using 12,65 mm (0,5 in) magnetic tape – Format D-3.
61329 (1995)	Sound system equipment – Methods of measuring and specifying the performance of sounders (electroacoustic transducers for tone production).
61595:—	Multichannel digital audio tape recorder (DATR), reel-to-reel system, for professional use.
61595-1 (1997)	Part 1: Format A.
61595-2 (1997)	Part 2: Format B.

(continued)

--`,,`,,`-`-`,,`,,`,`,,`---

Copyright International Electrotechnical Commission
Provided by IHS under license with IEC
No reproduction or networking permitted without license from IHS
Not for Resale

Publications de la CEI préparées par le Comité d'Etudes n° 100 *(suite)*

61602 (1996) Connecteurs utilisés dans le domaine des techniques audio, vidéo et audiovisuelles.

61603:— Transmission de signaux audio et/ou vidéo et de signaux similaires au moyen du rayonnement infrarouge.

61603-1 (1997) Partie 1: Généralités.

61603-2 (1997) Partie 2: Systèmes de transmission audio large bande et signaux similaires.

61603-3 (1997) Partie 3: Transmission audio pour systèmes de conférence et systèmes similaires.

61606 (1997) Equipements audio et audiovisuels – Parties audionumériques – Méthodes fondamentales pour la mesure des caractéristiques audio.

61610 (1995) Images imprimées et transparents obtenus à partir des sources électroniques – Evaluation de la qualité de l'image.

61880 (1998) Systèmes vidéo (525/60) – Données vidéo et données associées utilisant l'intervalle de suppression vertical – Interface analogique

61883:— Matériel audio/vidéo grand public – Interface numérique.

61883-1 (1998) Partie 1: Généralités.

61883-2 (1998) Partie 2: Transmission de données SDF-DVCR.

61883-3 (1998) Partie 3: Transmission de données HD-DVCR.

61883-4 (1998) Partie 4: Transmission de données MPEG2-TS.

61883-5 (1998) Partie 5: Transmission de données SDL-DVCR.

61886 (1997) Systèmes audiovisuels – Système de transmission de textes interactifs (ITTS)

61938 (1996) Systèmes audio, vidéo et audiovisuels – Interconnexions et valeurs d'adaptation – Valeurs d'adaptation recommandées des signaux analogiques.

IEC publications prepared by Technical Committee No. 100 *(continued)*

61602 (1996) Connectors used in the field of audio, video and audiovisual engineering.

61603:— Transmission of audio and/or video and related signals using infra-red radiation.

61603-1 (1997) Part 1: General.

61603-2 (1997) Part 2: Transmission systems for audio wide band and related signals.

61603-3 (1997) Part 3: Transmission systems for audio signals for conference and similar systems.

61606 (1997) Audio and audiovisual equipment – Digital audio parts – Basic methods of measurement of audio characteristics.

61610 (1995) Prints and transparencies produced from electronic sources – Assessment of image quality.

61880 (1998) Video systems (525/60) – Video and accompanied data using the vertical blanking interval – Analogue interface

61883: — Consumer audio/video equipment – Digital interface.

61883-1 (1998) Part 1: General.

61883-2 (1998) Part 2: SD-DVCR data transmission.

61883-3 (1998) Part 3: HD-DVCR data transmission.

61183-4 (1998) Part 4: MPEG2-TS data transmission.

61883-5 (1998) Part 5: SDL-DVCR data transmission.

61886 (1997) Audiovisual systems – Interactive text transmission system (ITTS)

61938 (1996) Audio, video and audiovisual systems – Interconnections and matching values – Preferred matching values of analogue signals.

Copyright International Electrotechnical Commission
Provided by IHS under license with IEC
No reproduction or networking permitted without license from IHS
Not for Resale

ISBN 2-8318-4199-2



ICS 33.160.40

Typeset and printed by the IEC Central Office
GENEVA, SWITZERLAND

Copyright International Electrotechnical Commission
Provided by IHS under license with IEC
No reproduction or networking permitted without license from IHS

Not for Resale