IEC 60238

Edition 8.1 2008-08

INTERNATIONAL STANDARD

NORME INTERNATIONALE

Edison screw lampholders

Douilles à vis Edison pour lampes



IEC 60238:2004+A1:2008

Copyright International Electrotechnical Commission
Provided by IHS under license with IEC
No reproduction or networking permitted without license from IHS
Not for Resale

THIS PUBLICATION IS COPYRIGHT PROTECTED

Copyright © 2008 IEC, Geneva, Switzerland

All rights reserved. Unless otherwise specified, no part of this publication may be reproduced or utilized in any form or by any means, electronic or mechanical, including photocopying and microfilm, without permission in writing from either IEC or IEC's member National Committee in the country of the requester.
If you have any questions about IEC copyright or have an enquiry about obtaining additional rights to this publication, please contact the address below or your local IEC member National Committee for further information.

Droits de reproduction réservés. Sauf indication contraire, aucune partie de cette publication ne peut être reproduite ni utilisée sous quelque forme que ce soit et par aucun procédé, électronique ou mécanique, y compris la photocopie et les microfilms, sans l'accord écrit de la CEI ou du Comité national de la CEI du pays du demandeur.
Si vous avez des questions sur le copyright de la CEI ou si vous désirez obtenir des droits supplémentaires sur cette publication, utilisez les coordonnées ci-après ou contactez le Comité national de la CEI de votre pays de résidence.

IEC Central Office
3, rue de Varembé
CH-1211 Geneva 20
Switzerland
Email: inmail@iec.ch
Web: www.iec.ch

About the IEC

The International Electrotechnical Commission (IEC) is the leading global organization that prepares and publishes International Standards for all electrical, electronic and related technologies.

About IEC publications

The technical content of IEC publications is kept under constant review by the IEC. Please make sure that you have the latest edition, a corrigenda or an amendment might have been published.

- Catalogue of IEC publications: www.iec.ch/searchpub
The IEC on-line Catalogue enables you to search by a variety of criteria (reference number, text, technical committee,…). It also gives information on projects, withdrawn and replaced publications.
- IEC Just Published: www.iec.ch/online_news/justpub
Stay up to date on all new IEC publications. Just Published details twice a month all new publications released. Available on-line and also by email.
- Electropedia: www.electropedia.org
The world's leading online dictionary of electronic and electrical terms containing more than 20 000 terms and definitions in English and French, with equivalent terms in additional languages. Also known as the International Electrotechnical Vocabulary online.
- Customer Service Centre: www.iec.ch/webstore/custserv
If you wish to give us your feedback on this publication or need further assistance, please visit the Customer Service Centre FAQ or contact us:
Email: csc@iec.ch
Tel.: +41 22 919 02 11
Fax: +41 22 919 03 00

A propos de la CEI

La Commission Electrotechnique Internationale (CEI) est la première organisation mondiale qui élabore et publie des normes internationales pour tout ce qui a trait à l'électricité, à l'électronique et aux technologies apparentées.

A propos des publications CEI

Le contenu technique des publications de la CEI est constamment revu. Veuillez vous assurer que vous possédez l'édition la plus récente, un corrigendum ou amendement peut avoir été publié.

- Catalogue des publications de la CEI: www.iec.ch/searchpub/cur_fut-f.htm
Le Catalogue en-ligne de la CEI vous permet d'effectuer des recherches en utilisant différents critères (numéro de référence, texte, comité d'études,…). Il donne aussi des informations sur les projets et les publications retirées ou remplacées.
- Just Published CEI: www.iec.ch/online_news/justpub
Restez informé sur les nouvelles publications de la CEI. Just Published détaille deux fois par mois les nouvelles publications parues. Disponible en-ligne et aussi par email.
- Electropedia: www.electropedia.org
Le premier dictionnaire en ligne au monde de termes électroniques et électriques. Il contient plus de 20 000 termes et définitions en anglais et en français, ainsi que les termes équivalents dans les langues additionnelles. Egalement appelé Vocabulaire Electrotechnique International en ligne.
- Service Clients: www.iec.ch/webstore/custserv/custserv_entry-f.htm
Si vous désirez nous donner des commentaires sur cette publication ou si vous avez des questions, visitez le FAQ du Service clients ou contactez-nous:
Email: csc@iec.ch
Tél.: +41 22 919 02 11
Fax: +41 22 919 03 00

--`,,```,,,,````-`-`,,`,,`,`,,`---

Copyright International Electrotechnical Commission
Provided by IHS under license with IEC
No reproduction or networking permitted without license from IHS
Not for Resale

IEC 60238

Edition 8.1 2008-08

INTERNATIONAL STANDARD

NORME INTERNATIONALE

Edison screw lampholders

Douilles à vis Edison pour lampes

INTERNATIONAL
ELECTROTECHNICAL
COMMISSION

COMMISSION
ELECTROTECHNIQUE
INTERNATIONALE

PRICE CODE
CODE PRIX CM

ICS 29.140.10

ISBN 2-8318-9963-X

--`,,```,,,,````-`-`,,`,,`,`,,`---

® Registered trademark of the International Electrotechnical Commission
® de la Commission Electrotechnique Internationale

Copyright International Electrotechnical Commission
Provided by IHS under license with IEC
No reproduction or networking permitted without license from IHS

Not for Resale

CONTENTS

FOREWORD 4

1 General 6
2 Definitions 8
3 General requirement 11
4 General conditions for tests 11
5 Standard ratings 13
6 Classification 14
7 Marking 15
8 Dimensions 17
9 Protection against electric shock 19
10 Terminals 21
11 Provision for earthing 25
12 Construction 26
13 Switched lampholders 31
14 Moisture resistance, insulation resistance and electric strength 33
15 Mechanical strength 35
16 Screws, current-carrying parts and connections 39
17 Creepage distances and clearances 41
18 Normal operation 43
19 General resistance to heat 44
20 Resistance to heat, fire and tracking 47
21 Resistance to excessive residual stresses (season cracking) and to rusting 49

Annex A (normative) Season cracking/corrosion test 51
Annex B (informative) Guidance for requirements in IEC 61058-1 applicable to switches in lampholders (see 13.2) 53
Annex C (informative) Guidance for special requirements in appliance standards – Household and similar electrical appliances 55

Figure 1a – Nipple thread for lampholders. Basic profile and design profile for the nut and for the screw 57
Figure 1b – Nipple thread for lampholders. Basic profile and design profile for the nut and for the screw 58
Figure 2a – Gauges for metric ISO thread for nipples 59
Figure 2b – Gauges for ISO standard pipe thread for nipples 60
Figure 3 – Gauge for holes for backplate lampholder screws 61
Figure 4 – Normal operation test apparatus 62
Figure 5 – Test caps for the test of clause 18 63
Figure 6 – Torque apparatus 64
Figure 7 – Tumbling barrel 65

Copyright International Electrotechnical Commission
Provided by IHS under license with IEC
No reproduction or networking permitted without license from IHS Not for Resale

Figure 8 – Impact-test apparatus 66
Figure 8a – Mounting support 66
Figure 9 – Pressure apparatus 67
Figure 10 – Ball-pressure test apparatus 67
Figure 11 – Test cap for the tests of 14.4 and 19.3 68
Figure 12 – Bending apparatus 69
Figure 13 – Test cap A and test cap B for lampholders E14 70
Figure 13 – Test cap A and test cap B for lampholders E14 *(continued)* 71
Figure 14 – Test cap for lampholders E27 72
Figure 15 – Test cap for lampholders E40 73
Figure 16 – Standard test finger (according to IEC 60529) 74
Figure 17 – Clarification of some definitions 75
Figure 18 – Preparation of specimens for the needle-flame test of 20.4 76

Table 1 – Thickness of screw shells and contacts 18
Table 2 – Minimum effective screw lengths 18
Table 3 – Dimensions of threaded entries and set screws 19
Table 4 – Minimum dimensions of pillar-type terminals 23
Table 5 – Minimum dimensions of screw-type terminals 23
Table 6 – Pull and torque values 29
Table 7 – Insertion torque 31
Table 8 – Minimum and maximum removal torques 31
Table 9 – Test cap dimensions 35
Table 10 – Heights of fall 37
Table 11 – Maximum deformation values 38
Table 12 – Torque values 40
Table 13a – Minimum distances for a.c. (50/60 Hz) sinusoidal voltages Impulse withstand category II 42
Table 13b – Minimum distances for a.c. (50/60 Hz) sinusoidal voltages Impulse withstand category III 42
Table 14 – Minimum distances for non-sinusoidal pulse voltages 43
Table 15 – Heating cabinet temperatures 46
Table A.1 – pH adjustment 51

Copyright International Electrotechnical Commission
Provided by IHS under license with IEC
No reproduction or networking permitted without license from IHS Not for Resale

INTERNATIONAL ELECTROTECHNICAL COMMISSION

EDISON SCREW LAMPHOLDERS

FOREWORD

1) The International Electrotechnical Commission (IEC) is a worldwide organization for standardization comprising all national electrotechnical committees (IEC National Committees). The object of IEC is to promote international co-operation on all questions concerning standardization in the electrical and electronic fields. To this end and in addition to other activities, IEC publishes International Standards, Technical Specifications, Technical Reports, Publicly Available Specifications (PAS) and Guides (hereafter referred to as "IEC Publication(s)"). Their preparation is entrusted to technical committees; any IEC National Committee interested in the subject dealt with may participate in this preparatory work. International, governmental and non-governmental organizations liaising with the IEC also participate in this preparation. IEC collaborates closely with the International Organization for Standardization (ISO) in accordance with conditions determined by agreement between the two organizations.
2) The formal decisions or agreements of IEC on technical matters express, as nearly as possible, an international consensus of opinion on the relevant subjects since each technical committee has representation from all interested IEC National Committees.
3) IEC Publications have the form of recommendations for international use and are accepted by IEC National Committees in that sense. While all reasonable efforts are made to ensure that the technical content of IEC Publications is accurate, IEC cannot be held responsible for the way in which they are used or for any misinterpretation by any end user.
4) In order to promote international uniformity, IEC National Committees undertake to apply IEC Publications transparently to the maximum extent possible in their national and regional publications. Any divergence between any IEC Publication and the corresponding national or regional publication shall be clearly indicated in the latter.
5) IEC provides no marking procedure to indicate its approval and cannot be rendered responsible for any equipment declared to be in conformity with an IEC Publication.
6) All users should ensure that they have the latest edition of this publication.
7) No liability shall attach to IEC or its directors, employees, servants or agents including individual experts and members of its technical committees and IEC National Committees for any personal injury, property damage or other damage of any nature whatsoever, whether direct or indirect, or for costs (including legal fees) and expenses arising out of the publication, use of, or reliance upon, this IEC Publication or any other IEC Publications.
8) Attention is drawn to the Normative references cited in this publication. Use of the referenced publications is indispensable for the correct application of this publication.
9) Attention is drawn to the possibility that some of the elements of this IEC Publication may be the subject of patent rights. IEC shall not be held responsible for identifying any or all such patent rights.

International Standard IEC 60238 has been prepared by subcommittee 34B: Lamp caps and holders, of IEC technical committee 34: Lamps and related equipment.

This consolidated version of IEC 60238 consists of the eighth edition (2004) [documents 34B/1151/FDIS and 34B/1170/RVD] and its amendment 1 (2008) [documents 34B/1381/FDIS and 34B/1397/RVD].

The technical content is therefore identical to the base edition and its amendment and has been prepared for user convenience.

It bears the edition number 8.1.

A vertical line in the margin shows where the base publication has been modified by amendment 1.

In this edition the new requirements for creepage distances and clearances have been adopted which are currently circulated by SC34D to amend the IEC 60598 family of luminaire standards.

Copyright International Electrotechnical Commission
Provided by IHS under license with IEC
No reproduction or networking permitted without license from IHS Not for Resale

Additionally guidances for requirements in IEC 61058-1 applicable to switches in lampholders (see Annex B) and for special requirements in appliance standards (see Annex C) have been included.

This publication has been drafted in accordance with the ISO/IEC Directives, Part 2.

The committee has decided that the contents of the base publication and its amendments will remain unchanged until the maintenance result date indicated on the IEC web site under "http://webstore.iec.ch" in the data related to the specific publication. At this date, the publication will be

- reconfirmed,
- withdrawn,
- replaced by a revised edition, or
- amended.

--`,,```,,,,````-`-`,,`,,`,`,,`---
Copyright International Electrotechnical Commission
Provided by IHS under license with IEC
No reproduction or networking permitted without license from IHS Not for Resale

EDISON SCREW LAMPHOLDERS

1 General

1.1 Scope

This International Standard applies to lampholders with Edison thread E14, E27 and E40, designed for connection to the supply of lamps and semi-luminaires* only.

It also applies to switched-lampholders for use in a.c. circuits only, where the working voltage does not exceed 250 V r.m.s.

This standard also applies to lampholders with Edison thread E5 designed for connection to the supply mains of series connected lamps, with a working voltage not exceeding 25 V, to be used indoors, and to lampholders with Edison thread E10 designed for connection to the supply mains of series connected lamps, with a working voltage not exceeding 60 V, to be used indoors or outdoors. It also applies to lampholders E10 for building-in, for the connection of single lamps to the supply. These lampholders are not intended for retail sale.

As far as it reasonably applies, this standard also covers lampholders other than lampholders with Edison thread designed for connection of series-connected lamps to the supply.

NOTE This type of lampholder is for example used in Christmas tree lighting chains.

As far as it reasonably applies, this standard also covers adapters.

This standard also covers lampholders which are, wholly or partly, integral with a luminaire or intended to be built into appliances. It covers the requirements for the lampholder only. For all other requirements, such as protection against electric shock in the area of the terminals or of the lamp cap, the requirements of the relevant appliance standard shall be observed and tested after building into the appropriate equipment, when that equipment is tested according to its own standard. Such lampholders as well as lampholders provided with a snap-on outer shell, for use by luminaire manufacturers only, are not for retail sale.

This standard applies to lampholders to be used indoors or outdoors in residential as well as in industrial lighting installations. It also applies to candle lampholders. In locations where special conditions prevail, as for street lighting, on board ships, in vehicles and in hazardous locations, e.g. where explosions are liable to occur, special constructions may be required.

NOTE 1 This standard does not apply to three-light lampholders E26d.

NOTE 2 This standard is based on the following data relative to lamps for general lighting service:

– caps E14 are used for lamps with a current not exceeding 2 A;

– caps E27 are used for lamps with a current not exceeding 4 A;

– caps E40 are used for lamps with a current not exceeding 16 A.

NOTE 3 If the nominal voltage of the supply does not exceed 130 V, the maximum current for caps E40 is 32 A (see 4.5 and 5.3).

NOTE 4 Where lampholders are used in luminaires, their maximum operating temperatures are specified in IEC 60598.

---

* Requirements for lampholders suitable for semi-luminaires are under consideration.

Copyright International Electrotechnical Commission
Provided by IHS under license with IEC
No reproduction or networking permitted without license from IHS Not for Resale

1.2 Normative references

The following referenced documents are indispensable for the application of this document. For dated references, only the edition cited applies. For undated references, the latest edition of the referenced document (including any amendments) applies.

NOTE With regard to IEC 60598-1, the references cited in this document are liable to change.

IEC 60061 (all parts), *Lamp caps and holders together with gauges for the control of interchangeability and safety*

IEC 60061-1: *Lamp caps and holders together with gauges for the control of interchangeability and safety – Part 1: Lamp caps*

IEC 60061-2: *Lamp caps and holders together with gauges for the control of interchangeability and safety – Part 2: Lampholders*

IEC 60061-3: *Lamp caps and holders together with gauges for the control of interchangeability and safety – Part 3: Gauges*

IEC 60068-2-20:1979, *Environmental testing – Part 2: Tests – Test T: Soldering*

IEC 60068-2-32:1975, *Environmental testing – Part 2: Tests – Test Ed: Free fall*

IEC 60068-2-75:1997, *Environmental testing – Part 2: Tests – Test Eh: Hammer tests*

IEC 60112:1979, *Method for determining the comparative and the proof tracking indices of solid insulating materials under moist conditions*

IEC 60227 (all parts), *Polyvinyl chloride insulated cables of rated voltages up to and including 450/750 V*

IEC 60245 (all parts), *Rubber insulated cables – Rated voltages up to and including 450/750 V*

IEC 60335-1:2001, *Household and similar electrical appliances – Safety – Part 1: General requirements*

IEC 60352-1:1997, *Solderless connections – Part 1: Wrapped connections – General requirements, test methods and practical guidance*

IEC 60399, *Barrel thread for lampholders with shade holder ring*

IEC 60417-DB:2002**) *Graphical symbols for use on equipment*

IEC 60529:1989, *Degrees of protection provided by enclosures (IP Code)* *)
Amendment 1 (1999)

IEC 60598 (all parts and sections), *Luminaires*

IEC 60598-1: *Luminaires – Part 1: General requirements and tests*

IEC 60664-1:1992, *Insulation coordination for equipment within low-voltage systems – Part 1: Principles, requirements and tests* ***)
Amendment 1 (2000)
Amendment 2 (2002)

IEC 60695-2-10:2000, *Fire hazard testing – Part 2–10: Glowing/hot-wire based test methods – Glow-wire apparatus and common test procedure*

---

*) A consolidated edition 2.1 (2001) exists including edition 2.0 (1989) and its amendment 1(1999).

**) "DB" refers to the IEC on-line database.

***) A consolidated edition 1.2 (2002) exists including edition 1.0 (1992) and its amendment 1 (2000) and amendment 2 (2002).

Copyright International Electrotechnical Commission
Provided by IHS under license with IEC
No reproduction or networking permitted without license from IHS Not for Resale

IEC 60695-2-11:2000, *Fire hazard testing – Part 2-11: Glowing/hot-wire based test methods – Glow-wire flammability test method for end products*

IEC 60695-11-5:2004, *Fire hazard testing – Part 11-5: Test flames – Needle-flame test method – Apparatus, confirmatory test arrangement and guidance*

IEC 61058-1:2000, *Switches for appliances – Part 1: General requirements*

ISO 4046-4:2002, *Paper, board, pulps and related terms – Vocabulary – Part 4: Paper and board grades and converted products*

2 Definitions

For the purpose of this International Standard, the following definitions apply. For clarification of some definitions, see also figure 17.

2.1
cord-grip lampholder
a lampholder incorporating a method of retaining a flexible cord by which it may then be suspended

2.2
threaded entry lampholder
a lampholder incorporating a threaded component at the point of entry of the supply wires permitting the lampholder to be mounted on a mating threaded support (formerly called "nipple lampholder")

2.3
backplate lampholder
a lampholder so designed as to be suitable for mounting by means of an associated or integral back plate, directly onto a supporting surface or appropriate box

2.4
lampholder for building-in
a lampholder designed to be built into a luminaire, an additional enclosure or the like

2.4.1
unenclosed lampholder
a lampholder for building-in so designed that it requires additional means, for example an enclosure, to meet the requirements of this standard with regard to protection against electric shock

2.4.2
enclosed lampholder
a lampholder for building-in so designed that on its own it fulfils the requirements of this standard with regard to protection against electric shock and IP classification, if appropriate

2.5
independent lampholder
a lampholder so designed that it can be mounted separately from a luminaire and at the same time providing all the necessary protection according to its classification and marking

2.6
terminal/contact assembly
a part or assembly of parts which provide(s) a means of connection between the termination of a supply conductor and the contact making surfaces of the corresponding lamp cap

Copyright International Electrotechnical Commission
Provided by IHS under license with IEC
No reproduction or networking permitted without license from IHS Not for Resale

2.7
outer shell
a cylindrical component protecting the user from contact with the lamp cap. It may or may not be provided with an external screw thread for fixing a shade ring

2.7.1
snap-on outer shell
an outer shell for screwless assembly which does not contain the screw shell

NOTE The lampholder should not be used when the snap-on outer shell is removed.

It is therefore recommended to place an approval mark, if provided, in such a way that it is not visible when this type of outer shell is removed.

2.8
screw shell
a cylindrical component having an internal screw thread of Edison form for the retention of the corresponding lamp (cap)

In some constructions, the screw shell is permanently fixed to or integral with the outer shell.

2.9
insulating ring
a cylindrical intermediate piece of insulating material separating a metal screw shell and a metal outer shell

2.10
shade ring
a cylindrical component having an internal thread or other means to engage a corresponding support on the outer shell and intended to carry or retain a shade

2.11
dome
a part of a cord-grip lampholder or threaded entry lampholder which shields the connecting terminals

2.12
basic insulation
an insulation applied to live parts to provide basic protection against electric shock

NOTE Basic insulation does not necessarily include insulation used exclusively for functional purposes.

2.13
supplementary insulation
an independent insulation applied in addition to basic insulation in order to provide protection against electric shock in the event of a failure of basic insulation

2.14
double insulation
an insulation comprising both basic insulation and supplementary insulation

2.15
reinforced insulation
a single insulation system applied to live parts, which provides a degree of protection against electric shock equivalent to double insulation under the conditions specified

NOTE The term "insulation system" does not imply that the insulation must be one homogeneous piece. It may comprise several layers which cannot be tested singly as supplementary or basic insulation.

Copyright International Electrotechnical Commission
Provided by IHS under license with IEC
No reproduction or networking permitted without license from IHS Not for Resale

2.16
live part
a conductive part which may cause an electric shock

2.17
type test
a test or series of tests made on a type test sample, for the purpose of checking compliance of the design of a given product with the requirements of the relevant standard

2.18
type test sample
a sample consisting of one or more similar specimens submitted by the manufacturer or responsible vendor for the purpose of a type test

2.19
semi-luminaire
a unit similar to a self-ballasted lamp but designed to utilize a replaceable light source and/or starting device

2.20
rated operating temperature
the highest temperature for which the holder is designed

2.21
rated minimum temperature
the lowest temperature for which the holder is designed (applicable only to lampholders intended for use in refrigerators and food freezers)

2.22
angled lampholder
lampholder, the rear side of which (threaded entry and/or dome) is at an angled position to the screw shell axis

2.23
lampholder with retention device
lampholder with a device intended to prevent the lamp from becoming loose in the holder

NOTE Lamps may, for example, become loose due to changes in temperature or to vibrations.

2.24
impulse withstand categories
a numeral defining a transient overvoltage condition

NOTE Impulse withstand categories I, II, III and IV are used.

a) Purpose of classification of impulse withstand categories

Impulse withstand categories are to distinguish different degrees of availability of equipment with regard to required expectations on continuity of service and on an acceptable risk of failure.

By selection of impulse withstand levels of equipment insulation co-ordination can be achieved in the whole installation, reducing the risk of failure to an acceptable level providing a basis for overvoltage control.

A higher characteristic numeral of an impulse withstand category indicates a higher specific impulse withstand of the equipment and offers a wider choice of methods for overvoltage control.

The concept of impulse withstand categories is used for equipment energized directly from the mains.

b) – Description of impulse withstand categories

Equipment of impulse withstand category I is equipment which is intended to be connected to the fixed electrical installations of buildings. Protective means are taken outside the equipment – either in the fixed installation or between the fixed installation and the equipment – to limit transient overvoltages to the specific level.

Copyright International Electrotechnical Commission
Provided by IHS under license with IEC
No reproduction or networking permitted without license from IHS Not for Resale

Equipment of impulse withstand category II is equipment to be connected to the fixed electrical installations of buildings.

Equipment of impulse withstand category III is equipment which is part of the fixed electrical installations and other equipment where a higher degree of availability is expected.

Equipment of impulse withstand category IV is for use at or in the proximity of the origin of the electrical installations of buildings upstream of the main distribution board.

2.25
primary circuit
a circuit which is directly connected to the AC mains supply. It includes, for example, the means for connection to the AC mains supply, the primary windings of transformers, motors and other loading devices

2.26
secondary circuit
a circuit which has no direct connection to a primary circuit and derives its power from a transformer, converter or equivalent isolation device, or from a battery

Exception: autotransformers. Although having direct connection to a primary circuit, the tapped part of them is also deemed to be a secondary circuit in the sense of this definition.

NOTE Mains transients in such a circuit are attenuated by the corresponding primary windings. Also inductive ballasts reduce the mains transient voltage height. Therefore, components located after a primary circuit or after an inductive ballast can be suited for an impulse withstand category of one step lower, i.e. for impulse withstand category II.

2.27
adapter

a component used for the electrical and mechanical connection of a lamp to a lampholder

NOTE This definition is specific for this standard. The definition of an adapter in principle could vary very much depending on its use. In most cases such a component is used to bridge differences in the screw thread diameter between the lampholder and the lamp.

3 General requirement

Lampholders shall be so designed and constructed that in normal use they function reliably and cause no danger to persons or surroundings.

In general, compliance is checked by carrying out all the tests specified.

In addition, the enclosure of independent lampholders shall comply with the requirements of IEC 60598-1, including the classification and marking requirements of that standard.

4 General conditions for tests

4.1 Tests according to this standard are type tests.

NOTE The requirements and tolerances permitted by this standard are related to testing of a type test sample submitted for that purpose.

Compliance of the type test sample does not ensure compliance of the whole production of a manufacturer with this safety standard.

In addition to type testing, conformity of production is the responsibility of the manufacturer and may include routine tests and quality assurance.

For further information see IEC 60061-4[****)] (inclusion of guidance on conformity testing during manufacture is in preparation).

[****)] IEC 60061-4: *Lamp caps and holders together with gauges for the control of interchangeability and safety – Part 4: Guidelines and general information*

Copyright International Electrotechnical Commission
Provided by IHS under license with IEC
No reproduction or networking permitted without license from IHS Not for Resale

4.2 Unless otherwise specified, the tests are made at an ambient temperature of 20 °C ± 5 °C and with the holder tested as delivered and installed as in normal use.

4.3 The tests and inspections are carried out on a total of

– nine specimens for non-switched lampholders, or
– 12 specimens for switched lampholders

in the following order of clauses:

– three specimens clauses 1 to 12 (except for 9.1 and 10.2) and 14 to 17;
– three specimens clause 13 (switched-lampholder tests only);
– three specimens subclause 9.1 and clauses 18 and 19;
– two specimens clause 20 (of which one specimen for the test of 20.1 and the other for the tests of 20.3 or 20.4);
– one specimen 20.5 and clause 21.

For testing lampholders with a retention device, the retention device shall be removed.

For testing lampholders with a retention device according to 12.14, three additional specimens are required with the retention device kept in place.

NOTE For testing of screwless terminals according to 10.2, separate specimens are required in addition.

4.4 *In case of doubt, gauges, test caps and mandrels are introduced into the specimens, unless otherwise specified, by applying the following torques:*

– 0,2 Nm for lampholders E5;
– 0,2 Nm for lampholders E10;
– 0,2 Nm for lampholders E14;
– 0,4 Nm for lampholders E27;
– 0,8 Nm for lampholders E40.

4.5 *For lampholders E40 with a rated current of 32 A, the tests shall be based on this rated current.*

4.6 *Lampholders are deemed to comply with this standard if no specimen fails in the complete series of tests specified in 4.3.*

If one specimen fails in one test, that test and the preceding ones which may have influenced the result of that test are repeated on another set of specimens to the number required by 4.3, all of which shall then comply with the repeated tests and with the subsequent tests. Lampholders are deemed not to comply with this standard if there are more failures than one.

NOTE In general, it will only be necessary to repeat the relevant test unless the specimen fails in the tests according to clauses 18 and 19, or if failure occurs with regard to resilient side or central contact(s); in these cases, both tests are repeated with a second set of three specimens.

The applicant may submit, together with the first set of specimens, the additional set which may be wanted in case of failure of one specimen. The testing station shall then, without further request, test the additional specimens and will reject only if a further failure occurs.

If the additional set of specimens is not submitted at the same time, a failure of one specimen entails a rejection.

--`,,```,,,,````-`-`,,`,,`,`,,`---

Copyright International Electrotechnical Commission
Provided by IHS under license with IEC
No reproduction or networking permitted without license from IHS Not for Resale

5 Standard ratings

5.1 Standard rated voltages are 250 V and 500 V.

For lampholders E14, and for switched lampholders E27, a rated voltage of 250 V only is allowed.

For lampholders E5 and E10 intended for the connection of series-connected lamps to the supply, the rated voltage shall not exceed 25 V for lampholders E5 and not exceed 60 V for lampholders E10.

NOTE These values refer to the voltage between parts of different polarity.

For lampholders E10 intended for the connection of single lamps to the supply, a rated voltage of 250 V only is allowed.

NOTE These lampholders should also be used for such special cases as series-connected lamps, whereby the low number of lamps 60 V per lampholder is exceeded.

With the exception given for lampholders E5 and E10 the rated voltage shall be not less than 250 V. Additionally a rated voltage of 125 V is allowed for lampholders E40.

Compliance is checked by inspection of the marking.

5.2 Standard rated currents are

– 0,2 A for lampholders E5;
– 0,5 A for lampholders E10;
– 2 A for lampholders E14;
– 2 A for switched-lampholders E27;
– 4 A for other lampholders E27;
– 16 A for lampholders E40.

The rated current shall be not less than the standard value.

Compliance is checked by inspection of the marking.

5.3 Lampholders E40 to be used on 125 V (see note) installations may have an additional nominal rating of 32 A.

NOTE This nominal rating covers the voltages up to and including 130 V.

Compliance is checked by inspection of the marking.

5.4 The rated operating temperature for lampholders intended for use in high temperature conditions (T marked holders) shall be not lower than 140 °C for E14 lampholders, not lower than 170 °C for E27 lampholders and not lower than 230 °C for lampholders E40.

NOTE The values of the temperature marking should be increased by steps of 10 °C.

Compliance is checked by inspection of the marking.

NOTE The rated operating temperatures for Edison screw lampholders without T marking are given in IEC 60598-1, table 12.1. They are

– 135 °C for lampholders E14;
– 165 °C for lampholders E27;
– 225 °C for lampholders E40.

Copyright International Electrotechnical Commission
Provided by IHS under license with IEC
No reproduction or networking permitted without license from IHS Not for Resale

6 Classification

Lampholders are classified:

6.1 According to the material of the external parts:

– lampholders of insulating material;

– metal lampholders.

NOTE Lampholders with external parts consisting partly of metal and lampholders comprising external parts of insulating material with a conductive outer surface, for example a metallized outer shell, are considered as metal lampholders (see 12.3). This does not apply to threaded entries and external parts, as for example a metal shade ring mounted onto the outside of a lampholder of insulating material, which cannot become live even in the case of an insulation fault. Metal holders with insulating coverings are considered as metal lampholders (see 9.5).

In order to check whether or not a surface is conductive, two stripe-electrodes 1,5 mm wide, 25 mm long and with a distance of 2 mm from each other are applied to the surface (e.g. with silver conductive paint). In accordance with 14.4, the insulating resistance is measured between the stripes. The surface is considered to be conductive if the resistance is less than 5 MΩ.

6.2 According to degree of protection against ingress of water:

– ordinary lampholders;

– drip-proof lampholders.

6.3 According to method of fixing:

– threaded entry lampholders;

– cord-grip lampholders;

– backplate lampholders;

– other lampholders.

NOTE Examples of other lampholders are lampholders provided with a mechanical suspension device, e.g. a hook.

6.4 According to type:

– switched-lampholders, provided with an integral switch to control the supply to the lamp;

– non-switched lampholders.

6.5 According to protection against electric shock:

– unenclosed lampholders;

– enclosed lampholders;

– independent lampholders.

6.6 According to resistance to heat:

– lampholders for rated operating temperatures up to the limits given in 5.4;

– lampholders for operating in high temperature conditions (T marked holders).

Copyright International Electrotechnical Commission
Provided by IHS under license with IEC
No reproduction or networking permitted without license from IHS Not for Resale

7 Marking

7.1 Lampholders, other than lampholders E5 and E10, shall be marked with

– rated current, in amperes

– rated voltage, in volts, and rated pulse voltage, in kV, if higher than:

- 2,5 kV for lampholders rated 250 V;
- 4 kV for lampholders rated 500 V.

NOTE 1 The rated pulse voltage of the lampholder (in kV) should either be marked on the lampholder or made available in the manufacturer's catalogue or the like.

NOTE 2 Some lampholders still show rated voltages higher than 500 V. This is an earlier way of expressing the permissible pulse voltage via a rated voltage. For such lampholders, the creepage distances and clearances can be found in IEC 60598-1.

– symbol for nature of current, if required, (for switched lampholders only);

– mark of origin (this may take the form of a trade mark, manufacturer's identification mark or the name of the responsible vendor);

– type reference;

– the degree of protection against ingress of water for drip-proof lampholders (see 7.2);

– rated operating temperature "T", indicating the highest operating temperature, if applicable.

The marking of the rated operating temperature is not required for lampholders the exterior of which is made wholly of ceramic material. For these lampholders, this information, if applicable, shall either be marked on the lampholder or be made available in the manufacturer's catalogue.

For lampholders according to this standard, the distances for impulse withstand category II are usually applicable. For holders in equipment where a higher degree of availability is expected, distances for impulse withstand category III may be applicable. This information has to be indicated in the manufacturer's catalogue or the like.

Lampholders complying with the electrical strength test for double or reinforced insulation and having creepage distances and clearances equivalent to double or reinforced insulation offer an adequate level of protection for the use in luminaries where they are accessible in normal use. Such lampholders are addressed as lampholders for use in class II applications. This information shall be indicated in the manufacturer's catalogue or the like.

NOTE 3 Values for creepage distances and clearances as well as test voltages for the electrical strength test for double or reinforced insulation are given in IEC 60598-1.

To achieve sufficient creepage distances and clearances to outer accessible surfaces additional attachments could be used. In some cases, these dimensions might be achieved only after mounting the lampholder in the luminaire. Relevant information should be provided in the manufacturer's catalogue or the like.

Lampholders E10 shall be marked with

– rated voltage, in volts;

– mark of origin;

– type reference;

– the degree of protection against ingress of water, if applicable.

--`,,```,,,,````-`-`,,`,,`,`,,`---

Copyright International Electrotechnical Commission
Provided by IHS under license with IEC
No reproduction or networking permitted without license from IHS Not for Resale

Lampholders E5 shall be marked with

– mark of origin;
– type reference.

Compliance is checked by inspection.

NOTE The type reference for lampholders E10 and E5 may be a catalogue number.

7.2 If symbols are used for current and voltage, A shall denote amperes and V volts.

NOTE Alternatively, for volt and ampere ratings, figures may be used alone, the figure for the rated current being marked before or above that for the rated voltage and separated from the latter by an oblique stroke or line.

Therefore the marking of current and voltage may be as follows:

2 A 250 V or 2/250 or $\frac{2}{250}$

The symbol for d.c. shall be ⎓ (see IEC 60417-5031 (DB:2002-10).

The symbol for protection against ingress of water for drip-proof lampholders shall be IPX1.

NOTE Where X is used in the IP number it indicates a missing numeral in the example, but both the appropriate numerals in accordance with IEC 60529 shall be marked.

The letter T shall be followed by the value of the rated operating temperature in degrees Celsius.

Compliance is checked by inspection.

7.3 The marking of the degree of protection against ingress of water shall be on the outside of the holder.

Compliance is checked by inspection.

7.4 An earthing terminal shall be indicated by the symbol ⏚ (see IEC 60417-5019 (DB:2002-10)).

This symbol shall not be placed on screws, removable washers or other easily removable parts.

Compliance is checked by inspection.

7.5 Marking shall be durable and easily legible.

Compliance is checked by inspection and, after the tests of clause 19 have been completed, by trying to remove the marking by rubbing lightly for 15 s with a piece of cloth soaked with water and for a further 15 s with a piece of cloth soaked with petroleum spirit.

After the tests the marking shall be still legible.

NOTE The petroleum spirit used should consist of a solvent hexane with a content of aromatics of maximum 0,1 volume percentage, a kauri-butanol value of 29, an initial boiling-point of approximately 65 °C, a dry-point of approximately 69 °C and a specific density of approximately 0,68 g/cm^3.

Copyright International Electrotechnical Commission
Provided by IHS under license with IEC
No reproduction or networking permitted without license from IHS Not for Resale

8 Dimensions

8.1 Lampholders E10, E14, E27 and E40 shall comply with the current edition of the standard sheets of IEC 60061 series.

Compliance shall be checked, by measuring in conformity with the current edition of IEC 60061-2, Standard Sheet 7005-20.

The minimum dimensions of the screw thread and dimension X shall be checked by means of gauges according to the current edition of Standard Sheets 7006-25 (E10, E14 and E40) and 7006-25A (E27), and by means of the gauge according to the current edition of Standard Sheet 7006-26 of IEC 60061-3.

Lampholders designed with a barrel thread for shade holder rings and shade holder rings shall comply with IEC 60399.

Compliance is checked by means of the gauges given in IEC 60399.

8.2 Lampholders shall allow insertion of all corresponding lamps so as to make contact.

Compliance is checked by means of gauges according to the current edition of the following standard sheets of IEC 60061-3 and according to the indications of these sheets:

– lampholders E14: 7006-30 and 7006-31;
– candle lampholders E14: 7006-30A and 7006-31;
– lampholders E27: 7006-21 and 7006-22A;
– lampholders E40: 7006-23 and 7006-24.

Pending gauges for lampholders E5 and E10, the contact-making is checked by means of the corresponding lamps. It is presumed that the manufacturer of the lampholder for the purpose of the test delivers the lamps for which the lampholder is intended.

The checking of contact-making is done on lampholders as delivered and after the tests of clauses 18 and 19.2.

For lampholders for use in appliances other than luminaires only:

If fixing means of lampholders are integrated parts of the rim and the lampholder is designed for use with a selected standardized lamp only, parts of the lampholder rim could interfere with the relevant contact-making gauge. In this case compliance with the requirements for maximum lamp outlines according to IEC 60630 for the lamp indicated in the lampholder manufacturer's instructions has to be checked. Following this checking the contact-making gauge shall be applied after those parts of the lampholder interfering with the gauge have been removed.

NOTE – For testing such lampholders, two additional specimen specially prepared to accept the relevant contact-making gauge, are required.

8.3 The following dimensions shall be not less than the values shown in table 1.

Copyright International Electrotechnical Commission
Provided by IHS under license with IEC
No reproduction or networking permitted without license from IHS Not for Resale

Table 1 – Thickness of screw shells and contacts

Thickness of the screw shell, if any, in mm:	E5	E10	E14	E27	E40
– when the shell is unsupported	0,20	0,20	0,30	0,30	0,50
– when the shell is supported by insulating material over a total distance of at least three-quarters of the circumference of the shell	0,15	0,15	0,25	0,25	0,40
Thickness of side or central contacts, if resilient	0,18	0,18	0,28	0,38	0,48*
* For the use of side-contacts in lampholders E40, see 12.11.					

Compliance is checked by measurement.

NOTE Thicknesses are measured by means of a micrometer with pointed noses and ratchet screw.

For the screw shell, two sets of three measurements are made, each set carried out on one of two different generating lines of the screw shell. The mean value of the six measurements shall be at least equal to the specified value.

NOTE The deletion of dimensional requirements is under consideration.

8.4 The effective length of screw engagement, if any, of outer shell and dome shall meet one of the following requirements whereby the engagement shall always be over one full turn.

Either the effective length shall be not less than the values shown in table 2,

Table 2 – Minimum effective screw lengths

	E14 mm	E27 mm	E40 mm
Metal lampholders:			
for rolled thread	5,0	7,0	10,0
for cut thread	5,0	5,0	7,0
Lampholders of insulating material	5,0	7,0	10,0

or the effective length shall be at least two turns provided the test according to 15.3 is withstood with a torque equal to 1,2 times the torque given in 15.2.

These requirements do not apply to lampholders E5 and E10.

Compliance is checked by measurement.

8.5 The threaded entries of lampholders shall be provided with one of the following screw threads:

– lampholders E14: M10×1;

– lampholders E27: M10×1, M13×1 or M16×1;

– lampholders E40: M13×1, M16×1 (or G3/8A).

NOTE 1 The size between brackets is non-preferred; in addition, the threaded entry M10 is mainly intended for internal wiring of luminaires.

NOTE 2 In France, threaded entry lampholders with 11 mm × 19 TPI and 17 mm × 19 TPI (turns per inch) screw threads are permitted for replacement.

The thread of the entry shall comply with figures 1a or 1b.

These requirements do not apply to lampholders E5 and E10.

Copyright International Electrotechnical Commission
Provided by IHS under license with IEC
No reproduction or networking permitted without license from IHS Not for Resale

Compliance is checked by measurement and by means of gauges according to figures 2a or 2b.

In case of doubt, the gauge is introduced into the entry by applying a torque of 0,5 Nm.

8.6 The dimensions of threaded entries and set screws, if any, shall be not less than the values shown in table 3.

Table 3 – Dimensions of threaded entries and set screws

Nominal thread diameter	**M10×1** **M13×1** mm	**M16×1** **G3/8A** mm
Length of the thread:		
metal entry	3	8
entry of insulating material	5	10
Diameter of set-screw:		
screw with head	2,5	3,0
screw without head:		
– in case of one screw	3,0	4,0
– in case of more than one screw	3,0	3,0

A negative deviation of 0,15 mm from the nominal values for thread diameter is allowed.

Compliance is checked by measurement.

These requirements do not apply to lampholders E5 and E10.

NOTE If it is necessary to take the lampholder apart in order to check compliance with the requirements under 8.3 to 8.6, such checking is done after the test of clause 17.

8.7 Lampholders shall be so designed that they do not interfere with the proper engagement or disengagement of lamps, even if the lamp cap is slightly dented. In no case shall the holder contacts present a cutting edge to the lamp cap.

Compliance is checked by the following test:

For lampholders E27, compliance shall be checked by means of a gauge according to the current edition of Standard Sheet 7006-22B of IEC 60061-3.

For lampholders other than E27, compliance shall be checked by inspection.

9 Protection against electric shock

9.1 Lampholders E5, E10, E14 and E27 shall be so designed that the lamp caps are not accessible when they become live during insertion.

NOTE 1 Details for checking compliance regarding protection against accidental contact with live parts during insertion for lampholders E5 and E10 are under consideration. Due to that, lampholders E10 with a rated voltage exceeding 60 V are for sale to luminaire or other equipment manufacturers only.

For lampholders E10 with a rated voltage exceeding 60 V the protection against electric shock may be provided by measures taken in the luminaire or equipment where the lampholders are used.

Copyright International Electrotechnical Commission
Provided by IHS under license with IEC
No reproduction or networking permitted without license from IHS Not for Resale

Lampholders E40 shall be so designed that the lamp cap is not accessible when fully inserted.

Candle lampholders are tested without decorative cover, unless this cover cannot be removed without making the lampholders obviously useless.

Compliance is checked as follows:

– *for lampholders E10, by means of corresponding lamps and the standard test finger, shown in figure 16. For the purpose of the test, the lampholder manufacturer shall provide the lamps for which the lampholder is intended;*
– *for lampholders E14, E27 and E40, by means of gauges according to the current edition of the following standard sheets of IEC 60061-3:*
  – *7006-31 for lampholders E14;*
  – *7006-22A for lampholders E27;*
  – *7006-24 for lampholders E40.*

NOTE 2 In order to ensure protection against electric shock during insertion on unused lampholders, the tests according to 9.1 are made on new specimens.

9.2 The external parts of enclosed and independent lampholders shall be so designed that live parts of the lampholder ready for use and with a corresponding normal lamp inserted are not accessible.

Candle lampholders are tested without decorative cover, unless this cover cannot be removed without making the lampholder obviously useless.

Compliance is checked by means of the standard test finger.

For the purpose of the test:

– *enclosed lampholders are mounted as in normal use, for example on a threaded support, or the like, if appropriate, and provided with the most unfavourable conductor size fitted for which the lampholders are intended;*
– *independent lampholders shall be mounted as in normal use on an appropriate plane surface.*

The standard test finger shown in figure 16 is applied in every possible position with a force of 10 N, an electrical indicator being used to show contact with live parts.

It is recommended that a voltage of not less than 40 V be used.

NOTE Unenclosed lampholders are only tested after appropriate installation in a luminaire or other additional enclosure.

9.3 Parts providing protection against accidental contact with the lamp cap shall be reliably secured so that they will not become detached when a tightly fitting lamp is removed, or when rotating the shade, if applicable.

Compliance is checked by the following test:

The coupling between dome and outer shell is tightened initially with a torque equal to two-thirds of the torque test value specified below. The relevant parts are then subjected to a torque during 1 min in an anticlockwise direction with the following test values:

--`,,```,,,,````-`-`,,`,,`,`,,`---

Copyright International Electrotechnical Commission
Provided by IHS under license with IEC
No reproduction or networking permitted without license from IHS Not for Resale

– *1 Nm for lampholders E14;*

– *2 Nm for lampholders E27.*

The lampholder is mounted as in normal use and is tested first with and then without the appropriate test cap according to figure 13 (test cap B) or figure 14.

After the test, the parts providing protection against accidental contact with the lamp cap shall not have become dismantled.

It shall not be possible to dismantle lampholders E5 and E10 without the aid of a tool.

Requirements for lampholders E40 are under consideration.

9.4 Where provision is made for attaching a shade to the lampholder, it is fitted to the lampholder by separate means, such as a shade ring; it is not permitted to fix a shade between parts providing protection against electric shock.

Compliance is checked by inspection.

9.5 The external parts of

– drip-proof lampholders;

– lampholders with a rated voltage of more than 250 V;

– switched-lampholders, and

– lampholders E5 and E10

shall be of insulating material, with the exception of threaded entries and of those parts which cannot become live even in the event of a fault.

Lacquer or enamel is not deemed to provide adequate protection for the purpose of this clause.

Compliance is checked by inspection.

NOTE 1 Parts which are separated from live parts by double or reinforced insulation are considered as parts which cannot become live in the event of a fault.

NOTE 2 An example of an external part which cannot become live, even in the event of a fault, is a metal shade ring mounted on the outside of an insulated lampholder.

NOTE 3 Switched-lampholders with external metal parts are permitted under the conditions of 12.3.

10 Terminals

10.1 Lampholders, other than those provided with connecting leads (tails), shall be provided with terminals which allow connection of conductors having the following nominal cross-sectional areas:

– 0,5 mm^2 to 0,75 mm^2 for lampholders E10;

– 0,5 mm^2 to 1,0 mm^2 for lampholders E14 and E27 with M10×1 threaded entry;

– 0,5 mm^2 to 2,5 mm^2 for other lampholders E27;

– 1,5 mm^2 to 4 mm^2 for lampholders E40 with a rated current of 16 A;

– 2,5 mm^2 to 6 mm^2 for lampholders E40 with a rated current of 32 A.

Copyright International Electrotechnical Commission
Provided by IHS under license with IEC
No reproduction or networking permitted without license from IHS Not for Resale

Compliance is checked by inspection and by fitting conductors of the smallest and largest cross-sectional area specified. For cord-grip lampholders, lampholders E10, E14 and lampholders E27 with M10×1 threaded entry, stranded conductors are used; in all other cases the conductors are of the solid type.

Threaded entry lampholders are tested in a screwed conduit.

NOTE Lampholders E27 with screwless terminals intended for use by luminaire or equipment manufacturers only need not fulfil the requirements for all the appropriate nominal cross-sectional areas.

10.2 Connections

10.2.1 Lampholders shall be provided with at least one of the following means of connection:

– screw type terminals;
– screwless terminals;
– tabs or pins for push-on connections;
– posts for wire wrapping;
– soldering lugs;
– connecting leads (tails).

Terminal screws and nuts shall have a metric ISO thread or a thread comparable in pitch and mechanical strength.

Conductors may be connected to E5, E10 and similar small lampholders by soldering, welding, crimping or other equally effective means.

Lampholders with screwless terminals, unless intended for sale to luminaire or equipment manufacturers, shall be provided with terminals which are equally satisfactory with both rigid (solid or stranded) conductors and flexible cables or cords.

Compliance is checked by the tests of 10.2.2.

10.2.2 Terminals shall comply with the following requirements, with the restriction that the requirements referring to internal wiring relate to wiring inside independent holders and to wiring inside luminaires for holders for building-in.

All terminal tests shall be made on separate specimens which have not been subjected to any other test:

– *terminals with screw clamping shall comply with the requirements specified in 10.3 to 10.6 inclusive, and 10.8;*
– *screwless terminals shall comply with section 15 of IEC 60598-1, provided that the heating test is carried out at the rated operating temperature of the lampholder ±5 °C;*
– *tabs or pins for push-on connections shall comply with section 15 of IEC 60598-1;*
– *posts for wire wrapping shall comply with IEC 60352-1. Wire wrapping applies only to single solid round wire for internal wiring;*
– *soldering lugs shall comply with the requirements for good solderability. Suitable requirements can be found in IEC 60068-2-20;*
– *connecting leads (tails) shall comply with the requirements prescribed in 10.10.*

Copyright International Electrotechnical Commission
Provided by IHS under license with IEC
No reproduction or networking permitted without license from IHS Not for Resale

10.3 Terminals shall be fixed in such a way that they will not work loose when fastening or loosening the conductors.

For screw terminals, compliance is checked by inspection and by fastening and loosening a conductor of the largest cross-sectional area specified in 10.1 10 times, the applied torque being two-thirds of the torque specified in section 14 of IEC 60598-1.

NOTE Terminals may be prevented from working loose by fixing with one screw in a recess without appreciable play, or by other suitable means. Covering with sealing compound without other means of locking is not deemed to be sufficient.

10.4 Screw terminals shall be so designed that they clamp the conductor between metal surfaces with sufficient contact pressure and without damage to the conductor. Terminals shall be so designed that they will prevent a conductor slipping out when the screws or nuts are tightened. They shall allow a conductor to be connected without special preparation (e.g. soldering of the strands of the conductor, use of cable lugs, formation of eyelets, etc.).

Compliance is checked by inspection of the conductors after fitting according to 10.1 and after the test of 19.3.

NOTE The conductors are considered to be damaged if they show deep or sharp indentations.

10.5 Terminals of the pillar type shall have dimensions not less than those shown in table 4.

Table 4 – Minimum dimensions of pillar-type terminals

Lampholder	Nominal thread diameter mm	Diameter of hole for conductor mm	Length of thread in pillar mm
E10	2,5	2,5	1,8
E14	2,5	2,5	1,8
E27	2,5	2,5	1,8
E40	3,5	3,5	2,5
NOTE The diameter of the hole shall be not more than 0,6 mm larger than the diameter of the screw.			

The length of the threaded part of the terminal screw shall be not less than the sum of the diameter of the hole for the conductor and the length of thread in the pillar.

NOTE The length of the thread of the pillar is measured to the point where the thread is broken by the pillar hole.

Compliance is checked by measurement.

10.6 Screw terminals shall have dimensions not less than those shown in table 5.

Table 5 – Minimum dimensions of screw-type terminals

Lampholder	Nominal thread diameter mm	Length of thread under the head mm	Length of thread in nut mm	Nominal difference between diameter of head and shank of screw mm	Height of head mm
E10	2,5	4,0	1,5	2,5	1,4
E14	3,0	5,0	1,5	3,0	1,8
E27	3,5	5,0	1,5	3,5	2,0
E40	4,0	6,0	2,5	4,0	2,4

--`,,```,,,,````-`-`,,`,,`,`,,`---

Copyright International Electrotechnical Commission
Provided by IHS under license with IEC
No reproduction or networking permitted without license from IHS Not for Resale

If an intermediate part locked against rotation, such as a washer or a pressure plate, is used between the head of the screw and the conductor, the difference in diameter between head and shank of the screw may be reduced by 1 mm.

Compliance is checked by measurement.

A negative deviation of 0,15 mm from then nominal values of the thread diameter and of the difference in diameter of head and shank is allowed.

NOTE If it is necessary to take the lampholder apart in order to check compliance with the requirements under 10.5 and 10.6, such checking is done after the test of clause 17.

10.7 Terminals shall be so located that, after correct fitting of the wires, there is no risk of accidental contact between live parts and accessible metal parts.

Compliance is checked by inspection and by the following test:

The insulation is removed over a length of 4 mm from the end of a flexible conductor having the minimum nominal cross-sectional area specified in 10.1. One wire of the stranded conductor is left free and the remainder are fully inserted into and clamped in the terminal of the lampholder, mounted and installed as in normal use (locking screws tightened, etc.).

The free wire is bent without tearing the insulation back, in every possible direction, but without making sharp bends around barriers.

The free wire of a conductor connected to a live terminal shall not touch any metal part which is not a live part, and that of a conductor connected to the earthing terminal shall not touch any live part.

If necessary, the test is repeated with the free wire in another position.

NOTE The prohibition against making sharp bends around barriers does not imply that the free wire shall be kept straight during the test. Sharp bends are, moreover, made if it is considered likely that such bends can occur during the normal assembly of the lampholder. See also 12.3.

10.8 Pillar terminals in which the end of the conductor is not visible shall have a length of hole beyond the terminal screw at least equal to half the value of the diameter of the screw or 2,5 mm, whichever is the higher.

Compliance is checked by measurement.

10.9 Terminals which are floating shall show no appreciable lateral play and shall not move longitudinally more than 3 mm when a lamp is removed or inserted.

Compliance is checked by measurement.

10.10 The requirements of 10.2 to 10.6 inclusive and of 10.8 do not apply to lampholders intended to be factory-mounted in luminaires and which are provided with connecting leads (tails).

Lampholders intended to be factory-mounted in luminaires or built into equipment may be provided with connecting leads (tails), tab-terminals or equally effective means.

Copyright International Electrotechnical Commission
Provided by IHS under license with IEC
No reproduction or networking permitted without license from IHS Not for Resale

Connecting leads (tails) shall be connected to the lampholders by soldering, welding, crimping or by any other at least equivalent method.

Leads shall consist of insulated conductors.

Insulation of the free end of the leads may be stripped.

Fixing of the leads to the lampholders shall withstand the mechanical forces that may occur in normal use.

Compliance is checked by inspection and by the following test, which is made after the test of 19.2 on the same three specimens.

Each connecting lead is subjected to a pull of 20 N, the pull is applied without jerks for 1 min in the most unfavourable direction.

During the test leads shall not move from their fixing.

After the test, the lampholders shall show no damage within the meaning of this standard.

11 Provision for earthing

11.1 Threaded entry lampholders, cord-grip lampholders and backplate lampholders, with provisions for earthing, other than those provided with connecting leads, shall have at least one internal earthing terminal; other lampholders without threaded entry, for example, lampholders for building-in, may be provided with an external earthing terminal.

Compliance is checked by inspection.

NOTE Lampholders intended to be earthed but not provided with an earthing terminal or with connecting leads are not for retail sale.

11.2 Accessible metal parts of lampholders without earthing terminal, which may become live in the event of an insulation fault, shall allow reliable earthing.

There shall be earth continuity between a metal dome and the outer shell, if of metal, when the shell is not separated from live parts by double or reinforced insulation.

NOTE For the purpose of this requirement, small isolated metal screws and the like for fixing bases or covers are not deemed to be accessible parts which may become live in the event of an insulation fault.

Compliance is checked by the following test:

A rigid conductor having the smallest cross-sectional area for which the holder is intended is fitted to the earthing terminal, if provided.

When earth continuity between the dome and the outer shell also has to be checked, the coupling between these parts shall be tightened with the torque specified:

– *1 Nm for lampholders E14;*
– *2 Nm for lampholders E27;*
– *4 Nm for lampholders E40*.

--`,,```,,,,````-`-`,,`,,`,`,,`---

Copyright International Electrotechnical Commission
Provided by IHS under license with IEC
No reproduction or networking permitted without license from IHS Not for Resale

Immediately after the tests of 14.3, the resistance between the means of earthing and the dome (or the outer shell as appropriate) is measured.

For lampholders with an earthing terminal, the means of earthing is the point where the conductor leaves the terminal and for lampholders without an earthing terminal, it is the point where the earthing connection is intended to be made.

A current of at least 10 A, derived from a source with a no-load voltage not exceeding 12 V, shall be passed between the earthing terminal or earthing contact and each of the accessible metal parts in turn.

The voltage drop between the means of earthing and accessible metal part shall be measured. The resistance, calculated from the voltage drop and the current, shall not exceed 0,1 Ω.

11.3 Earthing terminals shall comply with the requirements of clause 10.

Their clamping means shall be adequately locked against accidental loosening, and it shall not be possible to loosen screw terminals by hand and screwless terminals unintentionally by hand.

Compliance is checked by inspection and by the tests of clause 10.

NOTE In general, the designs commonly used for current-carrying terminals (complying with the requirements of this standard) provide sufficient resilience to comply with the latter requirement; for other designs special provisions, such as the use of an adequate resilient part which is not likely to be removed inadvertently, may be necessary.

11.4 The metal of earthing terminals shall be such that there is no risk of corrosion resulting from contact with the copper of the earthing conductor.

The screw or the body of the earthing terminal shall be of brass or other metal no less resistant to corrosion, and the contact surfaces shall be bare metal.

Compliance is checked by inspection.

NOTE The risk of corrosion is particularly great when copper is in contact with aluminium.

11.5 Metal parts of the cord anchorage, including clamping screws, shall be insulated from the earthing circuit.

Compliance is checked by inspection.

12 Construction

12.1 Lampholders shall be provided with a screw thread of Edison form for holding the lamp.

For lampholders other than E5 and E10, this thread shall be either of metal and shall be continuous over a length not less than that specified in the current edition of standard sheet 7005-20 of IEC 60061-2, or comply with the following requirements.

NOTE The requirement for a minimum length of screw thread for lampholders E5 and E10 is under consideration.

Deviation from the requirements for a metal thread is allowed provided the design and production tolerances are such that proper engagement with all gauges is ensured throughout the life of the holder delivered. On this subject, further information will be available in the annex: Surveillance tests, under consideration.

--`,,```,,,,````-`-`,,`,,`,`,,`---

Copyright International Electrotechnical Commission
Provided by IHS under license with IEC
No reproduction or networking permitted without license from IHS Not for Resale

In addition, the terminal/contact assembly and the screw shell shall be so constructed and located as to prevent canting or rotation which would impair the use of the lampholder.

Deviation from the requirement for a continuous thread is allowed if this is necessary to provide a special technical advantage, such as the inclusion of a lamp retention device in a cut-away.

Compliance is checked by inspection and by a manual test with the relevant gauges, referred to in clause 8, applied in all positions which can be achieved with reasonable force, and the holder shall still comply with the gauges, especially the feeler gauge of 0,08 mm × 5,0 mm.

Furthermore, it shall not be possible to score the neck of the bulb of a lamp made to normal standards during engagement and disengagement.

The male screw thread of an adapter shall be of the same size or larger than the female screw thread shell of the adapter.

12.2 There shall be adequate space for the supply wires in the dome of the lampholder. Parts of the lampholder with which insulated conductors may come into contact shall have no sharp edges or a shape likely to damage the insulation.

Threaded entry lampholders shall be provided with means to prevent the conduit entering too far into the entry, unless it is evident from the design that the conduit is unlikely to enter too far into the entry, for example in certain candle lampholders.

Compliance is checked by inspection and by fitting flexible cables or cords of the largest cross-sectional area according to 10.1 for lampholders E14 and lampholders E27 with M10×1 threaded entries, with conductors with a nominal cross-sectional area one size less than specified for other lampholders E27 and lampholders E40.

For cord-grip lampholders, lampholders E14 and lampholders E27 with M10×1 threaded entries, an ordinary sheathed flexible cord is used; in all other cases, two or three PVC insulated single-core cables are used.

For threaded entry lampholders, the dome of the lampholder is screwed onto a conduit having a length of about 10 cm. The cables are then introduced into the conduit and dome. The ends of the cables, after having been prepared in the usual manner, are connected to the terminals of the lampholder. If possible, the connection is made with the part carrying the terminals in a position where the shortest distance between the plane of the upper edge of the dome and the nearest part of the terminals is 10 mm. With the terminals held in this position, the cables are tightened and clamped at the free end of the conduit. After this, the lampholder is assembled.

After dismantling, the cables and cords shall not be damaged.

NOTE 1 For lampholders E27 and E40, a test with conductors with maximum cross-sectional area according to 10.1 is under consideration.

NOTE 2 The requirement concerning sharp edges is not meant for the outer end of the threaded entry, since they are not in contact with the wires when the lampholder is mounted on a conduit.

In case of doubt with regard to the means to prevent the conduit entering too far into the entry of a threaded entry lampholder, the lampholder is screwed onto a steel conduit or mandrel having squared ends (edges left sharp). The conduit or the mandrel is provided with a full thread having the minimum dimensions shown in figures 1a or 1b.

Copyright International Electrotechnical Commission
Provided by IHS under license with IEC
No reproduction or networking permitted without license from IHS Not for Resale

During this test, the following torque is applied for 1 min:

– *1,0 Nm for threaded entries M10×1;*

– *1,3 Nm for threaded entries M13×1;*

– *1,6 Nm for threaded entries M16×1 and G3/8A.*

After this test, the conduit or the mandrel shall not have entered into the space provided for the supply wires in the dome of the lampholder, and the lampholder shall not show any change impairing its further use.

12.3 Accessible parts of switched lampholders shall be of insulating material unless the design is such that a live wire detached from its terminal cannot touch accessible metal parts or parts of the earthing circuit and that terminal screws or screws in threaded entries which have become loose cannot bridge accessible metal parts, including earthing terminals, and live parts.

Compliance is checked by inspection.

NOTE This requirement does not necessarily imply either complete or partial insulating lining.

12.4 In case of lampholders with metal screw shell and metal outer shell, contact between these parts shall be prevented by an insulating ring which shall not be separable from the live parts or the metal outer shell by hand.

Compliance is checked by inspection.

NOTE The protection by the insulating ring is considered sufficient if its length is approximately equal to that of the screw shell.

12.5 It shall be possible to lock the threaded entry on the conduit. Locking devices can either be part of the lampholder or be provided by the design of a luminaire.

Except for angled lampholders, it shall be possible to operate the locking device from the inside, if provided as part of the lampholder.

NOTE If such means are provided by the design of a luminaire, their efficiency cannot be checked when testing the lampholder; such a check should be made during testing of the luminaire. Such lampholders are not intended for retail sale.

This requirement does not apply to lampholders E5 and E10.

Compliance is checked by inspection and, for lampholders having an integral locking device, by the test of 15.4.

12.6 Cord-grip lampholders and all lampholders designed for chain connection shall be provided with a device allowing the lampholder to be so fixed to a flexible cord that the conductors are relieved from strain, including twisting, where they are connected to the terminals, and that the outer covering of the cord is gripped in the lampholder and is protected from abrasion. It shall be clear how the relief from strain and the prevention of twisting is intended to be effected.

It shall not be possible to push the cord into the lampholder to such an extent that the cord is subjected to undue mechanical or thermal stress.

Makeshift precautions, such as tying the cord into a knot or tying the end with string, are not permissible.

--`,,```,,,,````-`-`,,`,,`,`,,`---

Copyright International Electrotechnical Commission
Provided by IHS under license with IEC
No reproduction or networking permitted without license from IHS Not for Resale

The device shall be of insulating material or be provided with a fixed insulating lining if otherwise an insulation fault on the cord could make accessible metal parts live.

The design shall be such that the device:

– is at least one part fixed to or integral with the lampholder;
– is suitable for the different types of flexible cord which may be connected to the lampholder;
– does not exert excessive pressure on the cord;
– is unlikely to be damaged when it is tightened or loosened as in normal use.

The device shall be suitable for flexible cords of the following types:

60245 IEC 51;

60245 IEC 53 or the like;

60227 IEC 52.

Compliance is checked by inspection and by the following test:

The lampholder is fitted with a flexible cord, the device for strain and twist relief being appropriately used. The conductors are introduced into the terminals and the terminal screws are slightly tightened, so that the conductors cannot easily change their position. After this preparation, it shall not be possible to push the cord further into the lampholder.

The flexible cord is then subjected 100 times to a pull of the appropriate value shown in the table below, each for a duration of 1 s. The pull shall not be applied in jerks.

Immediately afterwards, the flexible cord is subjected for a period of 1 min to a torque as specified in table 6.

Table 6 – Pull and torque values

Total nominal cross-sectional area of all conductors together mm²	**Pull** N	**Torque** Nm
Up to and including 1,5	60	0,15
Over 1,5 up to and including 3	60	0,25
Over 3 up to and including 5	80	0,35
Over 5 up to and including 8	120	0,35

The lampholders are tested with each of the appropriate types of cord, as specified before, complying with IEC 60245 or IEC 60227.

The test is first made with conductors of the smallest cross-sectional area specified in 10.1 as well as with conductors of either the largest cross-sectional area allowed by the suspending device or the largest cross-sectional area specified in 10.1, whichever is the smaller.

For lampholders designed for chain connection, the test is carried out with the cables for which the lampholder is designed. The cable is subjected 50 times to a pull of 30 N. The torque test is not carried out.

Copyright International Electrotechnical Commission
Provided by IHS under license with IEC
No reproduction or networking permitted without license from IHS Not for Resale

During the test, no damage to the flexible cord shall be caused by the device for strain and twist relief. At the end of the test, the cord shall not have been displaced by more than 2 mm, and the ends of the conductors shall not have been noticeably displaced in the terminals.

In order to enable the displacement to be measured, before starting the test a mark is made on the cord under strain at a distance approximately 2 cm from the strain-relieving device. At the end of the test, the displacement of this mark in relation to the strain device is measured while the cord is still under strain.

12.7 Suspending devices of enclosed and independent lampholders shall have no accessible metal parts which can become alive, even in the event of a fault in the lampholder; moreover, suspending devices intended to be screwed into threaded entry lampholders shall comply with the requirements of 12.2.

Compliance is checked by inspection and by the test of 12.6.

12.8 Backplate lampholders not specifically intended for building-in shall have a recess for supply wires. This recess shall have the following minimum dimensions in order to allow back entry from a conduit perpendicular to the mounting surface of the lampholder:

– height 7 mm;
– length equal to diameter or width of the base;
– width 16 mm enlarged to a circular space 23 mm in diameter in the centre.

Compliance is checked by measurement.

The dimensional requirement does not apply to lampholders E5 and E10.

12.9 The base of backplate lampholders, other than those specifically intended for building-in, shall be suitable for fixing by means of screws with a diameter of at least 4 mm.

Compliance is checked by means of a gauge according to figure 3. For this test, the plug is inserted into the hole from the back and the bush is placed on the plug from the front.

The bush shall enter the recess for the screw head.

This requirement does not apply to lampholders E5 and E10.

12.10 Where provision for cable entry/entries is made on the accessible external surface of a backplate lampholder, they shall allow the introduction of cable covering, conduit or trunking etc., as appropriate, so as to afford mechanical protection at least for a distance of 1 mm measured from the accessible external surface of the backplate lampholder.

Compliance is checked by measurement and by the installation test of 10.1.

12.11 The contacts shall be designed and constructed so as to ensure during normal use effective and reliable electrical contact.

The functioning of the contacts shall be independent of the functioning of an optional locking device between the dome and the outer shell.

--`,,```,,,,````-`-`,,`,,`,`,,`---

Copyright International Electrotechnical Commission
Provided by IHS under license with IEC
No reproduction or networking permitted without license from IHS Not for Resale

New E40 lampholder designs shall be of the contact-making shell type.

NOTE Contact-making problems with actual lamp caps have shown that the contact-making shell type is the only practical solution in this respect.

Compliance is checked by inspection and by the test of 19.2.

NOTE A single side-contact is allowed.

12.12 Lampholders shall not be fitted with a socket-outlet.

Compliance is checked by inspection.

12.13 Devices for bridging the lamp filament shall not be integral with the lampholder.

Compliance is checked by inspection and, if necessary, by test.

12.14 Lampholders with a retention device shall be able to withstand a certain unscrewing torque.

A commercially available brass lamp cap complying with the relevant standard sheets shall be inserted into the sample lampholder with retention device, with a torque according to the type of lampholder as specified in table 7.

Table 7 – Insertion torque

Lamp cap	Torque Nm
E27	1,5 ± 0,1
E40	2,0 ± 0,1

The lamp is then unscrewed for about 30°. In this position, the removal torque is measured.

The removal torque shall not be less than the minimum value and shall not exceed the maximum value specified in table 8.

Table 8 – Minimum and maximum removal torques

Lamp cap	Minimum torque Nm	Maximum torque Nm
E27	0,5	2,0
E40	1,0	4,0

NOTE When the lamp cap is damaged or is showing wear, a new cap should be used for the tests.

13 Switched lampholders

13.1 Switches are allowed only in ordinary lampholders E14 and in ordinary lampholders E27 for use up to and including 250 V.

Compliance is checked by inspection.

Copyright International Electrotechnical Commission
Provided by IHS under license with IEC
No reproduction or networking permitted without license from IHS Not for Resale

13.2 Switched lampholders shall comply with the constructional requirements of 12.3 and with the additional requirements of 13.3 to 13.5, or with the relevant requirements given in IEC 61058-1.

NOTE Guidance for the selection of the relevant requirements in IEC 61058-1 is given in Annex B.

13.3 Switches in lampholders shall be capable of making and breaking a load comprising a filament lamp or self-ballasted lamp for general lighting service (GLS).

Compliance is checked by the following tests:

Switches in lampholders E14 shall be tested for an operating temperature of 100 °C, and switches in lampholders E27 shall be tested for an operating temperature of 125 °C.

Switches in lampholders intended for use in refrigerators or food freezers shall be tested at the rated operating temperatures.

Switches in lampholders with temperature marking shall be tested for operating temperatures as follows:

– *lampholders E14: the temperature marking of the lampholder minus 40 °C;*
– *lampholders E27: the temperature marking of the lampholder minus 50 °C.*

The switch is tested with a.c. (cos ø = 0,6 ± 0,05) at 1,1 times rated voltage and 1,25 times rated current.

The switch shall be operated in a normal manner for 200 switch movements at a rate of 30 movements per minute at regular intervals.

The switch is then tested with a.c. (cos ø = 1) at rated voltage and rated current.

The switch shall be operated in a normal manner for 20 000 switch movements at a rate of 30 movements per minute at regular intervals.

NOTE Replacement of the above test by the corresponding test of IEC 61058-1 is under consideration.

At the conclusion of the test, the lampholder shall withstand the tests specified in 14.4 for insulation resistance and electric strength and shall be in satisfactory working order.

13.4 Switched lampholders shall be so constructed that accidental contact between moving parts of the switch and the supply wires is prevented.

Compliance is checked by the test of 10.1 and by a manual test.

13.5 The switch-operating member shall be effectively insulated from live parts and, if it is broken or damaged, it shall not expose live parts.

Compliance is checked by inspection and by the tests specified in 13.3.

13.6 Switches in lampholders intended for use in refrigerators or food freezers may be tested with a lamp according to the expected wattage rating for lamps of the appliance.

Copyright International Electrotechnical Commission
Provided by IHS under license with IEC
No reproduction or networking permitted without license from IHS Not for Resale

14 Moisture resistance, insulation resistance and electric strength

14.1 The enclosure of drip-proof lampholders shall provide the necessary degree of protection against ingress of water.

Compliance is checked by the following test.

Lampholders are fitted with the cables or conduits for which they are designed.

Backplate lampholders are mounted on a vertical surface with one drain hole, if any, open and directed downwards. Other lampholders are mounted with their lamp entry pointing vertically downwards.

The test is made by means of equipment, the principle of which is shown in figure 3 of IEC 60529; the rate of discharge shall be reasonably uniform over the whole area of the apparatus and shall produce a rainfall of between 3 mm and 5 mm of water per minute, falling vertically from a height of 200 mm measured from the lampholder. The test duration is 10 min. The water used for the test shall be at a temperature of 15 °C ± 10 °C.

Immediately after this treatment, the lampholder shall withstand the same electric strength test as specified in 14.4, and inspection shall show that water has not entered to an appreciable extent.

NOTE It is considered that water has entered to an appreciable extent if it has come into contact with live parts. In this case, a screw shell which is only live when a lamp is inserted is not considered as a live part.

14.2 Inlet openings of drip-proof lampholders shall allow the connection of the supply wires in such a way that drops of water running along the wires cannot reach the inside of the lampholder.

Compliance is checked by inspection.

14.3 Lampholders shall be proof against humid conditions which may occur in normal use.

Compliance is checked by the humidity treatment described in this subclause followed immediately by the measurement of the insulation resistance and by the electric strength test specified in 14.4.

Cable entries, if any, are left open; if knock-outs are provided, one of them is opened.

The humidity treatment is carried out in a humidity cabinet containing air with a relative humidity maintained between 91 % and 95 %. The temperature of the air, at all places where specimens can be located, is maintained within 1 °C of any convenient value t between 20 °C and 30 °C.

Before being placed in the humidity cabinet, the specimens are brought to a temperature between t and (t + 4) °C.

Lampholders are kept in the cabinet:

– *two days (48 h) for ordinary lampholders;*

– *seven days (168 h) for IPX1 drip-proof lampholders.*

NOTE 1 In most cases, the specimens may be brought to the specified temperature by keeping them at this temperature for at least 4 h before the humidity treatment.

Copyright International Electrotechnical Commission
Provided by IHS under license with IEC
No reproduction or networking permitted without license from IHS Not for Resale

NOTE 2 Relative humidity between 91 % and 95 % can be obtained by placing in the humidity cabinet a saturated solution of sodium sulphate (Na_2SO_4) or potassium nitrate (KNO_3) in water, having a sufficiently large contact surface with the air. In order to achieve the specified conditions within the cabinet, it is necessary to ensure constant circulation of the air within and, in general, to use a cabinet which is thermally insulated.

After this treatment, the lampholders shall show no damage within the meaning of this standard.

14.4 The insulation resistance and the electric strength shall be adequate:

a) between live parts of different polarity;

b) between such live parts and external metal parts, including fixing screws of the base or enclosure of backplate lampholders, and accessible assembling screws;

c) between the inner and outer surfaces of the lining of metal enclosures, if such accessible lining is required in accordance with 12.3 to give protection or if the distance between any live part and the metal of the enclosure is smaller than that required under item 4) of 17.1.

Compliance is checked by an insulation-resistance measurement and an electric strength test made immediately after the humidity treatment in the humidity cabinet, or in the room in which the specimens were brought to the prescribed temperature.

The insulation resistance is measured with a d.c. voltage of approximately 500 V, the measurement being made 1 min after application of the voltage.

The insulation resistance is measured consecutively:

a) between live parts of different polarity;

b) between such live parts connected together and the body;

c) between accessible metal parts and metal foil in contact with the inner surface of insulating lining, if any.

The term "body" used in item b) includes external metal parts, fixing screws of the base and of the enclosure, accessible assembling screws and metal foil in contact with the surface of external insulating parts.

Measurements prescribed in items a) and b) are first made on the lampholder in which the test cap shown in figure 11 is inserted and then on the empty lampholder.

The switch, if any, is placed in the "on" position.

If metal foil is used for the test on the empty lampholder, it shall also be in contact with the metal screw shell if this shell has to be insulated from the contacts.

The insulation resistance shall be not less than:

– *2 MΩ for the measurement according to item a);*

– *4 MΩ in all other cases.*

Immediately after the insulation resistance test, an a.c. voltage of substantially sine-wave form, with a frequency of 50 Hz or 60 Hz and with an r.m.s. value of (2 U + 1 000) V (where U is the rated voltage) is applied for 1 min between the points prescribed. Additionally, for switched lampholders, this voltage is applied between live parts of different polarity and other metal parts with the switch both closed and open.

Copyright International Electrotechnical Commission
Provided by IHS under license with IEC
No reproduction or networking permitted without license from IHS Not for Resale

The electric strength test voltage between live parts of different polarity for lampholders E5 and E10 with a rated voltage not exceeding 60 V is reduced to 500 V.

Initially, not more than half the prescribed voltage is applied, it is then raised rapidly to the full value.

No flashover or breakdown shall occur during the test.

The high-voltage transformer used for the test shall be so designed that, when the output terminals are short-circuited after the output voltage has been adjusted to the appropriate test voltage, the output current is at least 200 mA.

The overcurrent relay shall not trip when the output current is less than 100 mA.

Care is taken that the r.m.s. value of the test voltage applied is measured within ±3 %.

Glow discharges without drop in voltage are neglected.

15 Mechanical strength

15.1 Lampholders shall have adequate mechanical strength and shall withstand the strain due to the insertion of a lamp as well as that caused by the screwing of the lampholder to a conduit.

Compliance is checked by the tests of 15.2 to 15.7.

NOTE With the exception of candle lampholders, brackets or similar devices for the mounting or attachment of lampholders are not covered by the requirements of this clause. The mechanical strength of such devices shall comply with the requirements of the standard for the equipment for which the lampholder is intended.

15.2 The mechanical strength of the outer shell, the screw shell and the dome is checked by screwing a test cap into the specimen, the following torque being applied for 1 min:

– 0,3 Nm for lampholders E5;
– 0,3 Nm for lampholders E10;
– 0,5 Nm for candle lampholders E14, when the lampholder is fixed by the threaded entry;
– 1,2 Nm for candle lampholders E14, when the lampholder is clamped by the outer shell;
– 1,2 Nm for other lampholders E14;
– 2 Nm for lampholders E27;
– 4 Nm for lampholders E40.

The test cap dimensions are as specified in table 9.

Table 9 – Test cap dimensions

Lampholder	Dimension S* mm	Diameter of central contact mm
E14	5,5	4,8
E27	9,5	9,5
E40	11,0	14,0
* For the meaning of dimension S, see figures 13, 14 or 15.		

Copyright International Electrotechnical Commission
Provided by IHS under license with IEC
No reproduction or networking permitted without license from IHS Not for Resale

The dimensions of the test caps for lampholders E5 and E10 are under consideration. For the time being, the test is carried out with a cap having the same dimensions as the cap of the lamp for which the lampholder is designed.

The test is made twice; first with the specimen clamped at the outer shell and secondly with the specimen fixed by the threaded entry, dome or backplate, according to type of lampholder.

At the end of the test, the specimen shall not show any change impairing its normal use.

15.3 The dome or backplate of the specimen is fixed and a torque as indicated under 15.2 is applied to the outer shell for 1 min so as to tighten the screwed connection between shell and dome.

This test shall cause neither loosening of the connection between shell and dome nor any other damage.

The test does not apply to lampholders E5 and E10.

15.4 *The dome of threaded entry lampholders is fixed to a brass conduit in the normal way, the set-screws being tightened with a torque equal to the values indicated in the table of 16.1 and the locking of the screwed entry is tested by the application for 1 min of a torque as indicated under 15.2, but in an anti-clockwise direction.*

The application of this torque shall not loosen the threaded entry from the brass conduit.

If, however, the threaded entry loosens, the set-screw is further tightened with the smallest torque necessary to prevent the entry from loosening during this test, and this minimum value is noted.

NOTE It is practical to increase the torque by increments of about 20 % during this test.

The minimum value of the torque applied is noted for the purpose of the test of 16.1.

NOTE For the tests under 15.2 to 15.4, the use of an apparatus according to figure 6 is recommended.

15.5 The strength of the connection between dome and threaded entry is checked as indicated in figure 12.

The specimen is fixed by the threaded entry in a horizontal position. A mandrel with a thread having the maximum IEC dimensions acceptable for caps, and with other dimensions according to figure 12, is screwed into the lampholder and is loaded for 1 min with a mass, as indicated in figure 12. The end of the mandrel shall not sag more than 5 mm.

The specimen shall not be damaged. If a permanent deformation occurs, the specimen is forced into the original position and the test is repeated five times, after which the specimen shall show no damage impairing its normal use.

This test does not apply to candle lampholders.

--`,,```,,,,````-`-`,,`,,`,`,,`---

Copyright International Electrotechnical Commission
Provided by IHS under license with IEC
No reproduction or networking permitted without license from IHS Not for Resale

15.6 The mechanical strength of the outer shell of insulating material with or without a conductive outer surface and of insulating rings between the screw shell and the exterior of metal lampholders is checked by means of the pendulum hammer test specified in IEC 60068-2-75, subject to the following details (see 3.9 of IEC 60068-2-75).

a) Method of mounting:

The specimen shall be held against the plywood sheet of the mounting fixture in such a manner that its axis is horizontal and parallel to the support and its outer edge touches the plywood.

NOTE For lampholders different from the cylindrical shape, the condition of the axis parallel to the plywood sheet may be obtained by adequate pine wood shimmings.

b) Height of fall:

The striking element shall fall from one of the heights given in table 10.

Table 10 – Heights of fall

Material	Height of fall mm
Ceramic parts	100 ± 1
Parts made of other material	150 ± 1,5

Candle lampholders, if tested without decorative covers, shall, however, be tested with a height of fall of 100 mm.

c) Number of impacts:

Four blows shall be applied to points equally divided over the circumference of the outer edge of the shell and of the ring.

For lampholders of insulating material, the outer shell shall be hit at the outer edge. For metal lampholders, the outer shell shall be hit at the position of the insulating ring between the screw shell and the exterior.

For such candle lampholders as prescribed in b), one blow shall be applied in two places at 90° on the circumference. The blows shall be applied at 5 mm from the outer edge of the lampholder.

d) Pre-conditioning:

Not applicable.

e) Initial measurements:

Not applicable.

f) Attitudes and impact locations:

See c) above.

g) Operating mode and functional monitoring:

The sample shall not operate during impact.

h) Acceptance and rejection criteria:

After the test, the sample shall show no serious damage within the meaning of this standard, in particular

1) live parts shall not have become accessible.

Damage to the lampholder which does not reduce creepage distances or clearances below the values specified in clause 17 and small chips which do not adversely affect the protection against electric shock or ingress of water shall be ignored;

--`,,```,,,,````-`-`,,`,,`,`,,`---

Copyright International Electrotechnical Commission
Provided by IHS under license with IEC
No reproduction or networking permitted without license from IHS Not for Resale

2) cracks not visible to the naked eye and surface cracks in fibre-reinforced mouldings and the like shall be ignored.

Cracks or holes in the outer surface of any part of the lampholder shall be ignored if the lampholder complies with this standard even if that part is omitted.

i) Recovery:

Not applicable.

j) Final measurements:

See h) above.

The mechanical strength of lampholders E5 and E10 shall be checked by means of the free fall test specified in IEC 60068-2-75.

The lampholder E5 or E10 shall withstand, without damage affecting safety, 50 falls of 500 mm onto a 3 mm thick steel plate in the tumbling barrel turning at 5 rev/min (that is 10 falls per minute).

NOTE The mechanical strength of lampholders used in luminaires or other equipment may be checked by means of the spring hammer specified in IEC 60068-2-75. In IEC 60598-1, the test impact energy used varies from 0,2 Nm to 0,7 Nm depending on component material and luminaire type.

15.6.1 Additionally, for lampholders provided with a snap-on outer shell the following tests are carried out.

A push and a pull force along the lampholder axis is applied for 1 min. to the outer shell by means of a mass of 5 kg.

After this test the outer shell shall have remained in its intended position.

Additionally it shall not be possible to remove the outer shell by use of the standard finger tip, applied in all possible positions, with a force of 30 N.

15.7 *For metal lampholders the mechanical strength of external metal parts (outer shell and dome) is tested by means of an apparatus according to figure 9.*

The various parts are tested on the complete lampholder. Each part is subjected twice for 1 min to a pressure as indicated in the table below, the pressure is applied on two diameters at right angles to each other. The test is not made on outer shells and domes of insulating material with a conductive outer surface.

During and after the test, the deformation of the specimen shall not exceed the values indicated in table 11.

Table 11 – Maximum deformation values

Lampholder	Pressure	Maximum deformation	
		During the test	After the test
	N	mm	mm
E14	75	1	0,3
E27	100	2	0,3
E40	100	4	0,5

This test does not apply to lampholders E5 and E10 and similar small lampholders.

Copyright International Electrotechnical Commission
Provided by IHS under license with IEC
No reproduction or networking permitted without license from IHS Not for Resale

15.8 Entry spouts and glands shall withstand the mechanical stresses occurring during normal fitting and use.

Compliance is checked by the following test.

Screwed glands are fitted with a cylindrical metal rod having a diameter equal to the nearest whole number of millimetres below the internal diameter of the packing. The glands are then tightened by means of a suitable spanner, a force of 30 N for metal glands, or 20 N for glands of moulded material, being applied for 1 min, at a radius of 25 cm.

At the end of the test, the glands, the spouts and the enclosures shall show no damage.

15.9 Backplate lampholders shall be designed to withstand fixing to a support without damage.

Compliance is checked by the following test.

The backplate of the lampholder is fixed by means of 4 mm screws to a rigid flat steel sheet. This sheet has two drilled and tapped holes at a distance equal to the distance between the axes of the fixing holes of the backplate. The screws are gradually tightened, the maximum torque applied being 1,2 Nm.

The backplate of lampholders shall be fixed by means of screws to a rigid flat steel sheet as follows:

– *3 mm screws for lampholders E10;*
– *4 mm screws for lampholders other than E10.*

The screws shall be gradually tightened, the maximum torque applied being:

– *0,5 Nm for 3 mm screws, and*
– *1,2 Nm for 4 mm screws.*

These requirements do not apply to lampholders E5.

For backplate lampholders specifically intended for building-in, this test is carried out with the means of attachment specified by the manufacturer.

After this test, the backplate lampholder shall show no damage impairing its further use.

16 Screws, current-carrying parts and connections

16.1 Screws and mechanical connections, the failure of which might cause the holder to become unsafe, shall withstand the mechanical stresses occurring in normal use.

Compliance is checked by inspection and by the following test.

NOTE Screwed connections are already partially checked by the tests of clause 15.

Screws and nuts which may be operated when connections are made to the lampholders are tightened and loosened

– *five times for screws operating in a female thread in metal;*
– *ten times for screws operating in a female thread in insulating material*

Copyright International Electrotechnical Commission
Provided by IHS under license with IEC
No reproduction or networking permitted without license from IHS Not for Resale

by means of a suitable test screwdriver applying a torque as indicated in the table 12 below, except for set-screws tightened with an increased torque during the test of 15.4 when the increased torque is applied. Column 1 applies to screws without heads if the screw, when tightened, does not protrude from the hole. Column 2 applies to other screws. Screws operating in a female thread in insulating material are each time completely removed and reinserted.

The test shall cause no damage impairing the further use of the screwed connections.

Table 12 – Torque values

Nominal diameter of screw mm	Torque Nm	
	1	2
Up to and including 2,8	0,2	0,4
Over 2,8 up to and including 3,0	0,25	0,5
Over 3,0 up to and including 3,2	0,3	0,6
Over 3,2 up to and including 3,6	0,4	0,8
Over 3,6 up to and including 4,1	0,7	1,2
Over 4,1 up to and including 4,7	0,8	1,8
Over 4,7 up to and including 5,3	0,8	2,0
Over 5,3 up to and including 6,0	–	2,5
Over 6,0 up to and including 8,0	–	8,0
Over 8,0 up to and including 10,0	–	17,0
Over 10,0 up to and including 12,0	–	29,0
Over 12,0 up to and including 14,0	–	48,0
Over 14,0 up to and including 16,0	–	114,0

NOTE Screws to be operated when connections are made to the holder include, for example, screws for fixing covers when they have to be loosened for making connections, etc. Conduit thread connections and screws to fasten the holders to their supports are excluded.

The shape of the blade of the test screwdriver shall suit the slot of the screw to be tested. The screw shall not be tightened in jerks.

16.2 In the case of screws operating in a thread in insulating material, the length of the thread shall be not less than 3 mm plus one-third of the nominal screw diameter, except that this length need not exceed 8 mm.

Correct introduction of the screw into the thread shall be ensured.

Compliance is checked by inspection, by measurement and by a manual test.

NOTE The requirement with regard to the correct introduction is met if introduction of the screw in a slanting manner is prevented, for example by guiding the screw by the part to be fixed, by a recess in the female thread or by the use of a screw with the leading thread removed.

16.3 Electrical connections shall be so designed that contact pressure is not transmitted through insulating material other than ceramic, unless there is sufficient resiliency in the metal parts to compensate for any possible shrinkage of the insulating material.

Screws shall not be of a metal which is soft or liable to creep, such as zinc or aluminium.

--`,,```,,,,````-`-`,,`,,`,`,,`---

Copyright International Electrotechnical Commission
Provided by IHS under license with IEC
No reproduction or networking permitted without license from IHS Not for Resale

Screws transmitting contact pressure and screws with a nominal diameter of less than 3 mm which may be operated when connections are made to the lampholder, shall screw into a metal nut or metal insert; locking screws are excepted from this requirement.

Compliance is checked by inspection.

16.4 Screws and rivets, which serve as electrical as well as mechanical connections, shall be locked against loosening.

Compliance is checked by inspection and by a manual test.

NOTE 1 Spring washers may provide satisfactory locking. For rivets, a non-circular shank or an appropriate notch may be sufficient for locking.

NOTE 2 Sealing compound which softens on heating provides satisfactory locking only for screw connections not subject to torsion during normal use.

16.5 Current-carrying parts shall be of copper, an alloy containing at least 50 % copper or material having characteristics at least equivalent.

This requirement does not apply to screws which do not essentially contribute to the current conduction such as terminal screws.

Compliance is checked by inspection and, if necessary, by chemical analysis.

The tests of clauses 18 and 21 will show whether current-carrying parts are equivalent to copper in respect to current-carrying capacity, mechanical strength and corrosion likely to be met in normal service.

NOTE Special care should be taken with regard to corrosion and mechanical properties.

17 Creepage distances and clearances

17.1 Creepage distances and clearances shall be not less than the values shown in the following tables 13a and 13b, the lampholder being fitted as in normal use and a lamp being inserted into or removed from the lampholder.

The central contact of the lamp cap shall have a diameter of

– 2,4 mm for lampholders E5;
– 3,8 mm for lampholders E10;
– 5,5 mm for lampholders E14;
– 10,5 mm for lampholders E27;
– 16,0 mm for lampholders E40.

The movement of any floating part shall be so limited as to prevent a decrease of creepage distances or clearances below the specified values.

NOTE 1 The distances specified in table 13a apply to impulse withstand category II, the distances specified in table 13b apply to impulse withstand category III in accordance to IEC 60664-1 and both tables refer to pollution degree 2, where normally only non-conductive pollution occurs but occasionally a temporary conductivity caused by condensation must be expected. For information on distances for other impulse withstand categories or higher pollution degrees IEC 60664-1 should be consulted.

NOTE 2 Attention is drawn to the fact that the values for creepage distance and clearance given in this clause are the absolute minimum.

NOTE 3 The voltages shown in tables 13a and 13b are rated voltages, not ignition voltages.

Copyright International Electrotechnical Commission
Provided by IHS under license with IEC
No reproduction or networking permitted without license from IHS Not for Resale

Table 13a – Minimum distances for a.c. (50/60 Hz) sinusoidal voltages Impulse withstand category II

Distances mm	Rated voltage V			
	50	**150**	**250**	**500** [4]
1 Between live parts of different polarity, and 2 Between live parts and external metal parts, if not covered with insulating material: (this includes screws of backplate lampholders) - Creepage distances insulation PTI ≥ 600 [1] PTI < 600 [1] - Clearances [4]	 0,6 1,2 0,2	 0,8 1,6 0,8	 1,5 2,5 1,5	 3 5 3
3 Clearances for backplate lampholders *) - between live parts of different polarity, and - between live parts and the boundary of the space for the supply wires in backplate lampholders not specifically intended for building in:	 0,6	 0,8	 1,5	 3
NOTE Values for creepage distances and clearances may be found for intermediate values of rated voltages by linear interpolation between tabulated values. No values are specified for rated voltages below 25 V as the voltage test of 14.4 is considered sufficient.				
*) These values take account of possible unevenness of the mounting surface.				

Table 13b – Minimum distances for a.c. (50/60 Hz) sinusoidal voltages Impulse withstand category III

Distances mm	Rated voltage V			
	50	**150**	**250**	**500** [4]
1 Creepage distances and clearances between live parts of different polarity 2 Between live parts and external metal parts, if not covered with insulating material: (this includes screws of backplate lampholders) - Creepage distances insulation PTI ≥ 600 [1] PTI < 600 [1] - Clearances [4]	0,6 0,6 1,2 0,2	0,8 1,5 1,6 1,5	1,5 3 3 3	3 4 5 4
3 Clearances for backplate lampholders *) - between live parts of different polarity, and - between live parts and the boundary of the space for the supply wires in backplate lampholders not specifically intended for building in:	 0,6	 1,5	 3	 4
NOTE Values for creepage distances and clearances may be found for intermediate values of rated voltages by linear interpolation between tabulated values. No values are specified for rated voltages below 25 V as the voltage test of 14.4 is considered sufficient.				
*) These values take account of possible unevenness of the mounting surface.				

Copyright International Electrotechnical Commission
Provided by IHS under license with IEC
No reproduction or networking permitted without license from IHS Not for Resale

NOTE Information on standard ratings for specific holder types is given in clause 5.

1) PTI (Proof Tracking Index) in accordance with IEC 60112.

2) In the case of creepage distances to parts not energized or not intended to be earthed, where no tracking can occur, the values specified for material with PTI ≥600 apply for all materials (in spite of the real PTI).

For creepage distances subjected to working voltages of less than 60 s duration, the values specified for materials with PTI ≥600 apply for all materials.

3) For creepage distances not liable to contamination by dust or moisture, the values specified for material with PTI ≥600 apply (independent of the real PTI).

4) Clearances between live parts and a non-live screw shell in an empty lampholder (unscrewed lamp) shall not be less than 2 mm.

NOTE Metal locking devices (see 9.3) for the coupling between outer shell and dome are considered as follows:

– if the locking device forms part of the centre contact, the clearances in item 1) apply;

– if the locking device forms part of the side contact(s), item 4) applies;

– if the locking device is a separate part, it shall only be taken into account in so far as it shortens any other required distance.

Table 14 – Minimum distances for non-sinusoidal pulse voltages

Rated pulse voltage (peak kV)	2	2,5	3	4	5	6	8
Minimum clearance (mm)	1	1,5	2	3	4	5,5	8

For distances subjected to both sinusoidal voltages and non-sinusoidal pulse voltages, the minimum required distance shall not be less than the highest value indicated in either table.

Creepage distances shall be not less than the required minimum clearance.

Minimum creepage distances and clearances between live parts of different polarity shall be reduced to 1 mm for lampholders E5 and to 2 mm (for PTI <600) for lampholders E10 intended for series connected lamps (maximum rated voltage 25 V for lampholders E5 and 60 V for lampholders E10).

Compliance is checked by measuring with and without supply wires of the largest cross-sectional area according to 10.1 connected to the terminals.

17.2 Sealing compound shall not protrude above the edge of the cavity.

Compliance is checked by inspection.

18 Normal operation

Normal use shall cause no excessive wear or other harmful effect.

Insulation and protection against accidental contact shall not be seriously affected. Linings, barriers and the like shall have adequate mechanical strength and shall be reliably fixed.

Copyright International Electrotechnical Commission
Provided by IHS under license with IEC
No reproduction or networking permitted without license from IHS Not for Resale

Temperature rise and vibration to be expected in normal use shall not cause loosening of electrical connections.

Compliance is checked by the following test.

The specimen shall be placed in a test apparatus as shown in figure 4. A corresponding test cap, according to figure 5 shall be screwed in and out 100 times at a rate of about 15 times per minute.

The lampholder shall be fixed during half the number of operations by the threaded entry, dome or backplate according to the type of lampholder, and during the other half clamped at the outer shell.

The test cap is screwed in with a torque of

– *0,4 Nm for candle lampholders E14;*
– *1 Nm for lampholders E14;*
– *1,5 Nm for lampholders E27;*
– *3 Nm for lampholders E40.*

At the end of the test, the specimen shall show

– *no wear impairing its operation;*
– *no damage impairing protection against electric shock;*
– *no loosening of electrical contacts;*
– *no loosening of the connection between shell and dome;*
– *no loosening of the set screw locking the threaded entry.*

Finally the specimen shall comply with the requirements of 8.2 and shall withstand an electric strength test according to 14.4, the test voltage being 500 V lower in each case.

NOTE The moisture treatment of clause 14 is not repeated before this voltage test.

These requirements do not apply to lampholders E5 and E10.

19 General resistance to heat

19.1 Lampholders shall be sufficiently resistant to heat.

Compliance is checked by the tests of 19.2 to 19.4.

19.2

– *For E27 lampholders*

The lampholder is first checked by means of the gauges according to the current edition of standard sheets 7006-22C and 7006-22D of IEC 60061-3.

After these tests, a solid steel (preferably stainless steel) test cap, complying with figure 14 is screwed into the lampholder, mounted according to its intended use, with a torque of 1,5 Nm. The lampholder, with the test cap screwed in, is then placed in a vertical holder-up position (because the weight of the test cap shall not bear on the holder), in a heating cabinet having a temperature of approximately 85 °C.

This temperature is raised to 175 °C within 1 h ± 15 min. For lampholders which form an integral part of the luminaire, this temperature is replaced by that one measured according to the operating conditions given in 12.4.2 of IEC 60598-1, plus 10 K, with a tolerance of ±5 °C.

Copyright International Electrotechnical Commission
Provided by IHS under license with IEC
No reproduction or networking permitted without license from IHS Not for Resale

After reaching and maintaining this temperature the lampholder is loaded for 48 h with a current equal to the rated current of the lampholder.

After this period, the lampholder is removed from the heating cabinet and allowed to cool down for 24 h without the test cap.

The tests with gauges 7006-22C and 7006-22D are then repeated.

The lampholder shall still comply with these gauges.

– *For E14 lampholders*

A solid steel (preferably stainless steel) test cap B, complying with figure 13 is screwed into a candle lampholder E14, mounted according to its intended use, with a torque of 0,4 Nm and into all other lampholders E14 with a torque of 1 Nm. The lampholder, with test cap B screwed in, is then placed in a vertical holder up position (because the weight of the test cap shall not bear on the holder), in a heating cabinet having a temperature of approximately 70 °C. This temperature is raised to 145 °C within 1 h ± 15 min. For lampholders which form an integral part of the luminaire, this temperature is replaced by that one measured according to the operating conditions given in 12.4.2 of IEC 60598-1, plus 10 K, with a tolerance of ±5 °C.

After reaching and maintaining this temperature the lampholder is loaded for 48 h with a current equal to the rated current of the lampholder.

After this period, the lampholder is removed from the heating cabinet and allowed to cool down for 24 h without the test cap.

A solid brass cap A complying with figure 13 is then screwed into the lampholder with the same torque and then unscrewed. This sequence of operations is performed 10 times, after which the contact resistance between the terminals of the lampholder is measured.

This measurement is made at the rated current of the lampholder, in an a.c. circuit of not more than 6 V; for switched lampholders the contact resistance in the switch is neglected. The measured contact resistance shall not exceed 0,02 Ω.

NOTE Test cap A is carefully cleaned and polished before being screwed into the lampholder for the contact resistance measurement.

– *For E27 and E14 lampholders*

T-marked lampholders shall be tested at the marked temperature plus 10 °C.

Lampholders intended for use in refrigerators and food freezers shall be tested at the upper value of the rated operating temperature plus 10 °C.

NOTE The value of 10 °C is being studied and is temporarily kept in line with the present requirements for E27 lampholders.

These requirements do not apply to lampholders E5, E10 and E40.

19.3 Contacts and all other current-carrying parts shall be so constructed as to prevent excessive temperature rise.

Compliance is checked by the following test which shall be made immediately after the test of 19.2 on the lampholder in whose terminals conductors of the maximum cross-sectional area according to 10.1 are fitted.

The terminal screws are tightened with a torque equal to two-thirds of the torque specified in 16.1; the lampholder is placed with the open end downwards and loaded for 1 h with 1,25 times its rated current.

Copyright International Electrotechnical Commission
Provided by IHS under license with IEC
No reproduction or networking permitted without license from IHS Not for Resale

The temperature rise of terminals shall not exceed 45 K.

This temperature is determined with the aid of melting particles or by thermocouples, not by means of thermometers.

For this test, a special test cap shown in figure 11 is used.

After the test, it is verified that, as required in 10.4, the conductors are not damaged.

NOTE Pellets of beeswax (diameter 3 mm, melting temperature 65 °C) may be used as melting particles provided that the ambient temperature equals 20 °C.

These requirements do not apply to lampholders E5 and E10 with a rated voltage not exceeding 60 V.

19.4 The resistance to heat is then tested in a heating cabinet at the temperature indicated in the table 15.

Table 15 – Heating cabinet temperatures

Lampholder	**Temperature** °C
E10 general	75
E5 and E10 integral part of luminaire*	75 or measured temperature + 15 (whichever is the highest)
E14	170
E27	200
E40	260
* For E5, E10 and similar small lampholders which form an integral part with the luminaire such as Christmas tree lighting chains, the temperature is measured in the luminaire on the lamp cap at a distance of 2 mm from the lamp glass-to-cap junction.	

T-marked lampholders are tested at the marked temperature plus 35 K.

Lampholders intended for use in refrigerators and food freezers are tested:

a) at the rated minimum temperature, and

b) at the rated operating temperature plus 35 K.

In case of a) the duration of the test shall be reduced to 16 h.

Immediately after this test, the lampholders shall once more be subjected to the test of 15.6.

A solid steel (preferably stainless steel) test cap, complying with figure 13 (test cap B), 14 or 15 is screwed fully home in the lampholder. The lampholder with the test cap screwed in is then placed in a vertical holder-up position (because the weight of the test cap shall not bear on the holder), in a heating cabinet having approximately half the temperature specified in the table. This temperature is raised to the required test temperature within 1 h ± 15 min. Following this, the test is continued for 168 h without interruption.

The test temperature is maintained with a tolerance of ±5 K.

During the test, the lampholder shall not undergo any change impairing its further use especially in the following respects

Copyright International Electrotechnical Commission
Provided by IHS under license with IEC
No reproduction or networking permitted without license from IHS Not for Resale

– *reduction of the protection against electric shock;*
– *loosening of electrical contacts;*
– *cracks, swelling or shrinking;*
– *sealing compound flowing out.*

The test cap is removed from the lampholder after cooling down to approximate room temperature.

At the end of the test, it is checked if the Edison threads are not deformed. The test is made by means of the "Go" gauges shown in the current edition of standard sheets 7006-25 or 7006-25A of IEC 60061-3, as appropriate.

In addition, the holder shall withstand the mechanical strength tests made under the conditions specified in 15.2 and 15.6, the torque, however, being reduced to 50 % of the original value and the height of fall being reduced to 5 cm, respectively.

Sealing compound shall not flow to such an extent that live parts are exposed; a mere displacement of the compound is neglected.

This test is not made on integral lampholders.

20 Resistance to heat, fire and tracking

20.1 Parts retaining the contacts and external parts of lampholders of insulating material and of lampholders comprising external parts of insulating material with a conductive outer surface shall be resistant to heat.

For material other than ceramic compliance is checked with the aid of the ball-pressure test by means of the apparatus shown in figure 10.

All the tests required by clause 20 of this standard are not performed on lampholders which are integral with a luminaire, as similar tests are required in section 13 of IEC 60598-1. However, the operating conditions of these tests will take into account the ones specific to lampholders and defined in clause 20 of this standard.

For lampholders E5 and E10, only the parts retaining the contacts are subjected to the ball-pressure test.

The surface of the part under test is placed in the horizontal position and a steel ball of 5 mm diameter is pressed against this surface with a force of 20 N.

The test is made in a heating cabinet at a temperature shown in 19.4, except for lampholders E5 and E10, where the temperature is 125 °C.

The test load and the supporting means are placed in the heating cabinet for a sufficient time to ensure that they have attained the stabilized testing temperature before the test commences.

The part to be tested is placed in the heating cabinet for a period of 1 h, before the test load is applied.

If the surface under test bends, the part where the ball presses is supported. For this purpose, if the test cannot be made on the complete specimen, a suitable part may be cut from it.

The specimen shall be at least 2,5 mm thick, but if such a thickness is not available on the specimen then two or more pieces are placed together.

Copyright International Electrotechnical Commission
Provided by IHS under license with IEC
No reproduction or networking permitted without license from IHS Not for Resale

After 1 h, the ball is removed from the specimen which is then immersed within 10 s in cold water for cooling down to approximately room temperature. The diameter of the impression caused by the ball is measured and shall not exceed 2 mm.

NOTE In the event of curved surfaces, such as lampholder shells, the shorter axis is measured if the indent is elliptical.

In case of doubt, the depth of the impression is measured and the diameter ø calculated using the formula: $ø = 2\sqrt{p\,(5-p)}$, in which p = depth of impression.

20.2 External parts of insulating material (outer shell, screw shell, dome or backplate) providing protection against electric shock, and parts of insulating material (terminal/contact assembly) retaining live parts or ELV parts in position, shall be resistant to flame and ignition.

For materials other than ceramic, compliance is checked by the test of 20.3 or 20.4.

Screw shells which are only live when a lamp is inserted into the lampholder are not deemed to be live parts within the meaning of this requirement.

Insulating material retaining such shells in place is therefore checked by the test of 20.3.

20.3 External parts of insulating material, including those with a conductive exterior, providing protection against electric shock, and parts of insulating material retaining ELV parts in position, are subjected to the glow-wire test in accordance with IEC 60695-2-11, subject to the following details.

– *The specimen is a complete holder. It may be necessary to take away parts of the holder to perform the test, but care should be taken to ensure that the test conditions are not significantly different from those occurring in normal use.*

– *The specimen is mounted on the carriage and pressed against the glow-wire tip with a force of 1 N, preferably 15 mm, or more, from the upper edge, into the centre of the surface to be tested. The penetration of the glow-wire into the specimen is mechanically limited to 7 mm.*

If it is not possible to make the test on a specimen as described above because the specimen is too small, the above test is made on a separate specimen of the same material, 30 mm × 30 mm square and with a thickness equal to the smallest thickness of the specimen.

– *The temperature of the tip of the glow-wire is 650 °C.*

After 30 s the specimen is withdrawn from contact with the glow-wire tip. The glow-wire temperature and heating current are constant for 1 min prior to commencing the test. Care should be taken to ensure that heat radiation does not influence the specimen during this period. The glow-wire tip temperature is measured by means of a sheathed fine wire thermocouple constructed and calibrated as described in IEC 60695-2-11.

– *Any flame or glowing of the specimen shall extinguish within 30 s of withdrawing the glow-wire and any flaming drops of the material shall not ignite a piece of tissue paper, as specified in definition 4.187 of ISO 4046-4, spread out horizontally 200 mm ± 5 mm below the specimen.*

20.4 Parts of insulating material retaining live parts or ELV lamp contacts in position, are subjected to the needle-flame test in accordance with IEC 60695-11-5, subject to the following details.

Copyright International Electrotechnical Commission
Provided by IHS under license with IEC
No reproduction or networking permitted without license from IHS Not for Resale

– *The specimen is a complete lampholder. It may be necessary to take away parts of the lampholder to perform the test, (for example contacts, which would otherwise shield the area to be tested), but care should be taken to ensure that the test conditions are not significantly different from those occurring in normal use.*

– *The test flame is applied to the centre of the surface to be tested.*

– *The duration of application is 10 s.*

– *Any self-sustaining flame shall extinguish within 30 s of removal of the gas flame and any flaming drops of the material shall not ignite a piece of tissue paper, spread out horizontally 200 mm ± 5 mm below the specimen.*

NOTE For additional information see the explanatory sheet, figure 18.

20.5 For drip-proof lampholders, insulating parts retaining live parts or ELV parts in position shall have adequate resistance to tracking.

For materials other than ceramic, compliance shall be checked by the proof tracking test in accordance with IEC 60112, subject to the following details.

– *If the specimen has no flat surface of at least 15 mm × 15 mm, the test may be carried out on a flat surface with reduced dimensions provided drops of liquid do not flow off the specimen during the test.*

  No artificial means should, however, be used to retain the liquid on the surface. In case of doubt, the test may be made on a separate strip of the same material, having the required dimensions and manufactured by the same process.

– *If the thickness of the specimen is less than 3 mm, two, or if necessary, more, specimens should be stacked to obtain a thickness of at least 3 mm.*

– *The test shall be made at three places of the specimen or on three specimens.*

– *The electrodes shall be of platinum and test solution A, as described in subclause 7.3 of IEC 60112, shall be used.*

– *For drip-proof lampholders the specimen shall withstand 50 drops without failure at a test voltage of PTI 175.*

– *A failure has occurred if a current of 0,5 A or more flows for at least 2 s in a conducting path between the electrodes on the surface of the specimen, thus operating the overcurrent relay, or if the specimen burns without releasing the overcurrent relay.*

– *Clause 9 of IEC 60112 regarding determination of erosion, does not apply.*

21 Resistance to excessive residual stresses (season cracking) and to rusting

21.1 Contacts and other parts of rolled sheets of copper or copper alloy whose failure might cause the lampholder to become unsafe shall not be damaged due to excessive residual stresses.

Compliance is checked by the following test.

The surface of the specimens is carefully cleaned, varnish being removed by acetone, and grease and finger prints by petroleum spirit or the like.

Copyright International Electrotechnical Commission
Provided by IHS under license with IEC
No reproduction or networking permitted without license from IHS Not for Resale

The specimens are placed for 24 h in a test cabinet, the bottom of which is covered by an ammonium chloride solution having a pH value of 10 (for details of the test cabinet, the test solution and the test procedure, see annex A).

After this treatment, the specimens are washed in running water; 24 h later they shall show no cracks when inspected at an optical magnification of 8 ×.

Cracks which may occur in very restricted areas of the outer shell of metal lampholders near the fixing areas of the insulating ring shall not be considered.

NOTE In order not to influence the results of the test, the specimens should be handled with care.

21.2 Ferrous parts, the rusting of which may endanger the safety of the lampholder, shall be adequately rust protected.

Compliance is checked by the following test.

All grease is removed from parts to be tested by immersion in a suitable degreasing agent for 10 min. The parts are then immersed for 10 min in a water solution of 10 % ammonium chloride at a temperature of 20 °C ± 5 °C.

Without drying, but after shaking off drops of water, the parts are placed for 10 min in a box containing air saturated with moisture at a temperature of 20 °C ± 5 °C.

After the parts have been dried for 10 min in a heating cabinet at a temperature of 100 °C ± 5 °C, any traces of rust on sharp edges and any yellowish film may be removed by rubbing, after which their surface shall show no signs of rust.

For small helical springs and the like, and for ferrous parts exposed to abrasion, a layer of grease is deemed to provide sufficient rust protection.

Such parts are not subjected to the test.

--`,,```,,,,````-`-`,,`,,`,`,,`---

Copyright International Electrotechnical Commission
Provided by IHS under license with IEC
No reproduction or networking permitted without license from IHS Not for Resale

Annex A
(normative)

Season cracking/corrosion test

NOTE In the interest of environmental protection, the following requirements relating to test solution, volume and volume of vessel may be modified at the discretion of the test laboratory.

In this event, the test vessel should retain a volume in the range 500 to 1 000 times larger than the volume of the sample and the volume of test solution should be such that the ratio of vessel volume to solution volume is in the range of 20:1 to 10:1. In case of doubt, however, the conditions of clause A.1 apply.

A.1 Test cabinet

Closeable glass vessels shall be used for the test. These may, for example, be desiccator vessels or simple glass troughs with ground rim and lid. The vessels volume shall be at least 10 l.

A certain ratio of test space to volume of test solution shall be maintained (20:1 to 10:1).

A.2 Test solution

Preparation of 1 l of solution:

Dissolve 107 g ammonium chloride (reagent grade NH_4Cl) in about 0,75 l of distilled or fully demineralized water and add as much of 30 % sodium hydroxide solution (prepared from reagent grade NaOH and distilled or fully demineralized water) as is necessary to reach a pH value of 10 at 22 °C. For other temperatures, adjust this solution to the corresponding pH values specified in table A.1.

Table A.1 – pH adjustment

Temperature °C	**Test solution** pH
22 ± 1	10,0 ± 0,1
25 ± 1	9,9 ± 0,1
27 ± 1	9,8 ± 0,1
30 ± 1	9,7 ± 0,1

After the pH adjustment, make up to 1 litre with distilled or fully demineralized water. This does not change the pH value any further.

Keep the temperature constant in any event to within ±1 °C during the pH adjustment, and carry out the pH measurement using an instrument which permits an adjustment of the pH value to within ±0,02.

The test solutions may be used over a prolonged period, but the pH value, which represents a measure of the ammonia concentration in the vapour atmosphere, shall be checked at least every three weeks and adjusted if necessary.

Copyright International Electrotechnical Commission
Provided by IHS under license with IEC
No reproduction or networking permitted without license from IHS Not for Resale

A.3 Test procedure

Introduce, preferably suspended, the specimens in the test cabinet in such a way that the ammonia vapour can take effect unhindered. The specimens shall not dip into the test solution nor touch each other. Supports or suspension devices shall be made of materials which are not susceptible to attack by ammonia vapour, e.g. glass or porcelain.

Testing shall be carried out at a constant temperature of (30 ± 1) °C to exclude visible condensed water formation caused by temperature fluctuations, which could severely falsify the test result.

Prior to testing, the test cabinet containing the test solution shall be brought to a temperature of (30 ± 1) °C. The test cabinet shall subsequently be filled as quickly as possible with the specimens pre-heated to 30 °C and closed.

This moment is to be considered the beginning of the test.

--`,,```,,,,````-`-`,,`,,`,`,,`---

Copyright International Electrotechnical Commission
Provided by IHS under license with IEC
No reproduction or networking permitted without license from IHS Not for Resale

Annex B
(informative)

Guidance for requirements in IEC 61058-1 applicable to switches in lampholders (see 13.2)

The clauses and subclauses refer to IEC 61058-1

6 Rating

Subclauses 6.1 and 6.3 are applicable with the following limitations:

6.1 The maximum rated voltage is 250V.

6.3 The maximum rated current is 2A.

7.1 Classification of switches

7.1.1 According to nature of supply

Only 7.1.1.1 is applicable.

7.1.2 According to type of load to be controlled by each circuit of the switch

Only 7.1.2.4, 7.1.2.7 and 7.1.2.8 are applicable.

7.1.3 According to ambient temperature

Only 7.1.3.2 is applicable.

7.1.4 According to number of operating cycles

Only 7.1.4.3 is applicable.

For switched lampholders intended to be used in refrigerators or food freezers, 7.1.4.2 applies if the switch is actuated by the door of the refrigerator or food freezer.

7.1.9 According to application level for resistance to heat and fire

Only 7.1.9.1 is applicable.

8 Marking and documentation

Not applicable; 13.3 of IEC 60238 applies.

16 Heating

16.1 General requirements

Switches in lampholders intended to be used in refrigerators or food freezers are tested at the rated operating temperatures.

Copyright International Electrotechnical Commission
Provided by IHS under license with IEC
No reproduction or networking permitted without license from IHS Not for Resale

20.2 Creepage distances

Material group IIIb is not useable.

For switched lampholders intended to be used in refrigerators or food freezers, Note 5 is applicable.

Copyright International Electrotechnical Commission
Provided by IHS under license with IEC
No reproduction or networking permitted without license from IHS Not for Resale

Annex C
(informative)

Guidance for special requirements in appliance standards – Household and similar electrical appliances

NOTE – This standard is based on the requirements of the IEC 60598 series for luminaires. For application in other appliances (e.g. household appliances) the requirements of the relevant appliance standard should be observed.

C.1 List of relevant standards

The following list contains references to appliance standards in which experience has shown that lampholders covered by this standard may be built-in. This list shows a selection of the existing standards and does not lay claim to be exhaustive.

Publication	Title
IEC 60335-1	Household and similar electrical appliances – Safety – Part 1: General requirements
IEC 60335-2-6	Household and similar electrical appliances – Safety – Part 2-6: Particular requirements for stationary cooking ranges, hobs, ovens and similar appliances
IEC 60335-2-9	Household and similar electrical appliances – Safety – Part 2-9: Particular requirements for grills, toasters and similar portable cooking appliances
IEC 60335-2-11	Household and similar electrical appliances – Safety – Part 2-11: Particular requirements for tumble dryers
IEC 60335-2-24	Household and similar electrical appliances – Safety – Part 2-24: Particular requirements for refrigerating appliances, ice-cream appliances and ice-makers
IEC 60335-2-25	Household and similar electrical appliances – Safety – Part 2-25: Particular requirements for microwave ovens, including combination microwave ovens
IEC 60335-2-27	Household and similar electrical appliances – Safety – Part 2-27: Particular requirements for appliances for skin exposure to ultraviolet and infrared radiation
IEC 60335-2-31	Household and similar electrical appliances – Safety – Part 2-31: Particular requirements for range hoods
IEC 60335-2-36	Household and similar electrical appliances – Safety – Part 2-36: Particular requirements for commercial electric cooking ranges, ovens, hobs and hob elements
IEC 60335-2-42	Household and similar electrical appliances – Safety – Part 2-42: Particular requirements for commercial electric forced convection ovens, steam cookers and steam-convection ovens
IEC 60335-2-43	Household and similar electrical appliances – Safety – Part 2-43: Particular requirements for clothes dryers and towel rails
IEC 60335-2-49	Household and similar electrical appliances – Safety – Part 2-49: Particular requirements for commercial electric hot cupboards
IEC 60335-2-59	Household and similar electrical appliances – Safety – Part 2-59: Particular requirements for insect killers
IEC 60335-2-99	Household and similar electrical appliances – Safety – Part 2-99: Particular requirements for commercial electric hoods

Copyright International Electrotechnical Commission
Provided by IHS under license with IEC
No reproduction or networking permitted without license from IHS Not for Resale

C.2 Reference to special requirements

IEC 60335-1:

Clause 8 – Protection against access to live parts

Clause 11 – Heating

Table 3 – Maximum normal temperature rises

Clause 24 – Components

Subclauses 24.1, 24.1.3 and 24.1.6 apply

Clause 29 – Clearances, creepage distances and solid insulation

Requirements regarding resistance to tracking are given in 29.2.

Requirements regarding thickness of solid insulation are given in 29.3.

Clause 30 – Resistance to heat and fire

Annex E (normative) – Needle flame test

Annex H (normative) – Switches

Annex N (normative) – Proof tracking test

Annex O (informative) – Selection and sequence of the tests of clause 30

IEC 60335-2-24: Particular requirements for refrigerating appliances, ice-cream appliances and ice-makers:

Clause 7 – Marking and instructions

There is no special marking requirement for lampholders within clause 7 of IEC 60335-2-24. Nevertheless the following requirement is considered to be essential:

In case of lampholders intended for use in a refrigerated compartment of refrigerators and food freezers, the rated minimum temperature to which the lampholder can be subjected shall be marked on the lampholder. (e.g. –30 °C)

Clause 8 – Protection against access to live parts

Clause 24 – Components

Particular requirements for switches in doors are given in 24.1.3

Clause 29 – Clearances, creepage distances and solid insulation

Requirements regarding resistance to tracking are given in 29.2:

For lampholders intended for use in a refrigerated compartment of refrigerators and food freezers, the specimen shall withstand 50 drops without failure at a test voltage of PTI 250.

--`,,```,,,,````-`-`,,`,,`,`,,`---

Copyright International Electrotechnical Commission
Provided by IHS under license with IEC
No reproduction or networking permitted without license from IHS Not for Resale

Metric ISO thread

h = 0,866 03 s
h/4 = 0,216 51 s
h/8 = 0,108 25 s
t0 = 5/8h = 0,541 27 s

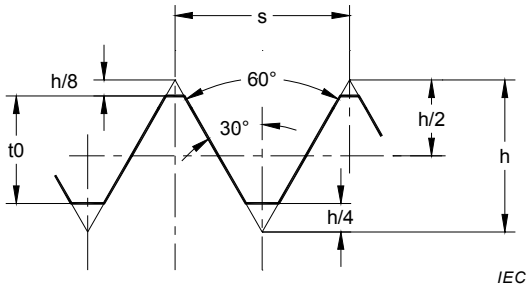

IEC 1230/04

Basic profile*

* The basic profile is the profile to which the deviations defining the limits of the external and the internal threads are applied.

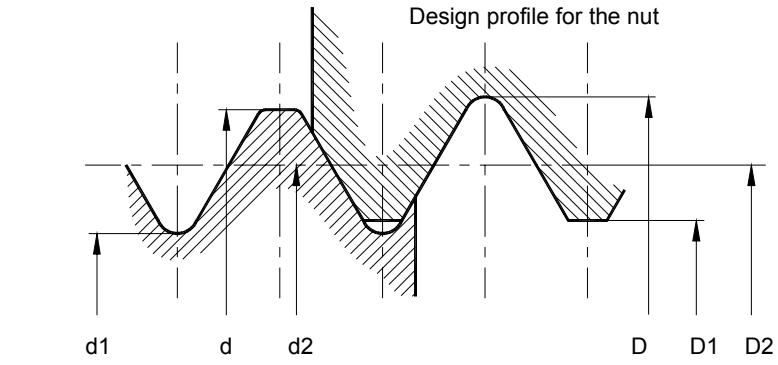

Design profile for the screw

IEC 1231/04

Dimensions in millimetres

Designation	s	Screw					Nut				
		d		d2		d1	D	D2		D1	
		Max.	Min.	Max.	Min.	Max.	Min.	Max.	Min.	Max.	Min.
M8×1	1	8,000	7,800	7,350	7,238	7,917	8,000	7,462	7,350	7,117	6,917
M10×1	1	10,000	9,800	9,350	9,238	8,917	10,000	9,462	9,350	9,117	8,917
M13×1	1	13,000	12,800	12,350	12,190	11,917	13,000	12,510	12,350	12,117	11,917
M16×1	1	16,000	15,800	15,350	15,190	14,917	16,000	15,510	15,350	15,117	14,917

Figure 1a – Nipple thread for lampholders.
Basic profile and design profile for the nut and for the screw

Copyright International Electrotechnical Commission
Provided by IHS under license with IEC
No reproduction or networking permitted without license from IHS
Not for Resale

ISO standard pipe thread

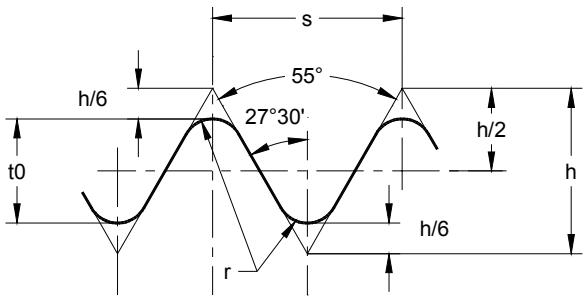

IEC 1232/04

h = 0,960 491 s
h/6 = 0,160 082 s
t0 = 2/3h = 0,640 327 s
r = 0,137 329 s

Basic profile*

* The basic profile is the profile to which the deviations defining the limits of the external and the internal threads are applied.

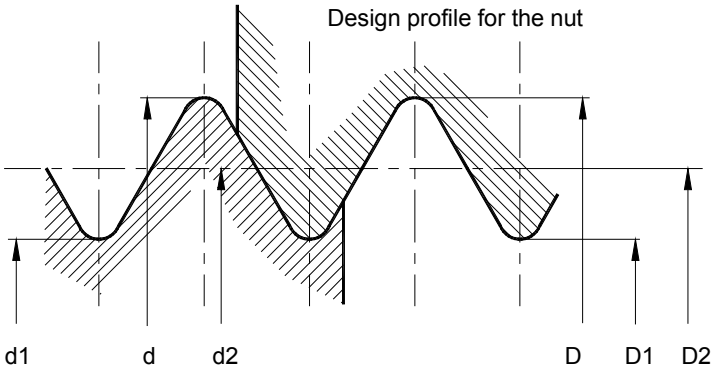

Design profile for the screw

IEC 1233/04

Dimensions in millimetres

Designation	n*	Screw					Nut				
		d		d2		d1	D	D2		D1	
		Max.	Min.	Max.	Min.	Max.	Min.	Max.	Min.	Max.	Min.
G3/8A	19	16,662	16,412	15,806	15,681	14,950	16,662	15,931	15,806	15,395	14,50

* Number of threads per inch.

Figure 1b – Nipple thread for lampholders.
Basic profile and design profile for the nut and for the screw

Copyright International Electrotechnical Commission
Provided by IHS under license with IEC
No reproduction or networking permitted without license from IHS Not for Resale

Gauges for the screw

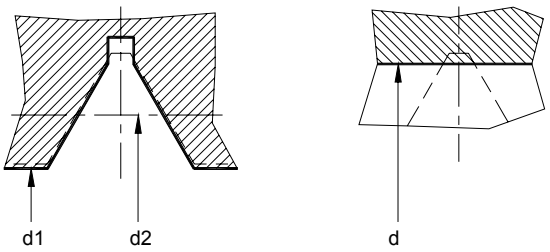

IEC 1234/04

Dimensions in millimetres

Designation	s	d		d2		d1		Wear
			Tolerance		Tolerance		Tolerance	
M10×1	1	9,800	+0,004 –0,004	9,35 0	–0,012 –0,020	8,91 7	+0,004 –0,004	0,012
M13×1	1	12,800	+0,004 –0,004	12,3 50	–0,012 –0,020	11,9 17	+0,004 –0,004	0,012
M16×1	1	15,800	+0,004 –0,004	15,3 50	–0,012 –0,020	14,9 17	+0,004 –0,004	0,012

Gauges for the nut

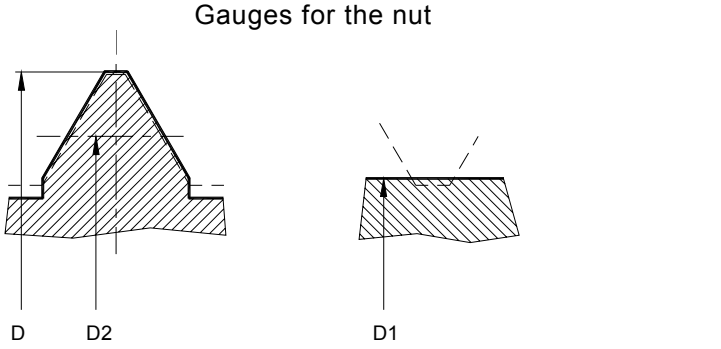

IEC 1235/04

Dimensions in millimetres

Designation	s	D		D2		D1		Wear
			Tolerance		Tolerance		Tolerance	
M10×1	1	10,000	+0,004 –0,004	9,35 0	+0,012 +0,020	9,11 7	+0,004 –0,004	0,012
M13×1	1	13,000	+0,004 –0,004	12,3 50	+0,012 +0,020	12,1 17	+0,004 –0,004	0,012
M16×1	1	16,000	+0,004 –0,004	15,3 50	+0,012 +0,020	15,1 17	+0,004 –0,004	0,012

Figure 2a – Gauges for metric ISO thread for nipples

--`,,```,,,,````-`-`,,`,,`,`,,`---

Copyright International Electrotechnical Commission
Provided by IHS under license with IEC
No reproduction or networking permitted without license from IHS Not for Resale

Gauges for the screw

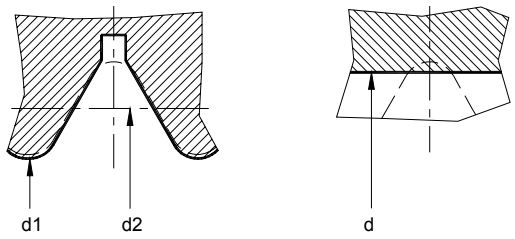

Basic profile (see figure 1b)

"Go" gauge

"Not Go" gauge

IEC 1236/04

Dimensions in millimetres

Designation	n*	d		d2		d1		Wear
			Tolerance		Tolerance		Tolerance	
G3/8A	19	16,412	+0 –0,008	15,806	+0 –0,020	14,950	+0 –0,018	–

* Number of threads per inch

Gauges for the nut

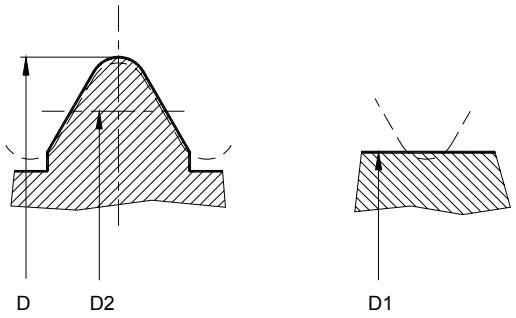

Basic profile (see figure 1b)

"Go" gauge

"Not Go" gauge

IEC 1237/04

Dimensions in millimetres

Designation	n*	D		D2		D1		Wear
			Tolerance		Tolerance		Tolerance	
G3/8A	19	16,662	+0,018 –0,005	15,806	+0,005 +0,028	15,395	+0,008 –0	0,005

* Number of threads per inch.

Figure 2b – Gauges for ISO standard pipe thread for nipples

--`,,```,,,,````-`-`,,`,,`,`,,`---

Copyright International Electrotechnical Commission
Provided by IHS under license with IEC
No reproduction or networking permitted without license from IHS Not for Resale

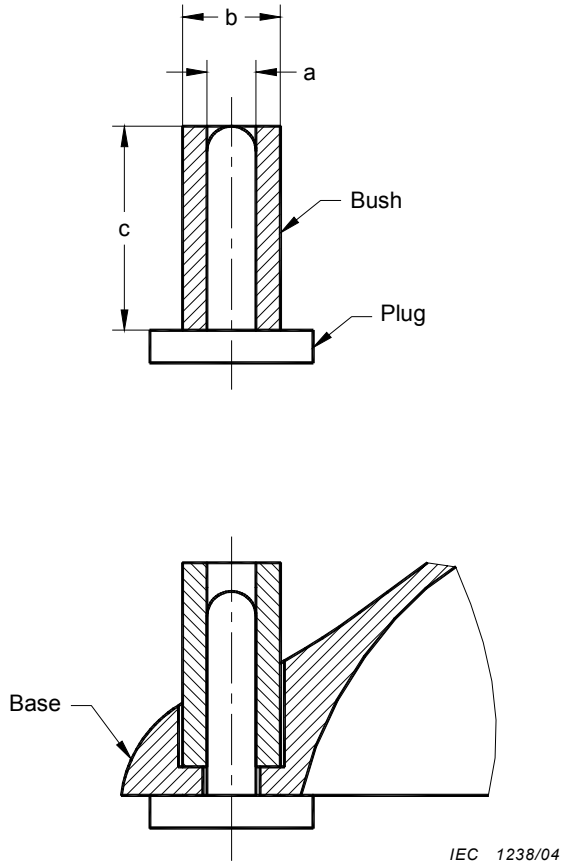

Dimensions in millimetres

Reference	Dimension	Tolerance	
		Manufacture	Wear
a	4,1	+0,03 –0,0	+0,0 –0,03
b	8,2	+0,03 –0,0	+0,0 –0,03
c	18	+0,1 –0,1	– –

Figure 3 – Gauge for holes for backplate lampholder screws

Copyright International Electrotechnical Commission
Provided by IHS under license with IEC
No reproduction or networking permitted without license from IHS Not for Resale

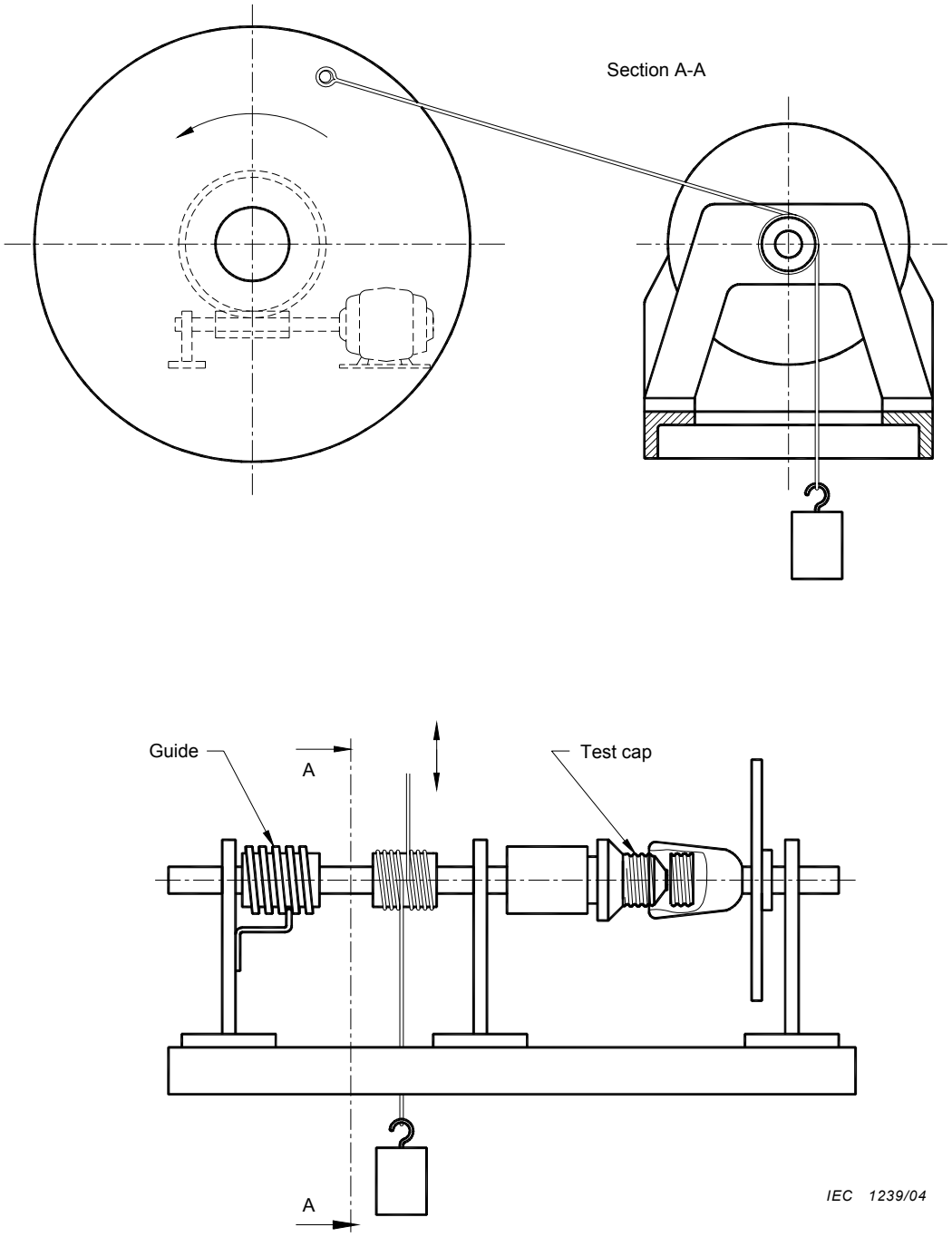

Figure 4 – Normal operation test apparatus

Copyright International Electrotechnical Commission
Provided by IHS under license with IEC
No reproduction or networking permitted without license from IHS Not for Resale

Test cap E14/E27

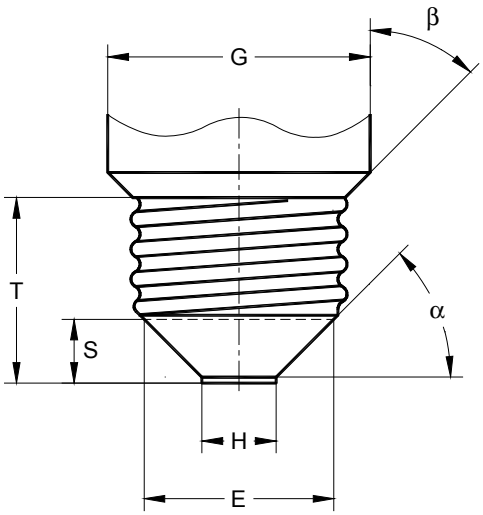

Test cap E40

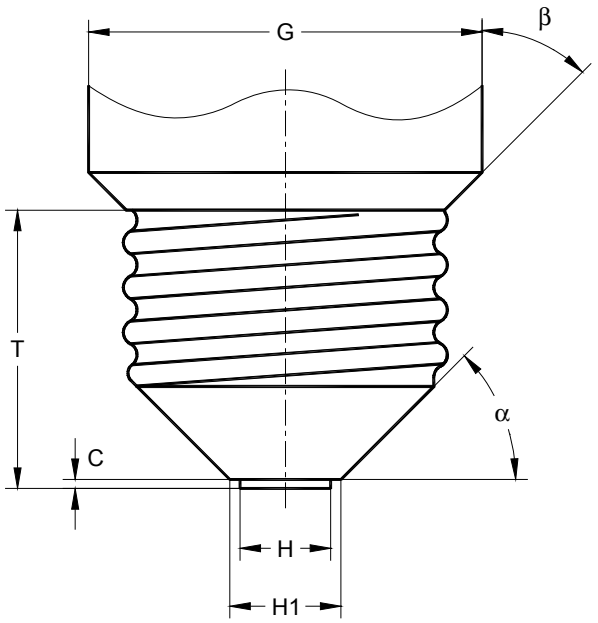

IEC 1240/04

Material: Hardened steel

NOTE The dimensions of the thread on the test cap shall be between the maximum and minimum values specified for E14, E27 and E40 caps in standard sheets 7004-23, 7004-21 and 7004-24 of IEC 60061-1 respectively.

Dimensions in millimetres

Lampholder	C	E	G	H	H1	S	T	α	β
E14	–	12	17	4,8	–	4	17	45°	45°
E27	–	23	32	9,5	–	7,7	23	45°	45°
E40	0,5	–	50	14	17	–	35	45°	45°
Tolerance	+0,1 –0,1	– –	+0,5 –0,5	+0,1 –0,1	+0,1 –0	+0,1 –0	+0,1 –0,1	+30´ –30´	+1° –1°

Figure 5 – Test caps for the test of clause 18

Copyright International Electrotechnical Commission
Provided by IHS under license with IEC
No reproduction or networking permitted without license from IHS Not for Resale

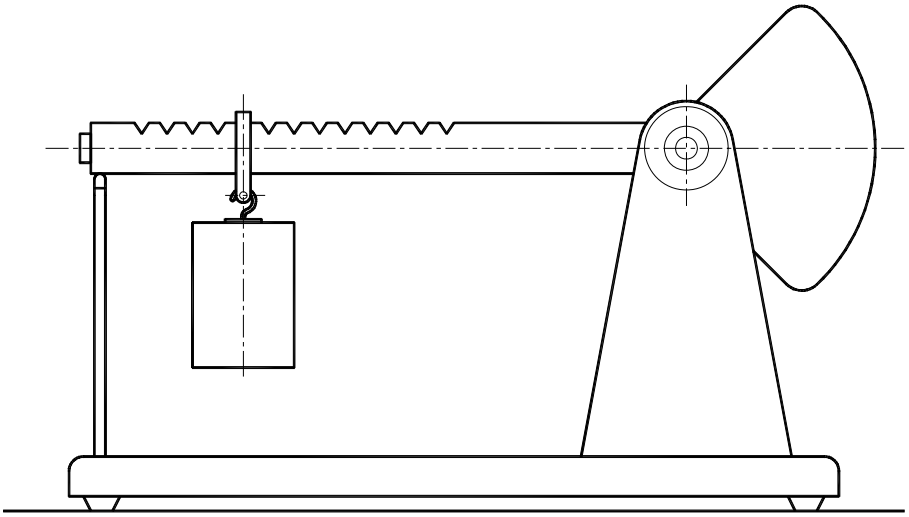

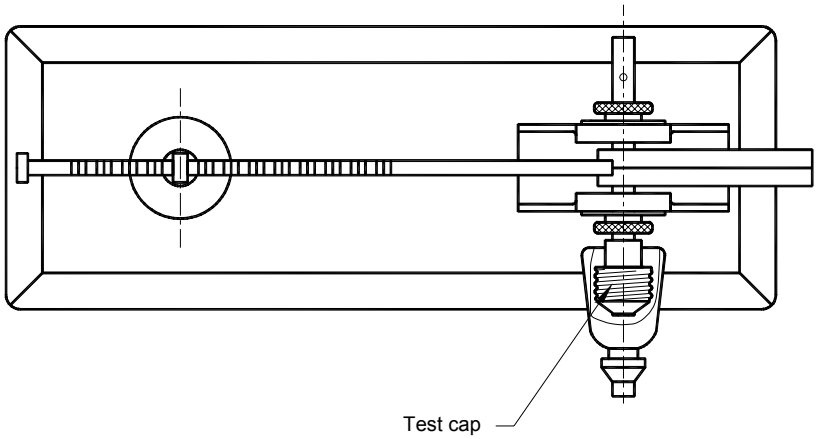

IEC 1241/04

Figure 6 – Torque apparatus

Copyright International Electrotechnical Commission
Provided by IHS under license with IEC
No reproduction or networking permitted without license from IHS Not for Resale

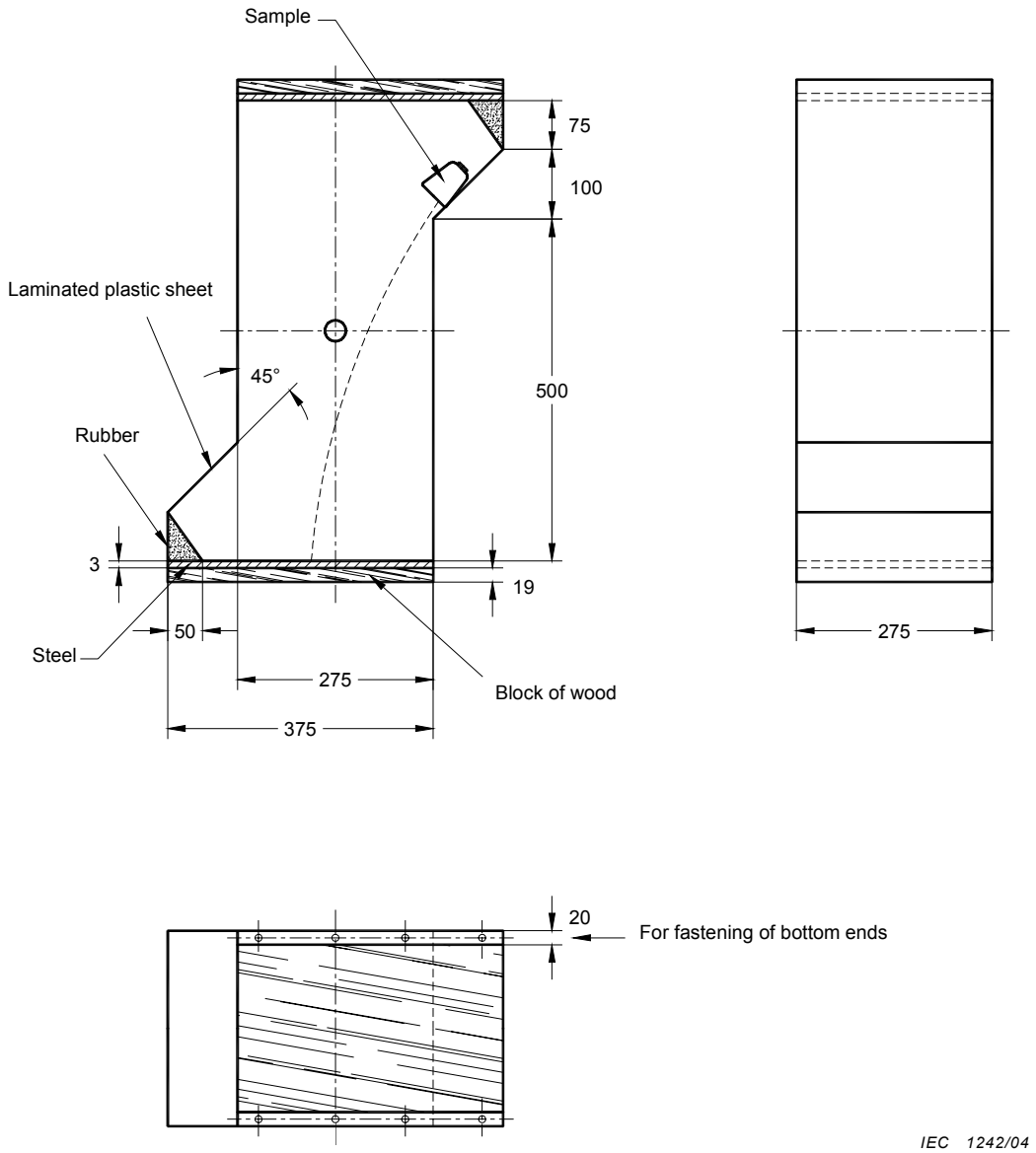

The body of the tumbling barrel shall be made of steel sheet of 1,5 mm thickness.

The compartments where the sample rests between individual falls, shall be backed by a rubber part made of chip-resistant rubber with a hardness of 80 IRHD and the sliding surfaces of these parts shall be made of laminated plastic sheet, such as "Formica".

The tumbling barrel shall be provided with an aperture with lid made of transparent acrylic.

The shaft of the tumbling barrel shall not protrude into the barrel itself.

Figure 7 – Tumbling barrel

Copyright International Electrotechnical Commission
Provided by IHS under license with IEC
No reproduction or networking permitted without license from IHS Not for Resale

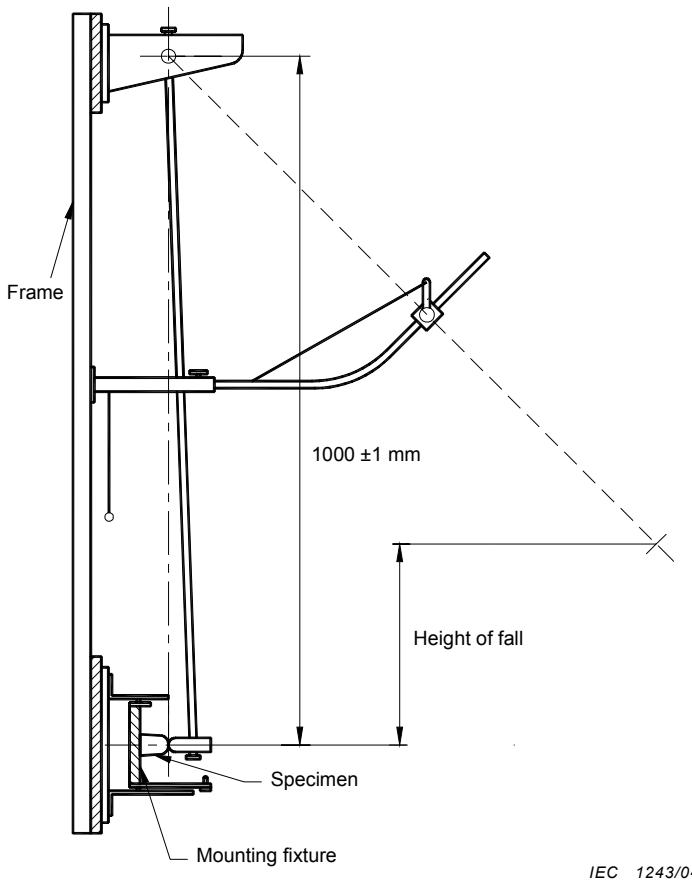

NOTE For information, this drawing has been retained in this standard, although there is a basic standard.

In case of doubt regarding the drawing, refer to IEC 60068-2-75.

Figure 8 – Impact-test apparatus

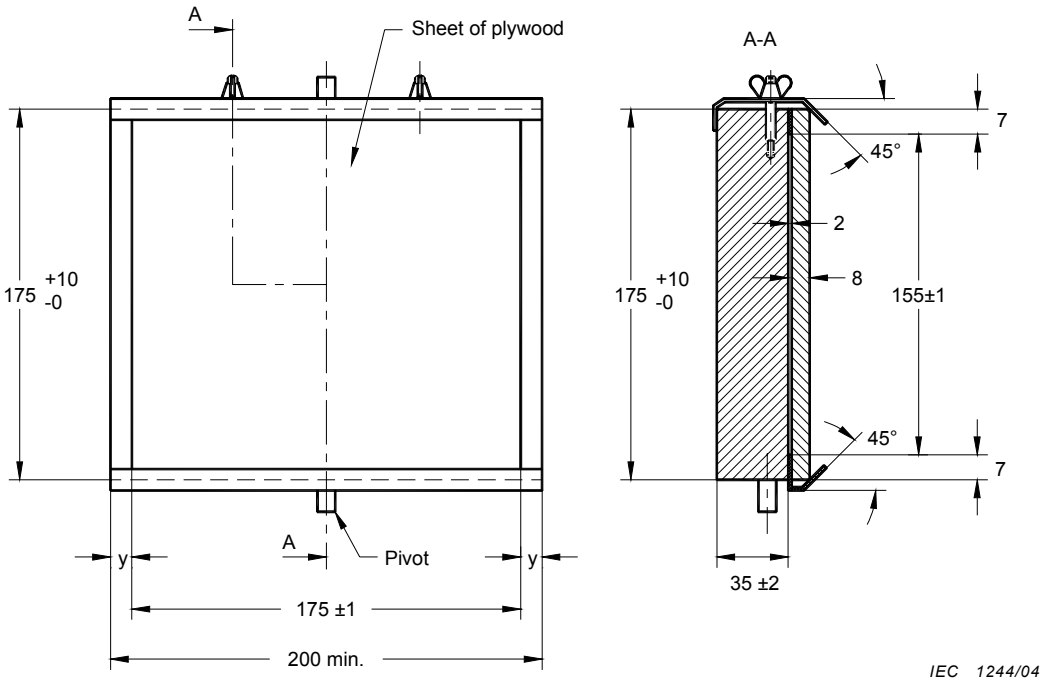

NOTE For information this drawing has been retained in this standard, although there is a basic standard. In case of doubt regarding the drawing, refer to IEC 60068-2-75.

Figure 8a – Mounting support

Copyright International Electrotechnical Commission
Provided by IHS under license with IEC
No reproduction or networking permitted without license from IHS Not for Resale

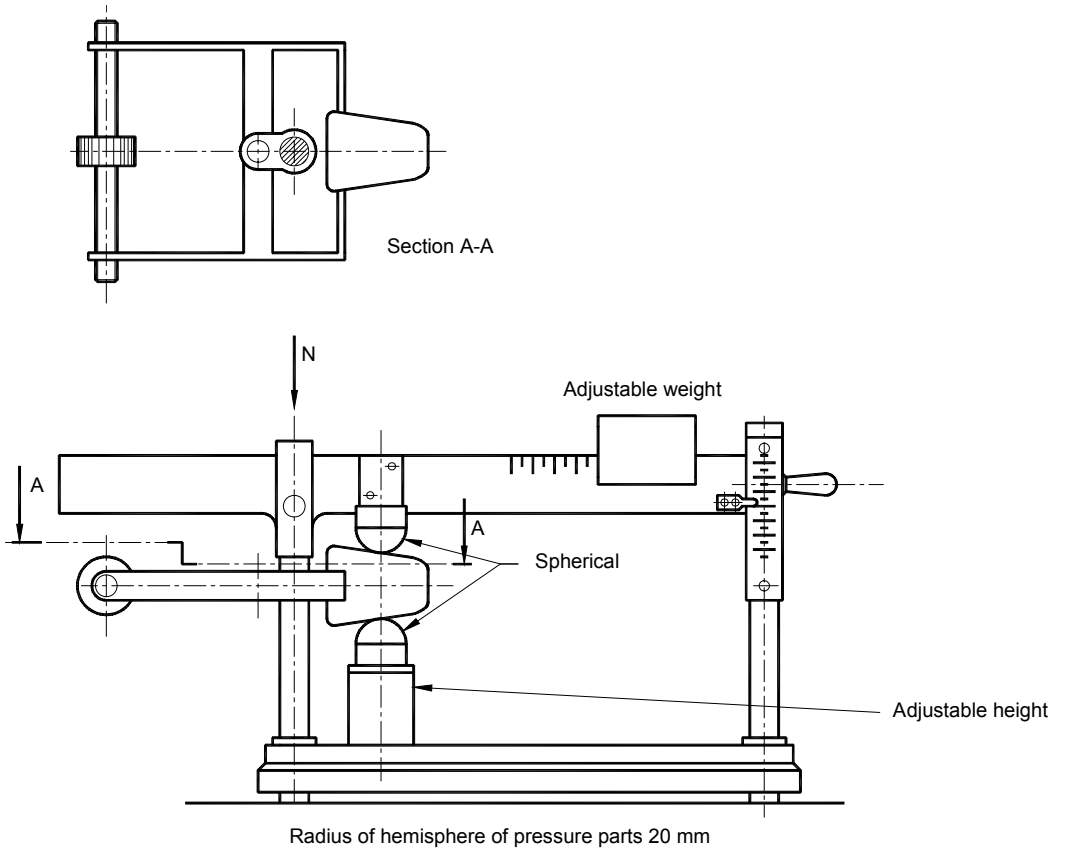

Figure 9 – Pressure apparatus

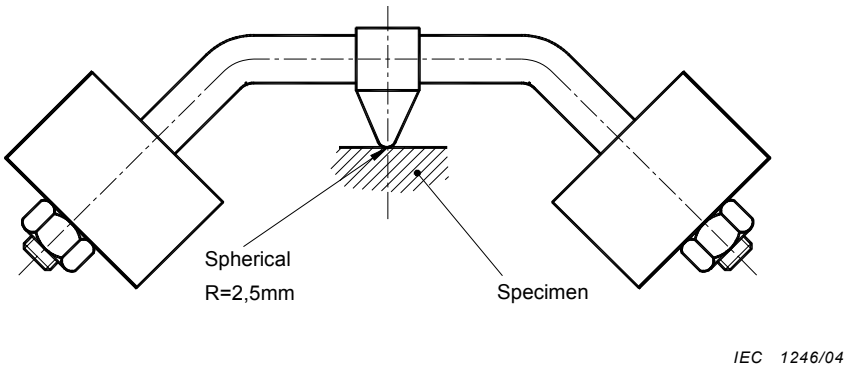

Figure 10 – Ball-pressure test apparatus

Copyright International Electrotechnical Commission
Provided by IHS under license with IEC
No reproduction or networking permitted without license from IHS
Not for Resale

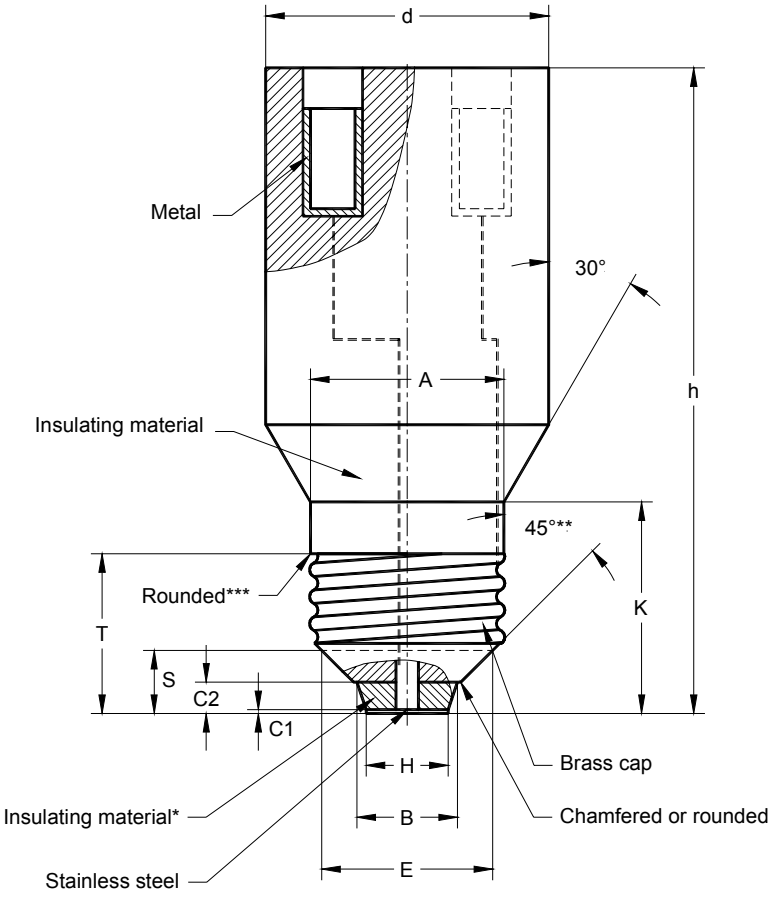

Tolerances for values without any indication:
- up to and including 30 mm : ± 0,05 ;
- over 30 mm : ±0,1 ;
- on angles: ±30'.

* The insulating material shall be such that it is dimensionally stable, easy to shape and having a PTI of 600; e.g. PTFE is a suitable material.

** Refers to the metal part only; not applicable to test cap E10.
The dimensions of the thread on the test cap shall be between the maximum and minimum values specified for E10, E14, E27 and E40 caps in standard sheets 7004-22, 7004-23, 7004-21 and 7004-24 of IEC 60061-1 respectively. The inner diameter of the brass cap shall be 2 mm less than the dimension d1 indicated on the relevant standard sheet. The cross-sectional area of the conductors shall be 0,75, 1,5, 1,5 and 4,0 mm^2 for E10, E14, E27 and E40 respectively. The conductors shall be rigid (solid or stranded).

*** For the E14 test cap a 45° chamfer is required on the cylindrical portion of the gauge.

NOTE Values for E5 lampholders are under consideration.

Dimensions in millimetres

Lampholder	d	h	B	C1	C2	H	S	E	T min	K min	A max
E10	18	60	6	0,5	2,5	4	–	–	9,5	19	13
E14	38	80	9,5	0,5	3,8	6,2	4,5	12	16	27,2	17,1
E27	38	80	13,5	0,5	4,2	11,5	8,5	23	21,5	28,3	26,1
E40	55	100	25	1	8	18	10(1)	34(1)	34	47,8	39

(1) In case of lampholders E40, dimensions S and E are only needed for the design of the gauges.

Figure 11 – Test cap for the tests of 14.4 and 19.3

Copyright International Electrotechnical Commission
Provided by IHS under license with IEC
No reproduction or networking permitted without license from IHS Not for Resale

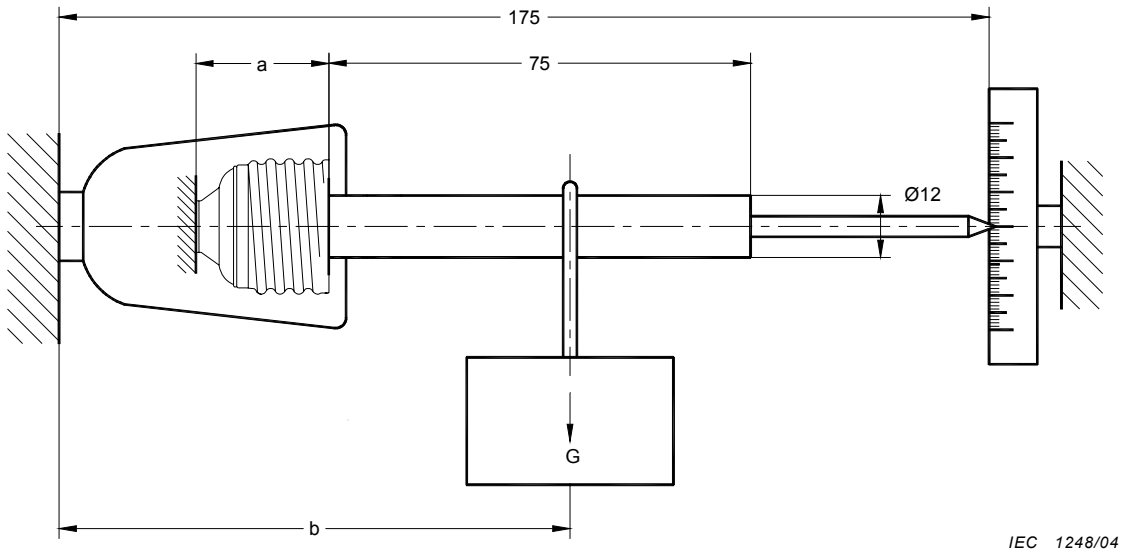

Dimensions in millimetres

Lampholder	a	b	G kg
E14 E27 E40	19 25 37	100 100 140	1 2 3

Figure 12 – Bending apparatus

Copyright International Electrotechnical Commission
Provided by IHS under license with IEC
No reproduction or networking permitted without license from IHS Not for Resale

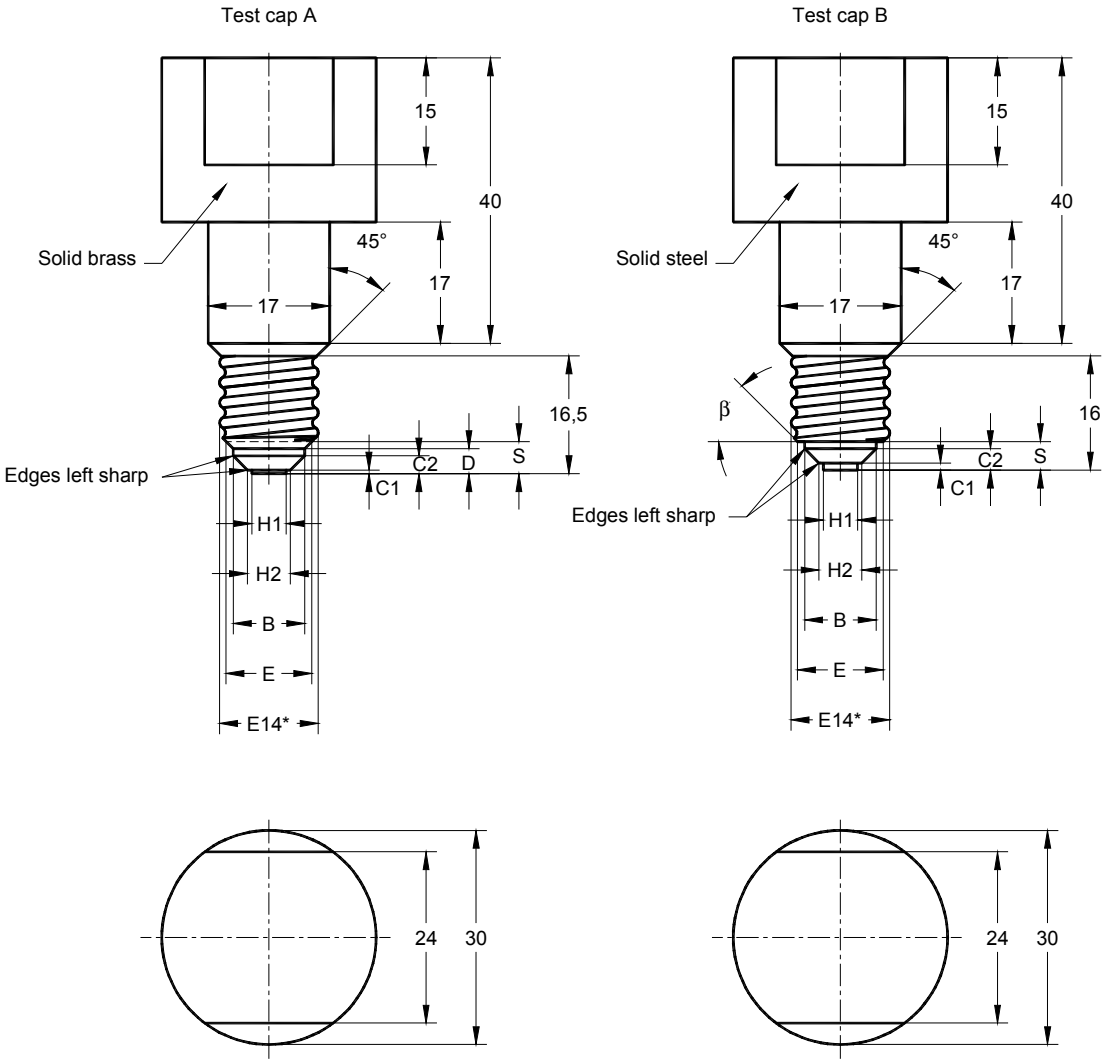

IEC 1249/04

The dimensions of the thread on test cap A shall be between the maximum and minimum values specified in standard sheet 7004-23 of IEC 60061-1.

The dimensions of the thread on test cap B shall be the minimum values, with a tolerance of ±0,05 mm, specified in standard sheet 7004-23 of IEC 60061-1.

Figure 13 – Test cap A and test cap B for lampholders E14

Copyright International Electrotechnical Commission
Provided by IHS under license with IEC
No reproduction or networking permitted without license from IHS Not for Resale

Dimensions in millimetres

Reference	Dimensions		Tolerances	
	Test cap A	Test cap B	Test cap A	Test cap B
C1	0,5	1,0	+0,0 –0,1	+0,0 –0,1
C2	2,5	3,0	+0,0 –0,1	+0,0 –0,1
D	3,5	–	+0,1 –0,0	–
S	4,5	4,0	+0,06 –0,0	+0,0 –0,06
H1	4,8	4,8	+0,04 –0,04	+0,04 –0,04
H2	6	6	+0,04 –0,04	+0,04 –0,04
B	10	10	+0,04 –0,0	+0,06 –0,0
E	12	12	–	–
β	–	45°	–	+10′ –10′

Figure 13 – Test cap A and test cap B for lampholders E14 *(continued)*

--`,,```,,,,````-`-`,,`,,`,`,,`---

Copyright International Electrotechnical Commission
Provided by IHS under license with IEC
No reproduction or networking permitted without license from IHS Not for Resale

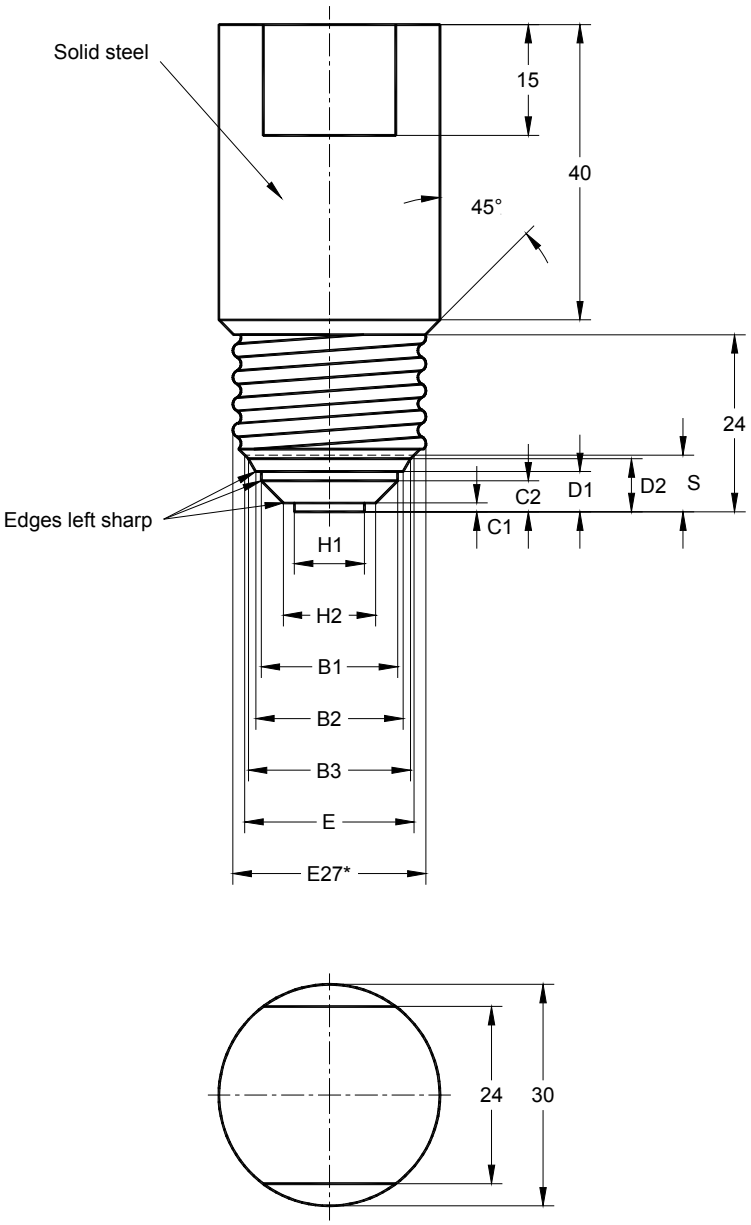

Reference	Dimension	Tolerance
C1	1,2	+0,0 –0,04
C2	4,2	+0,0 –0,06
D1	5,45	+0,1 –0,0
D2	7,2	+0,1 –0,0
S	7,7	+0,0 –0,04
H1	9,5	+0,04 –0,04
H2	12,5	+0,04 –0,04
B1	18,5	+0,06 –0,0
B2	20	+0,06 –0,0
B3	22	+0,06 –0,0
E	23	–

Dimensions in millimetres

* The dimensions of the thread on the test cap shall be the minimum values, with a tolerance of ±0,05 mm, specified in standard sheet 7004-21 of IEC 60061-1.

IEC 1250/04

Figure 14 – Test cap for lampholders E27

Copyright International Electrotechnical Commission
Provided by IHS under license with IEC
No reproduction or networking permitted without license from IHS Not for Resale

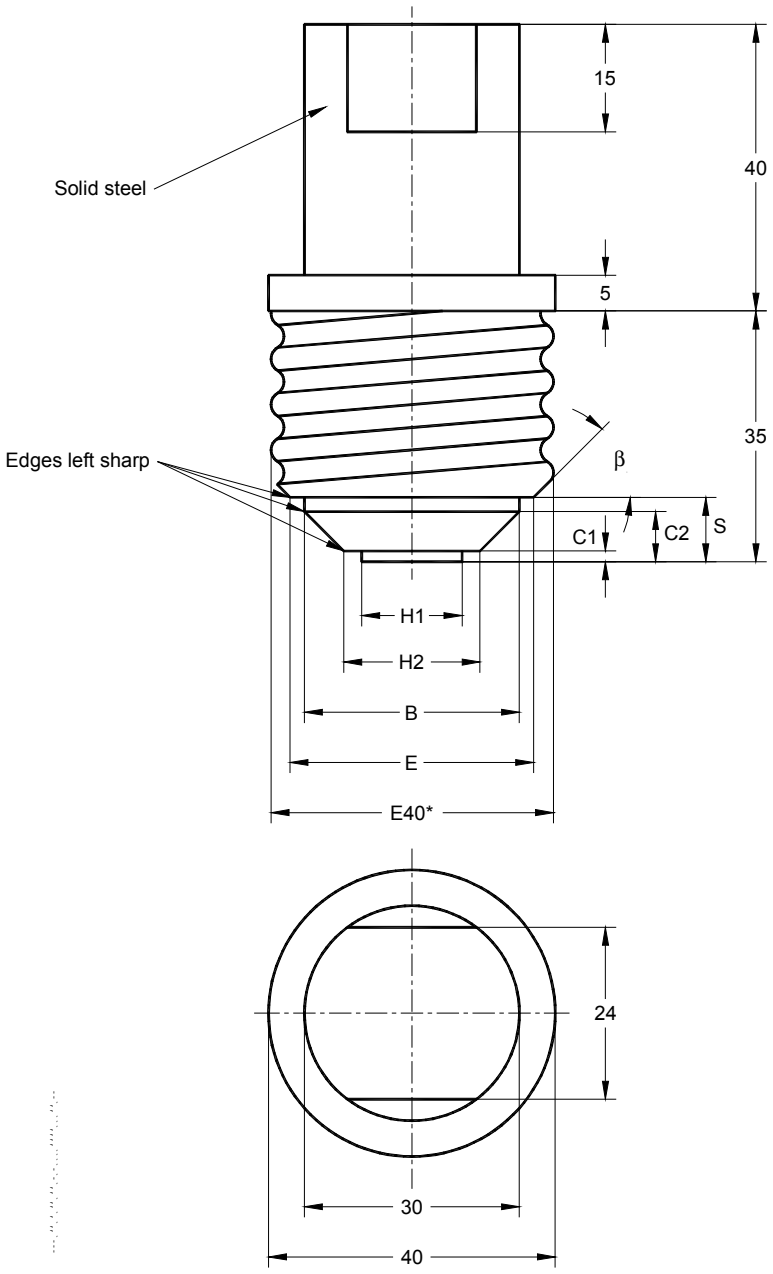

Reference	Dimension	Tolerance
C1	1,5	+0,0 –0,1
C2	7	+0,0 –0,1
S	9	+0,0 –0,06
H1	14	+0,04 –0,04
H2	19	+0,04 –0,04
B	30	+0,06 –0,0
E*	34	–
β	45°	+10´ –10´

Dimensions in millimetres

* The dimensions of the thread on the test cap shall be the minimum values, with a tolerance of ±0,05 mm, specified in standard sheet 7004-24 of IEC 60061-1.

IEC 1251/04

Figure 15 – Test cap for lampholders E40

Copyright International Electrotechnical Commission
Provided by IHS under license with IEC
No reproduction or networking permitted without license from IHS
Not for Resale

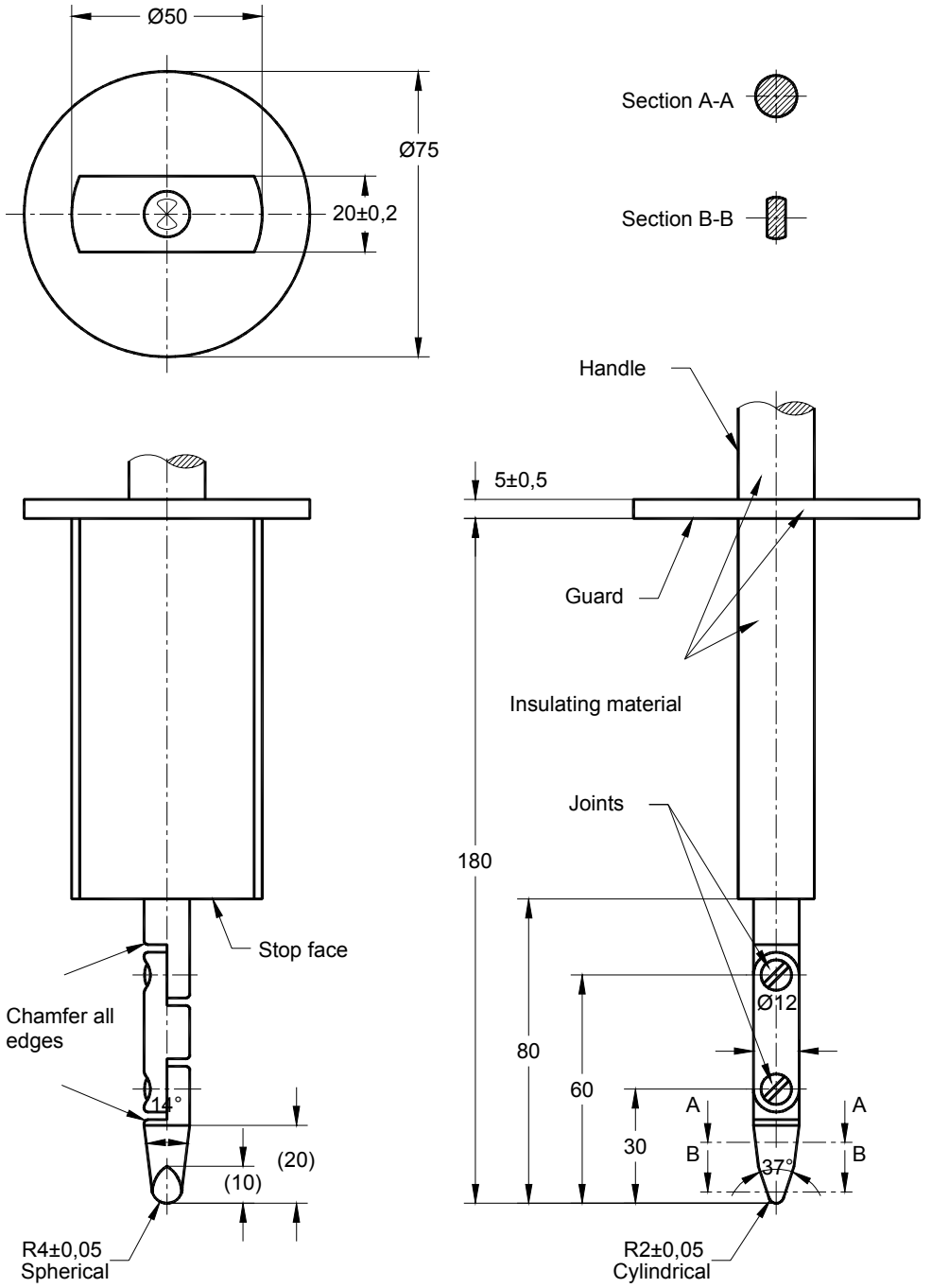

Material: metal, except where otherwise specified.

Linear dimensions in millimetres

Tolerances on dimensions without specific tolerance:

on angles: 0′/–10′
on linear dimensions:
up to 25 mm: 0/–0,05 mm
over 25 mm: ±0,2 mm

Both joints shall permit movement in the same plane and the same direction through an angle of 90° with a 0° to +10° tolerance.

Figure 16 – Standard test finger (according to IEC 60529)

Copyright International Electrotechnical Commission
Provided by IHS under license with IEC
No reproduction or networking permitted without license from IHS Not for Resale

The drawings are intended only to show typical parts of a lampholder and should not limit the design.

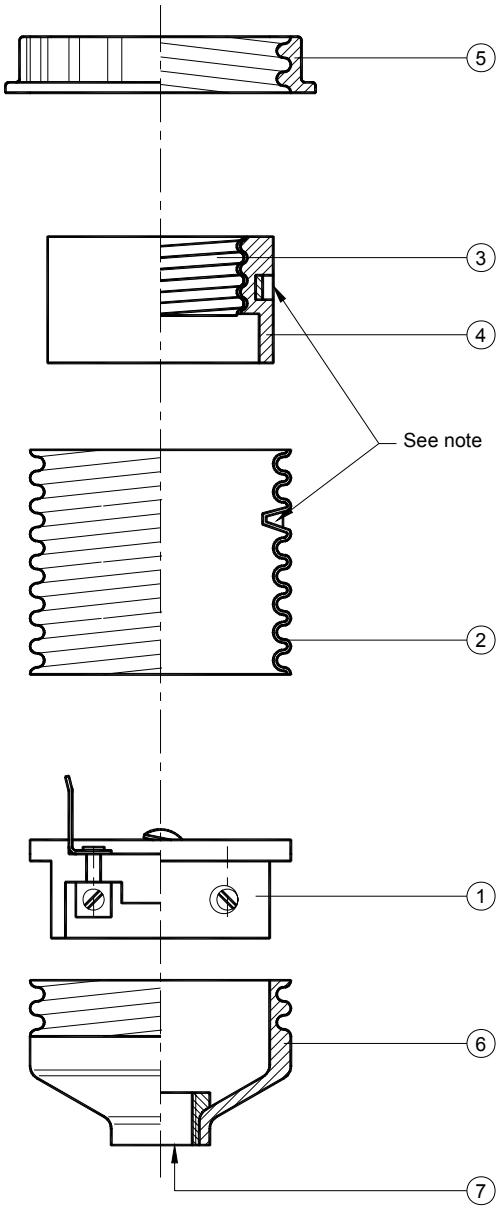

NOTE In this example, parts 2, 3 and 4 are permanently connected together. In other constructions parts 1 and 3 may form one assembly.

1 Terminal/contact assembly

2 Outer shell

3 Screw shell

4 Insulating ring

5 Shade ring

6 Dome

7 Threaded entry

Figure 17 – Clarification of some definitions

Copyright International Electrotechnical Commission
Provided by IHS under license with IEC
No reproduction or networking permitted without license from IHS Not for Resale

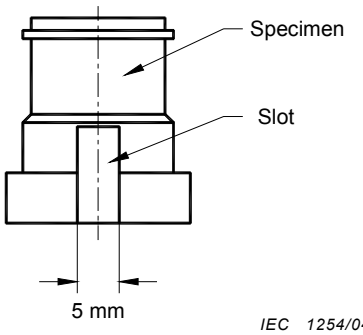

For E14 and E27 lampholders a slot having a width of 5 mm is made to allow entry of the needle and for ventilation.

For E40 lampholders no slot is required.

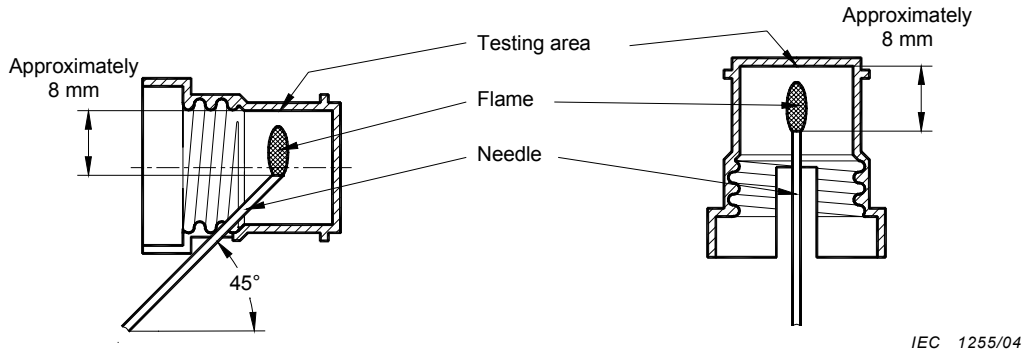

The left hand drawing shows how to perform the needle-flame test for testing the side-contact area (not applicable to lampholders E40).

The right-hand drawing shows how to perform the needle-flame test for testing the centre-contact area.

The minimum length of the needle is 35 mm.

Figure 18 – Preparation of specimens for the needle-flame test of 20.4

Copyright International Electrotechnical Commission
Provided by IHS under license with IEC
No reproduction or networking permitted without license from IHS Not for Resale

--`,,```,,,,````-`-`,,`,,`,`,,`---

Copyright International Electrotechnical Commission
Provided by IHS under license with IEC
No reproduction or networking permitted without license from IHS

Not for Resale

SOMMAIRE

AVANT-PROPOS 80

1 Généralités 82
2 Définitions 84
3 Prescriptions générales 87
4 Généralités sur les essais 88
5 Valeurs normales 89
6 Classification 90
7 Marques et indications 91
8 Dimensions 93
9 Protection contre les chocs électriques 96
10 Bornes 98
11 Dispositions en vue de la mise à la terre 101
12 Construction 102
13 Douilles à interrupteur 107
14 Résistance à l'humidité, résistance d'isolement et rigidité diélectrique 109
15 Résistance mécanique 111
16 Vis, parties transportant le courant et connexions 115
17 Lignes de fuite et distances dans l'air 117
18 Fonctionnement normal 119
19 Généralités sur la résistance à la chaleur 120
20 Résistance à la chaleur, au feu et aux courants de cheminement 123
21 Protection contre les contraintes résiduelles excessives (fissurations intercristallines) et contre la rouille 125

Annexe A (normative) Essai de fissuration intercristalline et de corrosion 127
Annexe B (informative) Lignes directrices pour le choix des prescriptions de la CEI 61058-1 applicable aux interrupteurs de douilles (voir 13.2) 129
Annexe C (informative) Guide des prescriptions spécifiques des normes appareils – Appareils électrodomestiques et similaires 131

Figure 1a – Filetage des raccords pour douilles de lampes. Profil de base et profil d'exécution pour l'écrou et pour la vis 133
Figure 1b – Filetage des raccords pour douilles de lampes. Profil de base et profil d'exécution pour l'écrou et pour la vis 134
Figure 2a – Calibres pour filetage métrique ISO pour raccords de douilles 135
Figure 2b – Calibres pour filetage ISO au pas du gaz pour raccords de douilles 136
Figure 3 – Calibre pour les trous de fixation des douilles à embase 137
Figure 4 – Appareil pour les essais de fonctionnement normal 138
Figure 5 – Culots d'essai pour l'essai de l'article 18 139
Figure 6 – Appareil pour la résistance à la torsion 140
Figure 7 – Tambour tournant 141

Copyright International Electrotechnical Commission
Provided by IHS under license with IEC
No reproduction or networking permitted without license from IHS Not for Resale

Figure 8 – Appareil pour l'essai de choc 142
Figure 8a – Support de montage 142
Figure 9 – Appareil pour la résistance à la compression 143
Figure 10 – Appareil pour l'essai à la bille 143
Figure 11 – Culot d'essai pour les essais de 14.4 et 19.3 144
Figure 12 – Appareil pour la résistance à la flexion 145
Figure 13 – Culot d'essai A et culot d'essai B pour les douilles E14 146
Figure 13 – Culot d'essai A et culot d'essai B pour les douilles E14 *(suite)* 147
Figure 14 – Culot d'essai pour les douilles E27 148
Figure 15 – Culot d'essai pour les douilles E40 149
Figure 16 – Doigt d'épreuve normalisé (d'après la CEI 60529) 150
Figure 17 – Clarification de quelques définitions 151
Figure 18 – Préparation des spécimens pour l'essai au brûleur-aiguille de 20.4 152

Tableau 1 – Epaisseurs des chemises filetées et des contacts 94
Tableau 2 – Longueurs effectives minimales du filetage 94
Tableau 3 – Dimensions des entrées taraudées et des vis d'arrêt 95
Tableau 4 – Dimensions minimales des bornes à trous 99
Tableau 5 – Dimensions minimales des bornes à serrage 100
Tableau 6 – Valeurs de fraction et de torsion 105
Tableau 7 – Couple d'insertion 107
Tableau 8 – Couples de dévissage minimal et maximal 107
Tableau 9 – Dimensions des culots d'essai 111
Tableau 10 – Hauteurs de chute 113
Tableau 11 – Valeurs de déformation maximales 114
Tableau 12 – Valeurs de torsion 116
Table 13a – Distances minimales pour les tensions sinusoïdales (50/60 Hz) Catégorie de résistance aux chocs II 118
Table 13b – Distances minimales pour les tensions sinusoïdales (50/60 Hz) Catégorie de résistance aux chocs III 118
Tableau 14 – Distances minimales pour les impulsions de tension non sinusoïdales 119
Tableau 15 – Températures dans l'étuve 122
Tableau A.1 – Réglage du pH 127

Copyright International Electrotechnical Commission
Provided by IHS under license with IEC
No reproduction or networking permitted without license from IHS Not for Resale

COMMISSION ÉLECTROTECHNIQUE INTERNATIONALE

DOUILLES À VIS EDISON POUR LAMPES

AVANT-PROPOS

1) La Commission Electrotechnique Internationale (CEI) est une organisation mondiale de normalisation composée de l'ensemble des comités électrotechniques nationaux (Comités nationaux de la CEI). La CEI a pour objet de favoriser la coopération internationale pour toutes les questions de normalisation dans les domaines de l'électricité et de l'électronique. A cet effet, la CEI – entre autres activités – publie des Normes internationales, des Spécifications techniques, des Rapports techniques, des Spécifications accessibles au public (PAS) et des Guides (ci-après dénommés "Publication(s) de la CEI"). Leur élaboration est confiée à des comités d'études, aux travaux desquels tout Comité national intéressé par le sujet traité peut participer. Les organisations internationales, gouvernementales et non gouvernementales, en liaison avec la CEI, participent également aux travaux. La CEI collabore étroitement avec l'Organisation Internationale de Normalisation (ISO), selon des conditions fixées par accord entre les deux organisations.
2) Les décisions ou accords officiels de la CEI concernant les questions techniques représentent, dans la mesure du possible, un accord international sur les sujets étudiés, étant donné que les Comités nationaux de la CEI intéressés sont représentés dans chaque comité d'études.
3) Les Publications de la CEI se présentent sous la forme de recommandations internationales et sont agréées comme telles par les Comités nationaux de la CEI. Tous les efforts raisonnables sont entrepris afin que la CEI s'assure de l'exactitude du contenu technique de ses publications; la CEI ne peut pas être tenue responsable de l'éventuelle mauvaise utilisation ou interprétation qui en est faite par un quelconque utilisateur final.
4) Dans le but d'encourager l'uniformité internationale, les Comités nationaux de la CEI s'engagent, dans toute la mesure possible, à appliquer de façon transparente les Publications de la CEI dans leurs publications nationales et régionales. Toutes divergences entre toutes Publications de la CEI et toutes publications nationales ou régionales correspondantes doivent être indiquées en termes clairs dans ces dernières.
5) La CEI n'a prévu aucune procédure de marquage valant indication d'approbation et n'engage pas sa responsabilité pour les équipements déclarés conformes à une de ses Publications.
6) Tous les utilisateurs doivent s'assurer qu'ils sont en possession de la dernière édition de cette publication.
7) Aucune responsabilité ne doit être imputée à la CEI, à ses administrateurs, employés, auxiliaires ou mandataires, y compris ses experts particuliers et les membres de ses comités d'études et des Comités nationaux de la CEI, pour tout préjudice causé en cas de dommages corporels et matériels, ou de tout autre dommage de quelque nature que ce soit, directe ou indirecte, ou pour supporter les coûts (y compris les frais de justice) et les dépenses découlant de la publication ou de l'utilisation de cette Publication de la CEI ou de toute autre Publication de la CEI, ou au crédit qui lui est accordé.
8) L'attention est attirée sur les références normatives citées dans cette publication. L'utilisation de publications référencées est obligatoire pour une application correcte de la présente publication.
9) L'attention est attirée sur le fait que certains des éléments de la présente Publication de la CEI peuvent faire l'objet de droits de propriété intellectuelle ou de droits analogues. La CEI ne saurait être tenue pour responsable de ne pas avoir identifié de tels droits de propriété et de ne pas avoir signalé leur existence.

La Norme internationale CEI 60238 a été établie par le sous-comité 34B: Culots et douilles, du comité d'études 34 de la CEI: Lampes et équipements associés.

Cette version consolidée de la CEI 60238 comprend la huitième édition (2004) [documents 34B/1151/FDIS et 34B/1170/RVD] et son amendement 1 (2008) [documents 34B/1381/FDIS et 34B/1397/RVD].

Le contenu technique de cette version consolidée est donc identique à celui de l'édition de base et à son amendement; cette version a été préparée par commodité pour l'utilisateur.

Elle porte le numéro d'édition 8.1.

Une ligne verticale dans la marge indique où la publication de base a été modifiée par l'amendement 1.

Dans cette édition, les nouvelles exigences concernant les lignes de fuite et distances dans l'air ont été adoptées, qui sont actuellement en cours d'examen par le SC34D pour modifier les normes luminaires de la famille CEI 60598.

Copyright International Electrotechnical Commission
Provided by IHS under license with IEC
No reproduction or networking permitted without license from IHS Not for Resale

En complément, des lignes directrices ont été introduites pour, d'une part, le choix des exigences de la CEI 61058-1 applicable aux interrupteurs de douilles (voir l'Annexe B) et, d'autre part, pour les exigences spécifiques des normes appareils (voir l'Annexe C).

Cette publication a été rédigée selon les Directives ISO/CEI, Partie 2.

Le comité a décidé que le contenu de la publication de base et de ses amendements ne sera pas modifié avant la date de maintenance indiquée sur le site web de la CEI sous "http://webstore.iec.ch" dans les données relatives à la publication recherchée. A cette date, la publication sera

- reconduite,
- supprimée,
- remplacée par une édition révisée, ou
- amendée.

Copyright International Electrotechnical Commission
Provided by IHS under license with IEC
No reproduction or networking permitted without license from IHS Not for Resale

DOUILLES À VIS EDISON POUR LAMPES

1 Généralités

1.1 Domaine d'application

La présente Norme internationale s'applique aux douilles à vis Edison E14, E27 et E40 destinées uniquement au raccordement des lampes et des semi-luminaires* à l'alimentation.

Elle s'applique aussi aux douilles à interrupteur destinées exclusivement aux circuits de courant alternatif dont la tension de service ne dépasse pas 250 V (valeur efficace).

La présente norme est également applicable aux douilles à vis Edison E5 destinées à être raccordées au réseau d'alimentation de lampes montées en série et dont la tension de fonctionnement ne dépasse pas 25 V, pour utilisation à l'intérieur, ainsi qu'aux douilles à vis Edison E10 destinées au raccordement au réseau d'alimentation de lampes montées en série et dont la tension de fonctionnement ne dépasse pas 60 V, pour utilisation à l'intérieur ou à l'extérieur. Elle s'applique également aux douilles E10 à incorporer, pour le raccordement de lampes individuelles à l'alimentation. Ces douilles ne sont pas destinées à la vente au détail.

Pour autant que la présente norme soit applicable, elle couvre également d'autres douilles que celles à vis Edison destinées au raccordement à l'alimentation de lampes branchées en série.

NOTE Ce type de douille est employé par exemple dans les guirlandes lumineuses pour arbres de Noël.

Pour autant que l'on puisse raisonnablement l'appliquer, cette norme couvre également les adaptateurs.

La présente norme couvre aussi les douilles totalement ou partiellement intégrées au luminaire ou prévues pour être montées dans les appareils. Elle ne couvre que les prescriptions relatives à la douille. Pour toutes les autres prescriptions telles que la protection contre les chocs électriques dans la zone des bornes ou du culot de la lampe, les prescriptions de la norme de l'appareil concerné doivent être respectées et les essais réalisés après incorporation dans l'appareil approprié, lorsque cet appareil est essayé selon sa propre norme. De telles douilles ainsi que les douilles pourvues d'un écran extérieur enclenchable, destinées aux fabricants de luminaires exclusivement, ne sont pas destinées à la vente au détail.

La présente norme s'applique aux douilles utilisées à l'intérieur ou à l'extérieur de bâtiments et destinées aux installations d'éclairage domestique ou industriel. Elle s'applique également aux douilles-bougies. Des constructions spéciales peuvent être exigées dans des endroits où règnent des conditions particulières, comme dans le cas de l'éclairage public, à bord des navires, dans les véhicules et dans les locaux à atmosphère dangereuse présentant, par exemple, des risques d'explosion.

NOTE 1 La présente norme n'est pas applicable aux douilles E26d pour lampes à trois puissances.

NOTE 2 La présente norme est basée sur les données suivantes, relatives aux lampes pour éclairage général

– les culots E14 sont utilisés pour des lampes absorbant un courant ne dépassant pas 2 A;

– les culots E27 sont utilisés pour des lampes absorbant un courant ne dépassant pas 4 A;

– les culots E40 sont utilisés pour des lampes absorbant un courant ne dépassant pas 16 A.

NOTE 3 Si la tension nominale d'alimentation ne dépasse pas 130 V, la valeur maximale du courant pour les culots E40 est de 32 A (voir 4.5 et 5.3).

NOTE 4 Quand les douilles sont utilisées dans des luminaires, leurs températures maximales de fonctionnement sont spécifiées dans la CEI 60598.

---

* Les prescriptions applicables aux douilles pour semi-luminaires sont à l'étude.

Copyright International Electrotechnical Commission
Provided by IHS under license with IEC
No reproduction or networking permitted without license from IHS Not for Resale

1.2 Références normatives

Les documents de référence suivants sont indispensables pour l'application du présent document. Pour les références datées, seule l'édition citée s'applique. Pour les références non datées, la dernière édition du document de référence s'applique (y compris les éventuels amendements).

NOTE En ce qui concerne la CEI 60598-1, les références citées dans le présent document sont susceptibles de changer.

CEI 60061 (toutes les parties), *Culots de lampes et douilles ainsi que calibres pour le contrôle de l'interchangeabilité et de la sécurité*

CEI 60061-1: *Culots de lampes et douilles ainsi que calibres pour le contrôle de l'interchangeabilité et de la sécurité – Partie 1: Culots de lampes*

CEI 60061-2: *Culots de lampes et douilles ainsi que calibres pour le contrôle de l'interchangeabilité et de la sécurité – Partie 2: Douilles*

CEI 60061-3: *Culots de lampes et douilles ainsi que calibres pour le contrôle de l'interchangeabilité et de la sécurité – Partie 3: Calibres*

CEI 60068-2-20:1979, *Essais d'environnement – Deuxième partie: Essais. Essai T: Soudure*

CEI 60068-2-32:1975, *Essais d'environnement – Deuxième partie: Essais. Essai Ed: Chute libre*

CEI 60068-2-75:1997, *Essais d'environnement – Partie 2-75: Essais. Essai Eh: Essais aux marteaux*

CEI 60112:1979, *Méthode pour déterminer les indices de résistance et de tenue au cheminement des matériaux isolants solides dans des conditions humides*

CEI 60227 (toutes les parties) *Conducteurs et câbles isolés au polychlorure de vinyle, de tension nominale au plus égale à 450/750 V*

CEI 60245 (toutes les parties) *Conducteurs et câbles isolés au caoutchouc – Tension assignée au plus égale à 450/750 V*

CEI 60335-1:2001, *Appareils électrodomestiques et analogues – Sécurité – Partie 1: Prescriptions générales*

CEI 60352-1:1997, *Connexions sans soudure – Partie 1: Connexions enroulées– Règles générales, méthodes d'essai et guide pratique*

CEI 60399, *Filetage à filets ronds pour douilles avec bague support d'abat-jour*

CEI 60417-DB:2002**), *Symboles graphiques utilisables sur le matériel*

CEI 60529:1989, *Degrés de protection procurés par les enveloppes (Code IP)* *)
Amendement 1 (1999)

CEI 60598 (toutes les parties et sections), *Luminaires*

CEI 60598-1, *Luminaires – Partie 1: Prescriptions générales et essais*

CEI 60664-1:1992, *Coordination de l'isolement des matériels dans les systèmes (réseaux) à basse tension – Partie 1: Principes, prescriptions et essais* ***)
Amendement 1 (2000)
Amendement 2 (2002)

---

*) Il existe une édition consolidée 2.1 (2001) comprenant l'édition 2.0 (1989) et son amendment 1 (1999).

**) "DB" se réfère à la base de données "online" de la CEI.

***) Il existe une édition consolidée 1.2 (2002) comprenant l'édition 1.0 (1992), l'amendement 1 (2000) et l'amendment 2 (2002).

Copyright International Electrotechnical Commission
Provided by IHS under license with IEC
No reproduction or networking permitted without license from IHS Not for Resale

CEI 60695-2-10:2000, *Essais relatifs aux risques du feu – Partie 2-10: Essais au fil incandescent/chauffant – Appareillage et méthode commune d'essai*

CEI 60695-2-11:2000, *Essais relatifs aux risques du feu – Partie 2-11: Essais au fil incandescent/chauffant – Méthode d'essai d'inflammabilité pour produits finis*

CEI 60695-11-5:2004, *Essais relatifs aux risques du feu – Partie 11-5: Flammes d'essai – Méthode d'essai au brûleur-aiguille – Appareillage, dispositif d'essai de vérification et lignes directrices*

CEI 61058-1:2000, *Interrupteurs pour appareils – Partie 1: Règles générales*

ISO 4046-4:2002, *Papier, carton, pâtes et termes connexes – Vocabulaire – Partie 4: Catégories et produits transformés de papier et de carton*

2 Définitions

Pour les besoins de la présente Norme internationale, les définitions suivantes s'appliquent. Pour l'illustration de quelques définitions, voir aussi la figure 17.

2.1
douille à serre-fil
douille pourvue d'un dispositif retenant un câble souple par lequel elle peut être suspendue

2.2
douille à entrée taraudée
douille pourvue d'une pièce taraudée au point d'entrée des câbles d'alimentation, permettant à la douille d'être montée sur un support fileté (précédemment nommée «douille à raccord»)

2.3
douille à embase
douille conçue pour permettre le montage au moyen d'une embase associée ou incorporée, directement sur une surface d'appui ou une boîte appropriée

2.4
douille à incorporer
douille conçue pour être incorporée dans un luminaire, dans une enveloppe supplémentaire ou dans un dispositif analogue

2.4.1
douille non protégée
douille à incorporer, conçue de manière que des moyens additionnels, par exemple une enveloppe, soient indispensables pour satisfaire aux prescriptions de la présente norme concernant la protection contre les chocs électriques

2.4.2
douille protégée
douille à incorporer, conçue de manière qu'elle satisfasse par elle-même aux prescriptions de la présente norme concernant la protection contre les chocs électriques et, le cas échéant, la classification IP

2.5
douille indépendante
douille conçue de manière qu'elle puisse être installée séparément d'un luminaire tout en assurant toute la protection nécessaire conformément à sa classification et à son marquage

--`,,```,,,,````-`-`,,`,,`,`,,`---

Copyright International Electrotechnical Commission
Provided by IHS under license with IEC
No reproduction or networking permitted without license from IHS Not for Resale

2.6
ensemble borne/contact
pièce ou ensemble de pièces assurant la connexion entre l'extrémité d'un conducteur d'alimentation et les faces de contact du culot de lampe correspondant

2.7
chemise extérieure
pièce cylindrique protégeant l'utilisateur contre le contact avec le culot de la lampe. Elle peut être munie ou non d'un filetage extérieur pour fixation d'une bague d'abat-jour

2.7.1
écran extérieur enclenchable
écran extérieur pour un assemblage sans vis qui ne contient pas d'écran vissable

NOTE Il convient que la douille ne soit pas utilisée quand l'écran extérieur enclenchable est enlevé.

Il est par conséquent recommandé de positionner la marque d'approbation, lorsqu'il y en a une, de telle façon qu'elle ne soit plus visible lorsque ce type d'écran extérieur est enlevé.

2.8
chemise filetée
pièce cylindrique munie d'un filetage intérieur Edison pour retenir la lampe (le culot) insérée

Dans quelques constructions, la chemise filetée est fixée de façon permanente ou intégrée dans la chemise extérieure.

2.9
bague d'isolement
pièce intermédiaire cylindrique en matière isolante séparant la chemise filetée métallique et la chemise extérieure métallique

2.10
bague d'abat-jour
pièce cylindrique ayant un filetage interne ou d'autres moyens pour se fixer sur la pièce correspondante du corps de la douille et destinée à monter un abat-jour

2.11
fond
partie d'une douille à serre-fil ou d'une douille à entrée taraudée qui protège les bornes de raccordement

2.12
isolation principale
isolation des parties actives destinées à assurer la protection principale contre les chocs électriques

NOTE L'isolation principale ne comprend pas nécessairement l'isolation exclusivement utilisée à des fins fonctionnelles.

2.13
isolation supplémentaire
isolation indépendante prévue en plus de l'isolation principale en vue d'assurer la protection contre les chocs électriques en cas de défaut de l'isolation principale

2.14
double isolation
isolation comprenant à la fois l'isolation principale et l'isolation supplémentaire

Copyright International Electrotechnical Commission
Provided by IHS under license with IEC
No reproduction or networking permitted without license from IHS Not for Resale

2.15
isolation renforcée
système d'isolation unique des parties sous tension assurant un degré de protection contre les chocs électriques équivalent à une double isolation dans les conditions spécifiées

NOTE L'expression «système d'isolation» ne sous-entend pas que l'isolation doive se composer d'une pièce homogène. Le système peut comporter plusieurs couches qui ne peuvent pas être essayées séparément comme isolation principale ou supplémentaire.

2.16
partie active
partie conductrice susceptible de produire un choc électrique

2.17
essai de type
essai ou série d'essais effectués sur un échantillon d'essai de type afin de vérifier la conformité de la conception d'un produit donné aux prescriptions de la norme concernée

2.18
échantillon d'essai de type
échantillon composé d'un ou de plusieurs spécimens semblables, présenté(s) par le fabricant ou par le vendeur responsable afin de le soumettre aux essais de type

2.19
semi-luminaire
ensemble similaire à une lampe à ballast incorporé mais dans lequel le remplacement de la lampe et/ou de l'amorçeur est prévu

2.20
température assignée de fonctionnement
température maximale prévue pour la douille

2.21
température minimale assignée
température la plus basse pour laquelle la douille est conçue (applicable uniquement aux douilles de lampes destinées à être utilisées dans des réfrigérateurs ou congélateurs)

2.22
douille à angle
douille dont la partie arrière (entrée filetée et/ou coupole) fait un angle avec l'axe de la chemise filetée

2.23
douille avec dispositif de frein
douille avec un dispositif destiné à prévenir tout dévissage de la lampe dans la douille

NOTE Les lampes peuvent par exemple se dévisser sous l'effet des variations de températures ou des vibrations.

--`,,```,,,,````-`-`,,`,,`,`,,`---

Copyright International Electrotechnical Commission
Provided by IHS under license with IEC
No reproduction or networking permitted without license from IHS Not for Resale

2.24
catégorie de tenue aux chocs
chiffre définissant une condition de surtension transitoire

NOTE Les catégories de tenue aux chocs I, II, III et IV sont utilisées.

a) But de la classification des catégories de tenue aux chocs

Les catégories de tenue aux chocs servent à différencier les différents degrés de validité des équipements en ce qui concerne les attentes requises en matière de continuité de service et de tolérance des risques de défauts.

En sélectionnant les niveaux de tenue aux chocs des équipements, on peut réaliser la coordination de l'isolement pour l'installation complète en réduisant le risque de défaut à un niveau acceptable qui servira de base dans la maîtrise de la surtension.

Un chiffre plus élevé désignant la catégorie de tenue aux chocs indique une tenue aux chocs de l'équipement plus élevée, et permet un plus grand choix de méthodes pour la maîtrise de la surtension.

Le concept de catégorie de tenue aux chocs est utilisé pour les équipements directement alimentés par le réseau.

b) Description des catégories de tenue aux chocs

Un équipement de catégorie de tenue aux chocs I est un équipement destiné a être connecté à l'installation fixe des bâtiments. Des moyens de protection sont pris à l'extérieur de l'équipement – soit dans l'installation fixe soit entre l'installation fixe et l'équipement – pour limiter les surtensions transitoires à un niveau donné.

Un équipement de catégorie de tenue aux chocs II est un équipement destiné a être connecté à l'installation fixe des bâtiments.

Un équipement de catégorie de tenue aux chocs III est un équipement qui constitue une partie de l'installation fixe et des autres équipements dont le degré de validité attendu est plus élevé.

Un équipement de catégorie de tenue aux chocs IV est destiné à être utilisé à proximité ou dans les installations électriques des bâtiments en amont du tableau de distribution.

2.25
circuit primaire
circuit directement connecté au réseau alternatif. Il comporte, par exemple, les moyens de connexion au réseau alternatif, les enroulements primaires des transformateurs, moteurs et autres dispositifs en charge

2.26
circuit secondaire
circuit qui n'a pas de connexion directe avec le circuit primaire en tirant sa puissance d'un transformateur, convertisseur ou système d'isolation équivalent, ou d'un accumulateur

Exception: les autotransformateurs. Bien qu'ayant une connexion directe avec le circuit primaire, leur partie connectée est également considérée comme un circuit secondaire au sens de la présente définition.

NOTE Les régimes transitoires dans de tels circuits sont amortis par l'enroulement primaire correspondant. Les ballasts inductifs réduisent également la valeur de la tension des régimes transitoires. En conséquence, les composants situés après un circuit primaire ou après un ballast inductif peuvent être adaptés à une catégorie de tenue aux chocs un niveau plus bas, c'est-à-dire une catégorie de tenue aux chocs II.

2.27
adaptateur
composant utilisé pour la connexion électrique et mécanique d'une lampe à une douille

NOTE Cette définition est spécifique à la présente norme. La définition d'un adaptateur peut grandement varier selon son utilisation. Dans la plupart des cas, un tel composant est utilisé pour adapter les différences de diamètre de filetage entre la douille et la lampe.

3 Prescriptions générales

Les douilles de lampes doivent être conçues et construites de façon qu'en usage normal leur fonctionnement soit sûr et que l'utilisateur ou l'entourage ne puissent pas être mis en danger.

En général, la conformité est vérifiée en exécutant la totalité des essais prescrits.

De plus, l'enceinte des douilles indépendantes doit satisfaire aux exigences de la CEI 60598-1, y compris celles relatives à la classification et au marquage.

--`,,```,,,,````-`-`,,`,,`,`,,`---

Copyright International Electrotechnical Commission
Provided by IHS under license with IEC
No reproduction or networking permitted without license from IHS Not for Resale

4 Généralités sur les essais

4.1 Les essais mentionnés dans la présente norme sont des essais de type.

NOTE Les exigences et tolérances autorisées par cette norme se rapportent à l'essai d'un échantillon d'essai de type soumis à cette fin.

La conformité de l'échantillon d'essai de type n'implique pas la conformité de la totalité de la production du fabricant à cette norme de sécurité.

En plus de l'essai de type, la conformité de production est sous la responsabilité du fabricant et peut comprendre des essais individuels (de série) et d'assurance de la qualité.

Pour de plus amples informations, voir la CEI 60061-4 ****) (l'insertion de lignes directrices sur les essais de conformité en cours de fabrication est actuellement en préparation.)

4.2 Sauf spécification contraire, les essais sont effectués à une température ambiante de 20 °C ± 5 °C, la douille étant essayée en état de livraison et installée comme en usage normal.

4.3 L'ensemble des essais et des vérifications est effectué sur un total de

– neuf spécimens pour les douilles sans interrupteur, ou
– 12 spécimens pour les douilles à interrupteur

dans l'ordre des articles ci-après:

– trois spécimens articles 1 à 12 (à l'exception des paragraphes 9.1 et 10.2) et 14 à 17;
– trois spécimens article 13 (essais des douilles à interrupteur seulement);
– trois spécimens paragraphe 9.1, articles 18 et 19;
– deux spécimens article 20 (dont l'un pour l'essai de 20.1 et l'autre pour les essais de 20.3 ou 20.4);
– un spécimen 20.5 et article 21.

Pour les essais de douilles avec dispositif de frein, le dispositif de frein doit être enlevé.

Pour les essais des douilles avec dispositif de frein, effectués en conformité avec 12.14, trois échantillons supplémentaires sont requis avec le dispositif de frein en place.

NOTE Pour le contrôle des bornes sans vis, conformément à 10.2, des spécimens séparés sont en outre nécessaires.

4.4 *En cas de doute, les calibres, les culots d'essai et les mandrins sont vissés dans les spécimens, sauf spécification contraire, en appliquant un des couples de torsion suivants:*

– 0,2 Nm pour les douilles E5;
– 0,2 Nm pour les douilles E10;
– 0,2 Nm pour les douilles E14;
– 0,4 Nm pour les douilles E27;
– 0,8 Nm pour les douilles E40.

4.5 *Pour les douilles E40 dont le courant assigné est de 32 A, les essais doivent être effectués sur la base de ce courant assigné.*

4.6 *Les douilles sont considérées comme répondant à la présente norme si aucun des spécimens soumis à la série complète des essais spécifiés en 4.3 ne présente de défaillances.*

****) CEI 60061-4: *Culots de lampes et douilles ainsi que calibres pour le contrôle de l'interchangeabilité et de la sécurité – Partie 4: Guide et information générale*

Copyright International Electrotechnical Commission
Provided by IHS under license with IEC
No reproduction or networking permitted without license from IHS Not for Resale

Si un seul spécimen ne passe pas un essai avec succès, l'essai en question est repris, ainsi que tous ceux qui l'ont précédé et qui peuvent avoir influencé son résultat, sur un nouveau lot de spécimens en nombre prescrit en 4.3; ceux-ci doivent tous satisfaire aux essais répétés ainsi qu'aux essais subséquents. Les douilles sont considérées comme ne répondant pas à la présente norme s'il se produit plus d'une défaillance.

NOTE En général, il suffira de répéter l'essai en question, sauf s'il s'agit de l'un des essais prévus aux articles 18 et 19 ou si un défaut se produit à l'endroit des contacts élastiques latéraux ou centraux. Dans ces cas, les deux essais sont répétés sur un deuxième lot de trois spécimens.

Le demandeur est autorisé à présenter, en même temps que le premier lot de spécimens, le lot supplémentaire nécessaire en cas de défaillance de l'un des spécimens. Le laboratoire d'essais examinera alors, sans avis préalable, le lot supplémentaire de spécimens, le rejet ne pouvant intervenir qu'à la suite d'une nouvelle défaillance.

Si le lot supplémentaire de spécimens n'est pas fourni en même temps, la défaillance de l'un des spécimens présentés motive le rejet.

5 Valeurs normales

5.1 Les tensions assignées normalisées sont 250 V et 500 V.

Pour les douilles E14 et les douilles E27 à interrupteur, la seule tension assignée admissible est 250 V.

Pour les douilles E5 et E10 destinées au raccordement à l'alimentation de lampes connectées en série, la tension assignée ne doit pas excéder 25 V pour les douilles E5 et 60 V pour les douilles E10.

NOTE Ces valeurs se réfèrent à la tension entre parties de polarité différente.

Pour les douilles E10 destinées au raccordement de lampes individuelles à l'alimentation, seule la tension assignée de 250 V est admise.

NOTE Il convient également d'utiliser ces douilles pour des cas spéciaux tels que les lampes connectées en série où, en raison du faible nombre de lampes, la tension de 60 V par douille est dépassée.

Hormis l'exception indiquée pour les douilles E5 et E10, la tension assignée ne doit pas être inférieure à 250 V. En outre, une tension assignée de 125 V est admise pour les douilles E40.

La conformité est vérifiée par examen du marquage.

5.2 Les valeurs normales de courant assigné sont

– 0,2 A pour les douilles E5;
– 0,5 A pour les douilles E10;
– 2 A pour les douilles E14;
– 2 A pour les douilles E27 à interrupteur;
– 4 A pour les autres douilles E27;
– 16 A pour les douilles E40.

Le courant assigné ne doit pas être inférieur à la valeur normale.

La conformité est vérifiée par examen du marquage.

5.3 Les douilles E40 à utiliser dans des installations à 125 V (voir note) peuvent être prévues, en outre, pour un courant assigné de 32 A.

NOTE Cette tension assignée couvre toutes les tensions jusqu'à 130 V inclus.

La conformité est vérifiée par examen du marquage.

Copyright International Electrotechnical Commission
Provided by IHS under license with IEC
No reproduction or networking permitted without license from IHS Not for Resale

5.4 La température nominale de fonctionnement des douilles prévues pour fonctionner dans des conditions de températures élevées (douilles à marquage T) ne doit pas être inférieure à 140 °C pour les douilles E14, 170 °C pour les douilles E27 et pas inférieure à 230 °C pour les douilles E40.

NOTE Il est recommandé que les valeurs de marquage des températures progressent par intervalles de 10 °C.

La conformité est vérifiée par examen du marquage.

NOTE La température nominale de fonctionnement des douilles à vis Edison sans marquage T sont indiquées dans la CEI 60598-1, tableau 12.1. Elles sont

– 135 °C pour les douilles E14;

– 165 °C pour les douilles E27;

– 225 °C pour les douilles E40.

6 Classification

Les douilles sont classées:

6.1 D'après la matière des parties extérieures:

– douilles en matière isolante;

– douilles métalliques.

NOTE Les douilles qui ont des parties extérieures partiellement en métal et les douilles qui comportent des parties extérieures en matière isolante ayant une surface extérieure conductrice, par exemple une chemise extérieure métallisée, sont considérées comme des douilles métalliques (voir 12.3). Cela ne s'applique pas aux entrées taraudées et aux parties extérieures comme une bague d'abat-jour métallique montée à l'extérieur de la douille en matière isolante, qui ne peuvent devenir actives même dans le cas d'un défaut d'isolation. Les douilles métalliques à revêtement isolant sont considérées comme des douilles métalliques (voir 9.5).

Pour contrôler si une surface est conductrice ou non, deux lames métalliques d'une largeur de 1,5 mm, d'une longueur de 25 mm et d'un écartement de 2 mm sont appliquées sur cette surface (à revêtement de peinture d'argent conductrice, par exemple). La résistance d'isolement entre les deux lames est alors mesurée conformément à 14.4. La surface est considérée comme étant conductrice si cette résistance est inférieure à 5 MΩ.

6.2 D'après le degré de protection contre la pénétration d'eau:

– douilles ordinaires;

– douilles protégées contre les chutes d'eau verticales.

6.3 D'après le dispositif de fixation:

– douilles à entrée taraudée;

– douilles à serre-fil;

– douilles à embase;

– autres douilles.

NOTE D'autres exemples de douilles sont les douilles munies d'un dispositif de suspension mécanique, par exemple un crochet.

6.4 D'après le type:

– douilles à interrupteur, munies d'un interrupteur intégré pour commander la mise sous tension de la lampe;

– douilles sans interrupteur.

--`,,```,,,,````-`-`,,`,,`,`,,`---

Copyright International Electrotechnical Commission
Provided by IHS under license with IEC
No reproduction or networking permitted without license from IHS Not for Resale

6.5 D'après la protection contre les chocs électriques:

– douilles non protégées;
– douilles protégées;
– douilles indépendantes.

6.6 D'après la résistance à la chaleur:

– douilles pour des températures de fonctionnement assignées allant jusqu'aux limites données en 5.4;
– douilles pour le fonctionnement dans les conditions de haute température (douilles marquées T).

7 Marques et indications

7.1 Les douilles autres que les douilles E5 et E10 doivent porter les indications suivantes:

– courant assigné, en ampères;
– tension assignée, en volts, et tension d'impulsion assignée, en kV, si elle est supérieure à:
  • 2,5 kV pour les douilles de 250 V;
  • 4 kV pour les douilles de 500 V;

  NOTE 1 Il convient que la tension d'impulsion assignée de la douille (en kV) soit marquée sur la douille ou indiquée dans le catalogue du fabricant ou document similaire.

  NOTE 2 Certaines douilles continuent à indiquer des tensions assignées supérieures à 500 V. C'était la façon autrefois utilisée d'exprimer la tension à l'amorçage autorisée par l'intermédiaire de la tension assignée. Pour de telles douilles, les lignes de fuite et distances dans l'air peuvent être trouvées dans la CEI 60598-1.
– le symbole de la nature du courant, s'il est exigé (pour les douilles comportant un interrupteur seulement);
– la marque d'origine (marque déposée, marque du fabricant ou nom du vendeur responsable);
– la référence du type;
– le degré de protection contre la pénétration d'eau, pour les douilles protégées contre les chutes d'eau verticales (voir 7.2);
– la température de fonctionnement assignée ''T'', indiquant la plus haute température de fonctionnement, si nécessaire.

L'indication de la température nominale de fonctionnement n'est pas obligatoire pour les douilles dont la partie extérieure est entièrement en matière céramique. Dans le cas de telles douilles, l'indication doit, le cas échéant, être soit portée sur la douille soit être mentionnée dans le catalogue du fabricant.

Pour les douilles conformes à cette norme, les distances correspondant à la catégorie de tenue aux chocs II sont normalement applicables. Pour les douilles des équipements dont un degré de validité supérieur est attendu, les distances de la catégorie de tenue aux chocs III peuvent être applicables. Cette information doit figurer dans le catalogue du fabricant ou document similaire.

Les douilles de lampes satisfaisant à l'essai de rigidité diélectrique de la double isolation ou de l'isolation renforcée et dont les lignes de fuite et distances dans l'air correspondent à une isolation double ou renforcée permettent d'être utilisées avec un niveau de protection satisfaisant dans le luminaire lorsqu'elles sont accessibles en utilisation normale. De telles douilles sont appelées douilles pour une utilisation dans des applications de classe II. Cette information doit être indiquée dans le catalogue du fabricant ou document similaire.

NOTE 3 Les valeurs des lignes de fuite et distances dans l'air ainsi que les tensions d'essai pour l'essai de rigidité diélectrique pour l'isolation double ou renforcée sont indiquées dans la CEI 60598-1.

--`,,```,,,,````-`-`,,`,,`,`,,`---

Copyright International Electrotechnical Commission
Provided by IHS under license with IEC
No reproduction or networking permitted without license from IHS Not for Resale

Pour parvenir à des lignes de fuite et distances dans l'air suffisantes par rapport aux surfaces extérieures accessibles, des dispositifs additionnels peuvent être utilisés. Dans certains cas, ces dimensions ne peuvent être obtenues qu'après le montage de la douille dans le luminaire. Il convient que les informations correspondantes soient fournies dans le catalogue du fabricant ou document similaire.

Les douilles E10 doivent porter les indications suivantes:

– la tension assignée, en volts;
– la marque d'origine;
– la référence du type;
– le degré de protection contre la pénétration d'eau, le cas échéant.

Les douilles E5 doivent porter les indications suivantes:

– la marque d'origine;
– la référence du type.

La conformité est vérifiée par examen.

NOTE La référence du type pour les douilles E10 et E5 peut être un numéro de catalogue.

7.2 Lorsqu'il est fait usage de symboles pour le courant et pour la tension, A désigne les ampères et V les volts.

NOTE On peut également indiquer le courant assigné et la tension assignée en inscrivant seulement leurs valeurs numériques, le nombre indiquant le courant assigné étant placé en avant ou au-dessus du nombre indiquant la tension assignée et ces valeurs étant séparées par un trait oblique ou horizontal.

L'indication du courant et de la tension peut donc avoir les formes suivantes:

2 A 250 V ou 2/250 ou $\frac{2}{250}$

Le symbole du courant continu est $\overline{\quad}$ (voir CEI 60417-5031 (DB :2002-10)).

La protection contre la pénétration d'eau pour les douilles protégées contre les chutes d'eau verticales doit être indiquée par IPX1.

NOTE Quand la lettre X figure dans le numéro IP, elle indique un chiffre manquant dans l'exemple, mais les deux chiffres appropriés doivent être marqués conformément à la CEI 60529.

La lettre T doit être suivie de la valeur de la température nominale de fonctionnement, en degrés Celsius.

La conformité est vérifiée par examen.

7.3 L'indication du degré de protection contre la pénétration d'eau doit être portée sur l'extérieur de la douille.

La conformité est vérifiée par examen.

7.4 La borne de terre doit être repérée par le symbole ⏚ (voir CEI 60417-5019 (DB:2002-10).

Ce symbole ne doit pas figurer sur des vis, sur des rondelles amovibles ou d'autres parties facilement amovibles.

La conformité est vérifiée par examen.

--`,,```,,,,````-`-`,,`,,`,`,,`---

Copyright International Electrotechnical Commission
Provided by IHS under license with IEC
No reproduction or networking permitted without license from IHS Not for Resale

7.5 Les marques et indications doivent être durables et facilement lisibles.

La conformité est vérifiée par examen et, après les essais de l'article 19, en essayant d'effacer les marques et indications en les frottant légèrement pendant 15 s avec un chiffon imbibé d'eau et pendant 15 s avec un chiffon imbibé d'essence.

Après l'essai, les marques doivent être encore lisibles.

NOTE Il convient que l'essence utilisée soit à base d'hexane, avec une teneur maximale en carbures aromatiques de 0,1 % en volume, une teneur en kauributanol de 29, une température d'ébullition d'environ 65 °C, une température d'ébullition finale d'environ 69 °C et une masse volumique d'environ 0,68 g/cm^3.

8 Dimensions

8.1 Les douilles E10, E14, E27 et E40 doivent être conformes aux feuilles de norme en vigueur de la série CEI 60061.

Le contrôle doit s'effectuer par des mesures conformément à la feuille de norme 7005-20, en vigueur dans la CEI 60061-2.

Les dimensions minimales du filetage et la dimension X sont vérifiées au moyen des calibres conformes aux feuilles de norme en vigueur 7006-25 (E10, E14 et E40) et 7006-25A (E27) ainsi qu'au moyen du calibre conforme à la feuille de norme en vigueur 7006-26 de la CEI 60061-3.

Les douilles conçues pour bagues supports d'abat jour et les contre bagues doivent satisfaire à la CEI 60399.

La conformité est vérifiée au moyen des calibres de la CEI 60399.

8.2 Les douilles doivent permettre l'introduction de toutes les lampes correspondantes jusqu'à l'obtention du contact.

La conformité est vérifiée au moyen de calibres conformes à l'édition en cours des feuilles de norme suivantes de la CEI 60061-3 et d'après les indications données par ces feuilles:

– douilles E14: 7006-30 et 7006-31;
– douilles-bougies E14: 7006-30A et 7006-31;
– douilles E27: 7006-21 et 7006-22A;
– douilles E40: 7006-23 et 7006-24.

En attendant les spécifications des calibres pour les douilles E5 et E10, la vérification de la réalité du contact se fait à l'aide des lampes correspondantes. Il est entendu que le fabricant de la douille fournira à cet effet les lampes pour lesquelles la douille a été prévue.

La vérification de la réalité du contact est effectuée sur les douilles à l'état de livraison, ainsi qu'après les essais des articles 18 et 19.2.

Uniquement pour les douilles utilisées dans des appareils autres que les luminaires:

Si les dispositifs de fixation des douilles font partie intégrante du bord et que la douille est destinée à être utilisée uniquement avec certaines lampes normalisées, ces parties du bord de la douille peuvent interférer avec le calibre de vérification du contact correspondant. Dans ce cas, la conformité avec les prescriptions des dimensions extérieures des lampes selon la CEI 60630 pour la lampe concernée doit être vérifiée. A la suite de ce contrôle, le calibre de vérification du contact doit être utilisé après que ces parties de la douille interférant avec le calibre aient été enlevées.

NOTE Pour l'essai de telles douilles, deux échantillons supplémentaires spécialement préparés pour accepter le calibre de vérification de contact sont nécessaires.

Copyright International Electrotechnical Commission
Provided by IHS under license with IEC
No reproduction or networking permitted without license from IHS Not for Resale

8.3 Les dimensions suivantes ne doivent pas être inférieures aux valeurs indiquées dans le tableau 1.

Tableau 1 – Epaisseurs des chemises filetées et des contacts

Epaisseur de la chemise filetée éventuelle en mm:	E5	E10	E14	E27	E40
– si la chemise est libre	0,20	0,20	0,30	0,30	0,50
– si la chemise comporte un isolant appliqué au filetage sur une distance totale d'au moins trois quarts du pourtour de la chemise	0,15	0,15	0,25	0,25	0,40
Epaisseur des contacts latéraux ou centraux, s'ils sont élastiques	0,18	0,18	0,28	0,38	0,48*
* Pour l'emploi de contacts latéraux dans les feuilles E40, voir 12.11.					

La conformité est vérifiée par des mesures.

NOTE Les épaisseurs sont mesurées à l'aide d'un micromètre à pointes et rochet d'encliquetage.

Pour la chemise filetée, deux séries de trois mesures sont effectuées, chaque série le long de deux génératrices quelconques de la chemise. La valeur moyenne des six mesures doit être au moins égale à la valeur prescrite.

NOTE La suppression des prescriptions relatives aux dimensions est à l'étude.

8.4 La longueur effective du filetage éventuel servant à assembler la chemise extérieure et le fond des douilles doit répondre à l'une des deux conditions suivantes, étant toutefois entendu qu'au moins un tour entier est en prise.

La longueur effective du filetage ne doit pas être inférieure aux valeurs indiquées dans le tableau 2,

Tableau 2 – Longueurs effectives minimales du filetage

	E14 mm	E27 mm	E40 mm
Douilles métalliques:			
filetage roulé	5,0	7,0	10,0
filetage décolleté	5,0	5,0	7,0
Douilles en matière isolante	5,0	7,0	10,0

ou au moins deux tours entiers doivent être en prise et l'essai de 15.3 doit être satisfait pour un couple égal à 1,2 fois le couple de torsion spécifié en 15.2.

Ces prescriptions ne sont pas applicables aux douilles E5 et E10.

La conformité est vérifiée par des mesures.

8.5 Les entrées taraudées des douilles doivent être pourvues d'un des filetages suivants:

– douilles E14: M10×1;

– douilles E27: M10×1, M13×1 ou M16×1;

– douilles E40: M13×1, M16×1 (ou G3/8A).

NOTE 1 La valeur entre parenthèses n'est pas préférentielle; par ailleurs, l'entrée taraudée M10 est généralement réservée au câblage interne des luminaires.

NOTE 2 En France, les entrées filetées des douilles avec des filetages de 11 mm × 19 TPI et 17 mm × 19 TPI (filets par pouce) sont autorisées pour le remplacement.

Copyright International Electrotechnical Commission
Provided by IHS under license with IEC
No reproduction or networking permitted without license from IHS Not for Resale

Le filetage des entrées doit être conforme aux figures 1a ou 1b.

Ces prescriptions ne sont pas applicables aux douilles E5 et E10.

La conformité est vérifiée par des mesures et au moyen de calibres conformes aux figures 2a ou 2b.

En cas de doute, le calibre est introduit dans l'entrée avec application d'un couple de 0,5 Nm.

8.6 Les cotes des entrées taraudées des douilles et des vis d'arrêt éventuelles ne doivent pas être inférieures aux valeurs indiquées dans le tableau 3.

Tableau 3 – Dimensions des entrées taraudées et des vis d'arrêt

Diamètre nominal du filetage	**M10×1** **M13×1** mm	**M16×1** **G3/8A** mm
Longueur du filetage:		
entrée métallique	3	8
entrée en matière isolante	5	10
Diamètre de la vis d'arrêt:		
vis avec tête	2,5	3,0
vis sans tête:	3,0	4,0
– une seule vis	3,0	3,0
– plus d'une vis		

Un écart en moins de 0,15 mm par rapport aux valeurs nominales du diamètre du filetage est admis.

La conformité est vérifiée par des mesures.

Ces prescriptions ne sont pas applicables aux douilles E5 et E10.

NOTE S'il est nécessaire de démonter la douille pour vérifier la conformité aux prescriptions de 8.3 à 8.6, cette vérification est effectuée après l'essai de l'article 17.

8.7 Les douilles doivent être conçues de façon à ne pas empêcher le vissage et le dévissage convenable des lampes, même si leurs culots sont légèrement entaillés. En aucun cas les contacts de la douille ne doivent présenter d'arêtes coupantes pour le culot de la lampe.

La conformité est vérifiée par l'essai suivant:

Pour les douilles E27, la vérification s'effectue au moyen du calibre conforme à l'édition en vigueur de la feuille de norme 7006-22B de la CEI 60061-3.

Pour les douilles autres que la douille E27, le contrôle doit s'effectuer par examen.

--`,,```,,,,````-`-`,,`,,`,`,,`---

Copyright International Electrotechnical Commission
Provided by IHS under license with IEC
No reproduction or networking permitted without license from IHS Not for Resale

9 Protection contre les chocs électriques

9.1 Les douilles E5, E10, E14 et E27 doivent être conçues de façon que le culot de la lampe ne soit pas accessible lorsqu'il devient actif pendant son insertion.

NOTE 1 Les détails pour la vérification de conformité vis-à-vis de la protection contre les contacts accidentels avec des parties actives pendant l'introduction des douilles E5 et E10 sont à l'étude. En conséquence, les douilles E10 pour une tension assignée supérieure à 60 V peuvent être vendues uniquement aux fabricants de luminaires ou d'autres équipements.

Pour les douilles E10 pour une tension assignée supérieure à 60 V, la protection contre les chocs électriques peut être assurée par des mesures prises sur le luminaire ou autre équipement où les douilles sont utilisées.

Les douilles E40 doivent être conçues de façon que le culot de la lampe ne soit pas accessible lorsque celle-ci est vissée à fond.

Les douilles-bougies sont essayées sans leur partie décorative à moins que l'enlèvement de cette partie ne rende la douille manifestement inutilisable.

La conformité est vérifiée de la manière suivante:

– *dans le cas des douilles E10, au moyen de lampes correspondantes et du doigt d'épreuve normalisé, représenté à la figure 16. A cet effet, le fabricant de douilles doit fournir des lampes pour lesquelles les douilles sont prévues;*
– *dans le cas des douilles E14, E27 et E40, au moyen de calibres conformes à l'édition en vigueur des feuilles de norme suivantes de la CEI 60061-3, à savoir:*
  – *7006-31 pour les douilles E14;*
  – *7006-22A pour les douilles E27;*
  – *7006-24 pour les douilles E40;*

NOTE 2 De façon à assurer la protection contre les chocs électriques pendant l'insertion sur des douilles neuves, les essais selon le paragraphe 9.1 sont réalisés avec des échantillons neufs.

9.2 Les parties extérieures des douilles incorporées et indépendantes doivent être conçues de telle façon que les parties actives de la douille, prête à l'emploi et munie de la lampe correspondante, soient inaccessibles.

Les douilles-bougies sont essayées sans leur partie décorative, à moins que l'enlèvement de cette partie ne rende la douille manifestement inutilisable.

La conformité est vérifiée au moyen du doigt d'épreuve normalisé.

Pour la réalisation de l'essai:

– *les douilles protégées sont montées comme en usage normal, par exemple sur un support fileté ou sur une pièce similaire, le cas échéant, et équipées de conducteurs de la section la plus défavorable pour laquelle les douilles sont prévues;*
– *les douilles indépendantes doivent être montées comme en usage normal sur une surface plane appropriée.*

Le doigt d'épreuve normalisé représenté à la figure 16 est appliqué dans toutes les positions possibles avec une force de 10 N, le contact électrique avec les parties actives étant décelé au moyen d'un indicateur électrique.

Il est recommandé d'utiliser une tension d'au moins 40 V.

NOTE Les douilles non protégées ne sont essayées qu'après avoir été installées de façon appropriée dans un luminaire ou autre enveloppe supplémentaire.

Copyright International Electrotechnical Commission
Provided by IHS under license with IEC
No reproduction or networking permitted without license from IHS Not for Resale

9.3 Les parties assurant une protection contre un contact accidentel avec le culot de la lampe doivent être convenablement fixées de façon qu'elles ne puissent se détacher lorsqu'une lampe qui aurait été fortement serrée est enlevée, ou par la rotation éventuelle de l'abat-jour.

La conformité est vérifiée par l'essai suivant:

L'assemblage entre le fond et la chemise extérieure est serré d'avance en appliquant un moment de torsion égal aux deux tiers du moment de torsion d'essai spécifié ci-dessous.

Les parties mises à l'essai sont alors soumises ensuite à l'essai de torsion pendant 1 min en appliquant les valeurs d'essai suivantes dans le sens contraire des aiguilles d'une montre:

– *1 Nm pour les douilles E14;*
– *2 Nm pour les douilles E27.*

La douille est installée comme en usage normal et est essayée d'abord avec le culot, puis sans le culot d'essai approprié suivant la figure 13 (culot d'essai B) ou la figure 14.

Après l'essai, les parties assurant une protection contre un contact accidentel avec le culot de la lampe ne doivent pas être démontées.

Il ne doit pas être possible de démonter les douilles E5 et E10 sans l'aide d'un outil.

Des prescriptions pour les douilles E40 sont à l'étude.

9.4 Lorsque la douille est prévue pour assurer la fixation d'un abat-jour, cette fixation est réalisée par des moyens séparés, tels qu'une bague d'abat-jour; la fixation de celui-ci entre les parties de la douille assurant la protection contre les chocs électriques n'est pas permise.

La conformité est vérifiée par examen.

9.5 Les parties extérieures

– des douilles protégées contre les chutes d'eau verticales;
– des douilles à tension assignée supérieure à 250 V;
– des douilles à interrupteur, et
– des douilles E5 et E10

doivent être en matière isolante, à l'exception des entrées taraudées et des parties qui ne peuvent être mises sous tension, même dans l'éventualité d'un défaut.

Le vernis ou l'émail ne sont pas considérés comme une protection adéquate au sens du présent article.

La conformité est vérifiée par examen.

NOTE 1 Les parties qui sont séparées des parties actives par une double isolation ou par une isolation renforcée sont considérées comme des parties qui ne sont pas susceptibles de devenir actives dans l'éventualité d'un défaut.

NOTE 2 Une partie extérieure qui ne peut pas devenir active, même dans l'éventualité d'un défaut, est par exemple une bague d'abat-jour métallique montée à l'extérieur d'une douille en matière isolante.

NOTE 3 Les douilles à interrupteur comportant des parties métalliques extérieures sont autorisées sous les conditions de 12.3.

Copyright International Electrotechnical Commission
Provided by IHS under license with IEC
No reproduction or networking permitted without license from IHS Not for Resale

10 Bornes

10.1 Les douilles autres que celles pourvues de fils de raccordement (sortie de fils) doivent être munies de bornes permettant le raccordement de conducteurs ayant les sections nominales suivantes:

– 0,5 mm^2 à 0,75 mm^2 pour les douilles E10;
– 0,5 mm^2 à 1,0 mm^2 pour les douilles E14 et E27 à entrée taraudée M10×1;
– 0,5 mm^2 à 2,5 mm^2 pour les autres douilles E27;
– 1,5 mm^2 à 4 mm^2 pour les douilles E40 prévues pour un courant assigné de 16 A;
– 2,5 mm^2 à 6 mm^2 pour les douilles E40 prévues pour un courant assigné de 32 A.

La conformité est vérifiée par examen et en raccordant les conducteurs des plus petites et des plus fortes sections prescrites. Pour les douilles à serre-fils, les douilles E10, E14 ainsi que les douilles E27 à entrée taraudée M10×1, l'essai est effectué avec un conducteur à âme câblée; dans tous les autres cas, les conducteurs sont à âme massive.

Les douilles à entrée taraudée sont mises à l'essai sur un conduit fileté.

NOTE Les douilles E27 à bornes sans vis destinées à être utilisées seulement par des fabricants de luminaires ou d'autres équipements peuvent ne pas satisfaire aux prescriptions relatives à toutes les sections nominales appropriées.

10.2 Connexions

10.2.1 Les douilles doivent être pourvues d'au moins un des moyens de connexion suivants:

– bornes à vis;
– bornes sans vis;
– pattes ou broches pour connexions à poussoir;
– broches pour fil enroulé;
– languettes de soudage;
– fils de connexion (sorties).

Les bornes à vis et les écrous doivent avoir un pas de vis métrique conforme à la norme ISO ou un filetage ayant un pas et une résistance mécanique comparables.

Les conducteurs peuvent être connectés par soudage, brasage, sertissage, ou par tout autre moyen équivalent, aux douilles E5, E10 et à toute autre petite douille similaire.

Les douilles à bornes sans vis, à moins qu'elles ne soient prévues pour la vente aux fabricants de luminaires ou d'équipements, doivent être pourvues de bornes pouvant recevoir de manière satisfaisante aussi bien les conducteurs rigides (massifs ou toronnés) que les câbles et conducteurs flexibles.

La conformité est vérifiée par les essais de 10.2.2.

10.2.2 Les bornes doivent satisfaire aux exigences suivantes étant entendu que les exigences relatives au câblage interne concernent le câblage interne aux douilles indépendantes et le câblage interne aux luminaires, lorsqu'il s'agit de douilles à incorporer.

Tous les contrôles de bornes doivent être exécutés sur des spécimens séparés qui n'ont été soumis auparavant à aucun autre contrôle:

– *les bornes à serrage sous tête de vis doivent être conformes aux spécifications de 10.3 à 10.6 compris et de 10.8;*

Copyright International Electrotechnical Commission
Provided by IHS under license with IEC
No reproduction or networking permitted without license from IHS Not for Resale

– *les bornes sans vis doivent être conformes à la section 15 de la CEI 60598-1, pourvu que l'essai d'échauffement soit effectué à la température nominale de fonctionnement ±5 °C;*

– *les pattes ou broches pour connexions à poussoir doivent être conformes aux spécifications de la section 15 de la CEI 60598-1;*

– *les bornes à vis pour fil enroulé doivent être conformes à la CEI 60352-1. L'enroulement du fil ne s'applique qu'au fil rond, massif, unique, utilisé pour le câblage interne;*

– *les languettes à souder doivent être conformes aux prescriptions de bonne soudabilité. Les prescriptions appropriées peuvent être trouvées dans la CEI 60068-2-20;*

– *les fils de raccordement (sorties de fils) doivent être conformes aux exigences spécifiées en 10.10.*

10.3 Les bornes doivent être fixées de façon qu'elles ne puissent prendre de jeu quand on serre ou desserre les conducteurs.

Pour les bornes à vis, la conformité est vérifiée par examen et en serrant et desserrant 10 fois un conducteur de la plus forte section spécifiée en 10.1, le couple de serrage étant égal aux deux tiers du couple de torsion spécifié à la section 14 de la CEI 60598-1.

NOTE Les bornes peuvent être protégées contre le desserrage par une vis de fixation disposée sans jeu appréciable dans un logement, ou par d'autres dispositifs appropriés. Le surmoulage d'une matière de remplissage sans autre moyen de blocage n'est pas considéré comme suffisant.

10.4 Les bornes à vis doivent être conçues de façon que l'âme du conducteur soit serrée entre deux surfaces métalliques avec une pression de contact suffisante, sans endommager l'âme. Les bornes doivent être conçues de façon que l'âme du conducteur ne puisse pas s'échapper lors du serrage des vis ou des écrous. Elles doivent permettre le raccordement des conducteurs sans préparation spéciale (telle que soudage des brins de l'âme, utilisation de cosses, confection d'œillets, etc.).

La conformité est vérifiée par examen des conducteurs après le raccordement prévu en 10.1 et après l'essai de 19.3.

NOTE On considère comme étant endommagées les âmes présentant des entailles profondes ou du cisaillement.

10.5 Les bornes à trous doivent avoir des dimensions au moins égales à celles qui sont indiquées dans le tableau 4.

Tableau 4 – Dimensions minimales des bornes à trous

Douille	Diamètre nominal de la partie filetée mm	Diamètre du trou pour le conducteur mm	Longueur de la partie filetée dans la borne mm
E10	2,5	2,5	1,8
E14	2,5	2,5	1,8
E27	2,5	2,5	1,8
E40	3,5	3,5	2,5
NOTE Le diamètre du trou ne doit pas dépasser celui de la vis de plus de 0,6 mm.			

La longueur de la partie filetée de la vis de raccordement doit être au moins égale à la somme du diamètre du trou pour le conducteur et de la longueur de la partie filetée dans le corps de la borne.

NOTE La longueur de la partie filetée d'une borne à trou est mesurée à l'endroit où le filetage est coupé par le trou de la borne.

La conformité est vérifiée par des mesures.

10.6 Les bornes à serrage sous tête de vis doivent avoir des dimensions au moins égales à celles qui sont indiquées dans le tableau 5.

--`,,```,,,,````-`-`,,`,,`,`,,`---

Copyright International Electrotechnical Commission
Provided by IHS under license with IEC
No reproduction or networking permitted without license from IHS Not for Resale

Tableau 5 – Dimensions minimales des bornes à serrage

Douille	Diamètre nominale de la partie filetée	Longueur de la tige de la vis	Longueur de la partie filetée dans l'écrou	Différence nominale entre les diamètres de la tête et du corps de la vis	Hauteur de la tête de la vis
	mm	mm	mm	mm	mm
E10	2,5	4,0	1,5	2,5	1,4
E14	3,0	5,0	1,5	3,0	1,8
E27	3,5	5,0	1,5	3,5	2,0
E40	4,0	6,0	2,5	4,0	2,4

S'il est interposé entre la tête de la vis et le conducteur une pièce intermédiaire, par exemple une rondelle ou une plaquette de serrage protégée contre la rotation, la différence entre les diamètres de la tête et du corps de la vis peut être réduite de 1 mm.

La conformité est vérifiée par des mesures.

Un écart en moins de 0,15 mm par rapport aux valeurs nominales du diamètre de la partie filetée et de la différence entre les diamètres de la tête et du corps de la vis est admis.

NOTE S'il est nécessaire de démonter la douille pour vérifier la conformité aux prescriptions de 10.5 et 10.6, cette vérification est effectuée après l'essai de l'article 17.

10.7 Les bornes doivent être disposées de manière qu'après le raccordement correct des conducteurs, il n'y ait aucun risque de contact accidentel entre les parties actives et les parties métalliques accessibles.

La conformité est vérifiée par examen et par l'essai suivant:

L'enveloppe isolante est enlevée sur une longueur de 4 mm à l'extrémité d'un conducteur souple de la plus faible section nominale spécifiée en 10.1. Un brin de conducteur toronné est décâblé et les autres sont complètement introduits et serrés dans la borne de la douille montée et installée comme en usage normal (vis de serrage serrées, etc.).

Le brin décâblé est plié dans toutes les directions possibles sans déchirer l'enveloppe isolante et sans former d'angles vifs le long des cloisons.

Le brin décâblé d'un conducteur relié à une borne active ne doit toucher aucune partie métallique qui n'est pas une partie active, et celui d'un conducteur relié à une borne de terre ne doit toucher aucune partie active.

Si cela est nécessaire, l'essai est repris, le brin décâblé étant dans une autre position.

NOTE L'interdiction de former des angles vifs le long des cloisons n'implique pas que le brin décâblé doive rester tendu durant l'essai. Des angles vifs, par contre, sont formés si l'on considère que de tels angles peuvent survenir au cours du montage normal de la douille. Voir aussi 12.3.

10.8 Dans le cas de bornes à trou dans lesquelles l'extrémité du conducteur, après raccordement, n'est pas visible, le trou de la borne doit se prolonger au-delà de la vis de raccordement sur une longueur au moins égale à la moitié du diamètre de la vis ou sur une longueur de 2,5 mm, selon la valeur la plus élevée.

La conformité est vérifiée par des mesures.

10.9 Les bornes à montage souple dans la douille ne doivent pas présenter de jeu latéral appréciable, ni se déplacer de plus de 3 mm dans le sens longitudinal lorsqu'on introduit ou retire une lampe.

Copyright International Electrotechnical Commission
Provided by IHS under license with IEC
No reproduction or networking permitted without license from IHS Not for Resale

La conformité est vérifiée par des mesures.

10.10 Les prescriptions de 10.2 à 10.6 inclus et de 10.8 ne s'appliquent pas aux douilles destinées à être montées en usine dans des luminaires et qui sont pourvues de fils de raccordement (sortie de fils).

Les douilles destinées à être montées en usine dans des luminaires ou incorporées dans des équipements peuvent être pourvues de fils de raccordement (sortie de fils), de raccords à connexion par clip ou de moyens d'une efficacité égale.

Les fils de raccordement (sortie de fils) doivent être reliés aux douilles par soudage, brasage, sertissage ou par tout autre moyen au moins équivalent.

Les fils de raccordement doivent être des conducteurs isolés.

L'extrémité libre des conducteurs peut être dénudée.

La fixation des conducteurs dans la douille doit résister aux forces mécaniques survenant en usage normal.

La conformité est vérifiée par examen et par l'essai suivant, qui est à effectuer après l'essai de 19.2 sur les trois mêmes spécimens.

Chaque fil de raccordement est soumis à une force de traction de 20 N, la force étant appliquée sans secousses pendant 1 min dans la direction la plus défavorable.

Pendant l'essai, les fils de raccordement en essai ne doivent pas bouger de leur point de fixation.

Après l'essai, les douilles ne doivent présenter aucun dommage au sens de la présente norme.

11 Dispositions en vue de la mise à la terre

11.1 Les douilles à entrée taraudée, les douilles à serre-fils et les douilles à embase, équipées d'un dispositif de mise à la terre, autres que celles pourvues de conducteurs de sortie, doivent avoir au moins une borne de terre intérieure; d'autres douilles, sans entrée taraudée, par exemple les douilles à incorporer, peuvent être équipées d'un dispositif de mise à la terre extérieur.

La conformité est vérifiée par examen.

NOTE Les douilles qui doivent être mises à la terre mais qui ne comportent pas de borne de terre ou de fils de mise à la terre ne sont pas destinées à la vente au détail.

11.2 Les parties métalliques accessibles des douilles de lampes sans borne de terre, qui peuvent devenir actives en cas de défaut d'isolement, doivent permettre une mise à la terre fiable.

Il doit y avoir une continuité de terre entre le fond métallique de la douille et la chemise extérieure, si elle est en métal, lorsque la chemise n'est pas séparée des parties actives par une isolation double ou renforcée.

NOTE Au sujet de cette exigence, les petites vis métalliques isolées et celles assurant la fixation des culots ou des habillages ne sont pas considérées comme des parties accessibles qui peuvent devenir actives en cas de défaut d'isolement.

La conformité est vérifiée par l'essai suivant:

Un conducteur rigide ayant la plus petite section transversale pour laquelle la douille est prévue est monté dans la borne de mise à la terre, dans la mesure où il y en a une.

Copyright International Electrotechnical Commission
Provided by IHS under license with IEC
No reproduction or networking permitted without license from IHS Not for Resale

Lorsque la continuité de terre entre le fond et la chemise extérieure de la douille doit être vérifiée, le raccordement entre ces parties doit être serré avec le couple de torsion prescrit de

– *1 Nm pour les douilles E14;*
– *2 Nm pour les douilles E27;*
– *4 Nm pour les douilles E40.*

Immédiatement après les essais de 14.3, on mesure la résistance entre les moyens de mise à la terre et le fond (ou la chemise extérieure si nécessaire).

Pour les douilles de lampes avec une borne de mise à la terre, le moyen de mise à la terre est le point où le conducteur sort de la borne et pour les douilles de lampes sans borne de terre, c'est le point où la connexion de mise à la terre doit être faite.

Un courant d'au moins 10 A, provenant d'une source avec une tension hors charge ne dépassant pas 12 V, doit traverser la borne de mise à la terre et chacune des parties métalliques accessibles successivement.

La chute de tension entre les moyens de mise à la terre et les parties métalliques accessibles doit être mesurée. La résistance calculée à partir de la chute de tension et du courant ne doit pas dépasser 0,1 Ω.

11.3 Les bornes de terre doivent satisfaire aux prescriptions de l'article 10.

Leurs organes de serrage doivent être protégés efficacement contre un desserrage accidentel, et il ne doit pas être possible de desserrer à la main les bornes à vis et de desserrer fortuitement à la main les bornes sans vis.

La conformité est vérifiée par examen et par les essais de l'article 10.

NOTE En général, les constructions usuelles des bornes transportant le courant (conformes aux prescriptions de la présente norme) ont une élasticité suffisante pour pouvoir satisfaire à cette dernière prescription; pour d'autres constructions, il peut être nécessaire de prévoir des mesures spéciales telles que l'utilisation d'un élément suffisamment élastique qui ne soit pas susceptible d'être enlevé par inadvertance.

11.4 Le métal des bornes de terre doit être tel qu'il n'y ait pas de risque de corrosion résultant du contact avec le cuivre du conducteur de terre.

La vis ou le corps de la borne de terre doit être en laiton ou en un autre métal résistant aussi bien à la corrosion, tandis que les surfaces de contact doivent être en métal nu.

La conformité est vérifiée par examen.

NOTE Le risque de corrosion est particulièrement grand lorsque le cuivre est en contact avec l'aluminium.

11.5 Les parties métalliques du dispositif d'arrêt de traction et de torsion, y compris les vis de serrage, doivent être isolées du circuit de terre.

La conformité est vérifiée par examen.

12 Construction

12.1 Les douilles doivent avoir un filetage du type Edison pour maintenir la lampe.

Pour les douilles autres que E5 et E10, ce filetage doit être soit métallique et continu sur une longueur non inférieure à celle qui est spécifiée dans l'édition en vigueur de la feuille de norme 7005-20 de la CEI 60061-2, soit satisfaire aux prescriptions suivantes.

NOTE La prescription d'une longueur minimale du filetage des douilles E5 et E10 est à l'étude.

Copyright International Electrotechnical Commission
Provided by IHS under license with IEC
No reproduction or networking permitted without license from IHS Not for Resale

Une dérogation aux prescriptions pour filetage métallique est admise pourvu que les tolérances de conception et de fabrication soient telles que l'engagement approprié des calibres soit assuré pendant toute la vie de la douille. D'autres informations à ce sujet seront données dans l'annexe: Essais de série, qui est à l'étude.

De plus, l'ensemble borne/contact et la chemise filetée doivent être construits et positionnés de façon à empêcher toute inclinaison et toute rotation susceptibles de nuire à l'utilisation de la douille.

Une dérogation à la prescription pour filetage ininterrompu est admise si cela est nécessaire pour obtenir un avantage technique particulier tel qu'un dispositif retenant la lampe logé dans un évidement.

La conformité est vérifiée par examen et par un essai à la main avec les calibres mentionnés à l'article 8, appliqués dans toutes les positions qui peuvent être atteintes avec un effort raisonnable, et la douille doit encore satisfaire aux essais avec les calibres, en particulier le calibre de 0,08 mm × 5,0 mm.

De plus, il ne doit pas être possible de rayer le col de l'ampoule d'une lampe conforme aux normes au cours de l'introduction ou de l'enlèvement.

Le filetage mâle de l'adaptateur doit être de même dimension, ou plus grand, que la chemise femelle filetée de l'adaptateur.

12.2 Il doit être prévu un espace adapté pour les conducteurs d'alimentation dans le fond de la douille. Les parties de la douille qui peuvent entrer en contact avec des conducteurs isolés ne doivent pas présenter d'arêtes vives ni de forme susceptible d'endommager l'isolation.

Les douilles à entrée taraudée doivent comporter un dispositif limitant la pénétration du tube dans l'entrée, à moins que, par construction, il ne soit de toute évidence peu probable que le tube puisse pénétrer trop profondément dans l'entrée, comme c'est le cas pour certaines douilles-bougies.

La conformité est vérifiée par examen et par un essai de montage, en équipant la douille de câbles ou fils souples de la plus forte section prescrite en 10.1 s'il s'agit de douilles E14 ou de douilles E27 à entrées taraudées M10×1, et de conducteurs d'une section nominale inférieure d'un échelon à la plus forte section prescrite pour les autres douilles E27 et pour les douilles E40.

Pour les douilles à serre-fils, les douilles E14 et les douilles E27 à entrée taraudée M10×1, on emploie un câble souple sous gaine ordinaire; dans tous les autres cas, deux ou trois conducteurs isolés au PVC à une seule âme sont utilisés.

Dans le cas de douilles à entrée taraudée, on visse le fond de la douille sur une longueur de tube de 10 cm environ. Ensuite, les câbles sont introduits dans le tube et dans le fond. Les extrémités des câbles, après une préparation normale, sont raccordées aux bornes de la douille. Dans la mesure du possible, la connexion est effectuée à la partie supportant les bornes dans une position telle que la plus petite distance entre le plan du bord supérieur du fond et la partie la plus proche des bornes soit de 10 mm. Les bornes étant maintenues dans cette position, on serre les câbles et on les entrave à l'extrémité libre du tube. Puis la douille est assemblée.

Après démontage de la douille, les câbles ne doivent pas être endommagés.

NOTE 1 Pour les douilles E27 et E40, un essai avec les conducteurs de la plus forte section prescrite en 10.1 est à l'étude.

NOTE 2 La prescription relative aux arêtes vives ne vise pas l'extrémité du filetage de l'entrée taraudée étant donné qu'elles ne sont pas en contact avec les conducteurs quand les douilles ont été montées sur un tube.

En cas de doute concernant le dispositif limitant la pénétration du tube dans l'entrée d'une douille à entrée taraudée, on visse la douille sur un tube ou une broche en acier, terminé par une section droite plane (arêtes non arrondies). Le tube ou la broche comporte un filet complet ayant les dimensions minimales indiquées aux figures 1a ou 1b.

Copyright International Electrotechnical Commission
Provided by IHS under license with IEC
No reproduction or networking permitted without license from IHS Not for Resale

Pendant cet essai, le couple de torsion suivant est appliqué pendant 1 min:

– *1,0 Nm pour les entrées taraudées M10×1;*

– *1,3 Nm pour les entrées taraudées M13×1;*

– *1,6 Nm pour les entrées taraudées M16×1 et G3/8A.*

Après cet essai, le tube ou la broche ne doit pas avoir pénétré dans l'espace prévu dans le fond de la douille pour les conducteurs d'alimentation, et la douille ne doit présenter aucune détérioration qui nuirait à son emploi ultérieur.

12.3 Les parties accessibles des douilles à interrupteur doivent être en matière isolante, à moins que, par sa construction, un conducteur sous tension sorti de sa borne ne puisse entrer en contact avec des parties métalliques accessibles ou avec le circuit de terre et que les vis des bornes ou de l'entrée taraudée, après desserrage accidentel, ne puissent ponter des parties métalliques accessibles, y compris les bornes de terre, et des parties actives.

La conformité est vérifiée par examen.

NOTE Cette prescription n'implique pas la présence obligatoire d'un revêtement isolant complet ou partiel.

12.4 Dans le cas de douilles à chemise métallique filetée et à chemise métallique extérieure, le contact entre ces parties doit être empêché par une bague d'isolement qui ne doit pouvoir être séparée manuellement ni des parties actives ni de la chemise métallique extérieure.

La conformité est vérifiée par examen.

NOTE La protection assurée par la bague d'isolement est considérée comme suffisante si la longueur est approximativement égale à celle de la chemise filetée.

12.5 Il doit être possible de bloquer l'entrée taraudée des douilles sur le tube. De tels dispositifs peuvent soit faire partie de la douille soit être prévus dans la conception du luminaire.

Sauf pour les douilles à angles, le dispositif de blocage doit pouvoir être manœuvré de l'intérieur, s'il fait partie de la douille.

NOTE Si de tels dispositifs sont prévus dans la conception du luminaire, leur efficacité ne peut pas être contrôlée lors de l'essai de la douille; il convient de faire le contrôle avec l'essai du luminaire. De telles douilles ne sont pas destinées à la vente au détail.

Cette prescription ne s'applique pas aux douilles E5 et E10.

La conformité est vérifiée par examen et, pour les douilles ayant un dispositif de blocage intégré, par l'essai de 15.4.

12.6 Les douilles à serre-fils et toutes les douilles destinées au branchement en chaîne doivent comporter un dispositif permettant la fixation de la douille à un conducteur souple de façon que les extrémités des conducteurs dans les bornes ne soient soumises à aucun effort de traction ni de torsion et que le revêtement extérieur du conducteur soit serré à l'intérieur de la douille et protégé contre l'abrasion. La façon de réaliser la protection contre la traction et la torsion doit être facile à reconnaître.

Il ne doit pas être possible d'enfoncer le câble souple dans la douille au point que le câble soit soumis à des efforts mécaniques ou thermiques excessifs.

Le recours à des moyens de fortune, par exemple le procédé qui consiste à faire un noeud dans le câble ou à l'attacher avec une ficelle, n'est pas autorisé.

--`,,```,,,,````-`-`,,`,,`,`,,`---

Copyright International Electrotechnical Commission
Provided by IHS under license with IEC
No reproduction or networking permitted without license from IHS Not for Resale

Le dispositif doit être en matière isolante ou muni d'un revêtement fixe isolant dans le cas où un défaut d'isolation du câble pourrait rendre actives les parties métalliques accessibles.

La construction doit être telle que ce dispositif

– ait au moins une partie fixée à la douille, ou faisant corps avec elle;
– soit approprié aux différents types de câbles souples qui peuvent être connectés à la douille;
– n'exerce aucune force excessive sur le câble;
– ne soit pas susceptible d'être endommagé lorsqu'il est serré ou desserré comme en usage normal.

Le dispositif doit convenir aux types de câbles souples suivants:

60245 IEC 51;

60245 IEC 53 ou équivalent;

60227 IEC 52.

La conformité est vérifiée par examen et par l'essai suivant.

La douille est équipée d'un câble souple et le dispositif d'arrêt de traction et de torsion est utilisé normalement. Les âmes du conducteur sont introduites dans les bornes et les vis sont légèrement serrées de façon que les âmes ne puissent pas se déplacer facilement. Ensuite, il ne doit pas être possible de pousser le câble plus loin dans la douille.

Puis le câble souple est soumis 100 fois, chaque fois pendant 1 s, à un effort de traction dont la valeur est indiquée dans le tableau ci-dessous. L'effort de traction ne doit pas être appliqué par secousses.

Aussitôt après, le câble souple est soumis pendant 1 min à l'effort de torsion spécifié dans le tableau 6.

Tableau 6 – Valeurs de fraction et de torsion

Section nominale totale de l'ensemble des conducteurs mm²	**Traction** N	**Torsion** Nm
Jusqu'à 1,5 inclus	60	0,15
Au-dessus de 1,5 à 3 inclus	60	0,25
Au-dessus de 3 à 5 inclus	80	0,35
Au-dessus de 5 à 8 inclus	120	0,35

Les douilles sont essayées avec chacun des types appropriés de câbles souples, spécifiés ci-dessus, conformes à la CEI 60245 ou à la CEI 60227.

L'essai est effectué d'abord avec des conducteurs ayant la plus petite section spécifiée en 10.1 et ensuite avec des conducteurs ayant soit la plus forte section que puisse avoir le dispositif de suspension, soit la plus forte section spécifiée en 10.1, suivant la section la plus faible.

Pour les douilles destinées au branchement en chaîne, l'essai est effectué avec la douille munie des câbles pour lesquels elle a été prévue. Le câble est soumis 50 fois à un effort de traction de 30 N. L'essai de torsion n'est pas effectué.

Copyright International Electrotechnical Commission
Provided by IHS under license with IEC
No reproduction or networking permitted without license from IHS Not for Resale

Le dispositif d'arrêt de traction et de torsion ne doit occasionner aucune détérioration du conducteur souple au cours de cet essai. A l'issue de celui-ci, le conducteur ne doit pas s'être déplacé de plus de 2 mm, et les extrémités ne doivent pas s'être déplacées notablement dans les bornes.

Afin de pouvoir mesurer le déplacement éventuel, on pratique un repère sur le conducteur à l'état tendu et à une distance d'environ 2 cm du dispositif d'arrêt de traction. A l'issue de l'essai, le déplacement du repère par rapport au dispositif d'arrêt de traction est mesuré, le conducteur étant encore soumis à la traction.

12.7 Les dispositifs de suspension des douilles à incorporer ou indépendantes ne doivent comporter aucune partie métallique accessible susceptible de devenir active, même en cas de défectuosité de la douille. Les dispositifs de suspension destinés à être vissés dans les entrées taraudées des douilles doivent, de plus, satisfaire aux prescriptions de 12.2.

La conformité est vérifiée par examen et par l'essai de 12.6.

12.8 Les douilles à embase, non spécifiquement destinées à être incorporées, doivent avoir un logement pour les conducteurs d'alimentation. Ce logement doit avoir les dimensions minimales suivantes pour permettre l'entrée de câbles sortant d'un tube débouchant perpendiculairement à la surface de montage de la douille:

– hauteur 7 mm;
– longueur égale au diamètre ou à la largeur de l'embase;
– largeur 16 mm portée à 23 mm pour le diamètre de la section circulaire dans la partie centrale.

La conformité est vérifiée par des mesures.

Cette prescription dimensionnelle n'est pas applicable aux douilles E5 et E10.

12.9 L'embase des douilles à embase non spécifiquement destinées à être incorporées doit permettre leur fixation au moyen de vis ayant un diamètre d'au moins 4 mm.

La conformité est vérifiée au moyen du calibre représenté à la figure 3. Pour cet essai, on introduit la broche par l'arrière dans le trou de fixation et on la coiffe de l'autre côté avec le manchon.

Le manchon doit pouvoir pénétrer dans le logement prévu pour la tête de la vis.

Cette prescription n'est pas applicable aux douilles E5 et E10.

12.10 Lorsque l'entrée ou les entrées de câbles sont disposées à la surface extérieure accessible d'une douille à embase, ces entrées doivent permettre le passage correct de la gaine des câbles, d'un tube ou d'une canalisation etc., de manière à assurer une protection mécanique sur une distance d'au moins 1 mm mesurée à partir de la surface externe accessible de la douille à embase.

La conformité est vérifiée par mesure et par application du test d'installation de 10.1.

12.11 Les contacts doivent être conçus et réalisés de façon à assurer un contact électrique sûr et fiable en usage normal.

Le fonctionnement des contacts doit être indépendant du fonctionnement d'un dispositif de blocage éventuel entre le fond et la chemise extérieure.

--`,,```,,,,````-`-`,,`,,`,`,,`---
Copyright International Electrotechnical Commission
Provided by IHS under license with IEC
No reproduction or networking permitted without license from IHS Not for Resale

Les nouvelles conceptions de douilles E40 doivent être du type à chemise sous tension.

NOTE Les problèmes de contact avec les culots courants ont montré que le type à chemise sous tension constituait à cet égard la seule solution pratique.

La conformité est vérifiée par examen et par l'essai de 19.2.

NOTE Un contact latéral unique est admis.

12.12 Les douilles ne doivent pas être équipées d'un socle de prise de courant.

La conformité est vérifiée par examen.

12.13 Les dispositifs assurant le pontage du filament de la lampe ne doivent pas faire partie intégrante de la douille.

La conformité est vérifiée par examen et, le cas échéant, par un essai.

12.14 Les douilles avec dispositif de frein doivent être capables de résister à un certain couple de desserrage.

Un culot de lampe en laiton disponible dans le commerce, satisfaisant à la norme qui lui est applicable, doit être inséré dans l'échantillon de douille à dispositif de frein, avec le couple approprié au type de douille, conformément aux indications du tableau 7.

Tableau 7 – Couple d'insertion

Culot de lampe	Couple Nm
E27	1,5 ± 0,1
E40	2,0 ± 0,1

La lampe est alors dévissée d'environ 30°. Le couple de dévissage est mesuré dans cette position.

Le couple de dévissage ne doit pas être inférieur à la valeur minimale ni supérieur à la valeur maximale indiquée dans le tableau 8.

Tableau 8 – Couples de dévissage minimal et maximal

Culot de lampe	Couple minimal Nm	Couple maximal Nm
E27	0,5	2,0
E40	1,0	4,0

NOTE Lorsque le culot de la lampe est endommagé ou montre des signes d'usure, il convient d'utiliser pour les essais un nouveau culot.

13 Douilles à interrupteur

13.1 Les interrupteurs ne sont autorisés que dans les douilles ordinaires E14 et dans les douilles ordinaires E27 prévues pour une tension jusqu'à 250 V inclus.

La conformité est vérifiée par examen.

Copyright International Electrotechnical Commission
Provided by IHS under license with IEC
No reproduction or networking permitted without license from IHS Not for Resale

13.2 Les douilles à interrupteurs doivent satisfaire aux prescriptions de construction de 12.3 avec les prescriptions additionnelles des paragraphes 13.3 à 13.5, ou aux prescriptions correspondantes de la CEI 61058-1.

NOTE Des lignes directrices pour la sélection des prescriptions correspondantes de la CEI 61058-1 sont données à l'Annexe B.

13.3 Les interrupteurs des douilles doivent être capables d'établir et de couper l'alimentation d'une lampe à filament ou d'une lampe auto-ballastée d'éclairage général (GLS).

La conformité est contrôlée au moyen des essais suivants:

Les interrupteurs de douilles E14 doivent être contrôlés pour une température de fonctionnement de 100 °C et les interrupteurs des douilles E27 pour une température de fonctionnement de 125 °C.

Les interrupteurs des douilles destinées à être utilisées dans les réfrigérateurs ou les congélateurs doivent être testés à la température de fonctionnement assignée.

Les interrupteurs des douilles portant un marquage de température doivent être contrôlés comme suit pour la température de fonctionnement:

– *douilles E14: température marquée de la douille moins 40 °C;*
– *douilles E27: température marquée de la douille moins 50 °C.*

L'interrupteur est essayé avec un courant alternatif (cos ø = 0,6 ± 0,05), une tension égale à 1,1 fois la tension assignée et un courant égal à 1,25 fois le courant assigné.

L'interrupteur doit être actionné d'une façon normale 200 fois (200 mouvements d'interrupteur) à des intervalles réguliers et au rythme de 30 mouvements par minute.

Ensuite, l'interrupteur est essayé avec un courant alternatif (cos ø = 1) à la tension assignée et au courant assigné.

L'interrupteur doit alors être actionné d'une façon normale 20 000 fois (20 000 mouvements d'interrupteur) à des intervalles réguliers et au rythme de 30 mouvements par minute.

NOTE Le remplacement de l'essai ci-dessus par l'essai correspondant de la CEI 61058-1 est à l'étude.

A la fin de l'essai, la douille doit supporter sans défaillance les épreuves de résistance d'isolement et de rigidité diélectrique spécifiées en 14.4 et doit être en bon ordre de marche.

13.4 Les douilles à interrupteur doivent être construites de façon qu'il ne puisse pas se produire de contact accidentel entre les parties mobiles de l'interrupteur et les conducteurs d'alimentation.

La conformité est vérifiée par l'essai de 10.1 et par un essai à la main.

13.5 L'élément permettant d'actionner l'interrupteur doit être efficacement isolé des parties actives et ne doit pas, s'il est cassé ou endommagé, découvrir des parties actives.

La conformité est contrôlée par inspection et par application des essais spécifiés en 13.3.

13.6 Il est admis de tester les interrupteurs de douilles destinées à être utilisées dans les réfrigérateurs ou les congélateurs avec une lampe à la puissance assignée qui correspond aux lampes prévues pour l'appareil.

Copyright International Electrotechnical Commission
Provided by IHS under license with IEC
No reproduction or networking permitted without license from IHS Not for Resale

14 Résistance à l'humidité, résistance d'isolement et rigidité diélectrique

14.1 L'enveloppe des douilles protégées contre les chutes d'eau verticales doit garantir le degré requis de protection contre la pénétration d'eau.

La conformité est vérifiée par l'essai suivant.

Les douilles sont équipées des câbles ou des conduits pour lesquels elles ont été prévues.

Les douilles à embase sont installées sur une surface verticale, le trou d'écoulement éventuel étant ouvert et dirigé vers le bas. Les autres douilles sont montées avec leurs entrées de lampe dirigées verticalement vers le bas.

L'essai est réalisé au moyen d'un équipement dont le principe est indiqué à la figure 3 de la CEI 60529; le débit d'eau doit être suffisamment uniforme sur toute la surface de l'appareil et doit produire une chute de pluie comprise entre 3 mm et 5 mm d'eau par minute, tombant verticalement d'une hauteur de 200 mm mesurée depuis la douille. La durée de l'essai est de 10 min. L'eau employée pour l'essai doit être à une température de 15 °C ± 10 °C.

Immédiatement après cette épreuve, la douille doit satisfaire à l'essai de rigidité diélectrique de 14.4 et un examen doit montrer que l'eau n'a pas pénétré en quantité appréciable.

NOTE On estime que l'eau a pénétré en quantité appréciable si elle a atteint des parties actives. Dans ce cas, une chemise filetée qui n'est active que lorsqu'une lampe est introduite n'est pas considérée comme une partie active.

14.2 Les entrées dans les douilles protégées contre les chutes d'eau verticales doivent permettre le raccordement des conducteurs d'alimentation de façon que les gouttes d'eau coulant le long des conducteurs ne puissent pas pénétrer à l'intérieur de la douille.

La conformité est vérifiée par examen.

14.3 Les douilles doivent résister aux conditions d'humidité qui peuvent se produire en usage normal.

La conformité est vérifiée par l'épreuve hygroscopique décrite dans ce paragraphe, suivie immédiatement de la mesure de la résistance d'isolement et de l'essai de rigidité diélectrique de 14.4.

Les entrées de conducteurs, s'il y en a, sont laissées ouvertes; s'il y a des entrées défonçables, l'une d'elles est défoncée.

L'épreuve hygroscopique est effectuée dans une enceinte humide contenant de l'air d'une humidité relative maintenue entre 91 % et 95 %. La température de l'air, en tout endroit où peuvent être placés les spécimens, est maintenue à 1 °C près à une valeur appropriée t comprise entre 20 °C et 30 °C.

Avant d'être placés dans l'enceinte humide, les spécimens sont portés à une température comprise entre t et (t + 4) °C.

Les douilles sont maintenues dans l'enceinte pendant:

- *deux jours (48 h) pour les douilles ordinaires;*
- *sept jours (168 h) pour les douilles protégées contre les chutes d'eau verticales, classées IPX1.*

NOTE 1 Pour porter les spécimens à la température spécifiée, il convient, dans la plupart des cas, de les laisser à cette température pendant 4 h au moins avant l'épreuve hygroscopique.

Copyright International Electrotechnical Commission
Provided by IHS under license with IEC
No reproduction or networking permitted without license from IHS Not for Resale

NOTE 2 L'humidité relative de 91 % à 95 % peut être obtenue en plaçant dans l'enceinte humide une solution saturée de sulfate de sodium (Na_2SO_4) ou de nitrate de potassium (KNO_3) dans l'eau, cette solution ayant une surface de contact avec l'air suffisamment étendue. Les conditions imposées pour l'enceinte humide exigent un brassage constant de l'air à l'intérieur et, en général, une isolation thermique de l'enceinte.

A l'issue de l'épreuve, les douilles ne doivent présenter aucun dommage au sens de la présente norme.

14.4 La résistance d'isolement et la rigidité diélectrique doivent avoir une valeur appropriée

a) entre parties actives de polarité différente;

b) entre de telles parties actives et les parties métalliques extérieures, y compris les vis de fixation de la base ou de l'enveloppe des douilles à embase, ainsi que les vis d'assemblage accessibles;

c) entre les surfaces internes et externes d'un revêtement intérieur des enveloppes métalliques, si un tel revêtement est exigé conformément à 12.3 pour assurer une protection ou si la distance entre une partie active quelconque et le métal de l'enveloppe est inférieure aux valeurs prescrites au point 4) de 17.1.

La conformité est vérifiée par une mesure de la résistance d'isolement et par un essai de rigidité diélectrique, effectués immédiatement après l'épreuve hygroscopique dans l'enceinte humide ou dans la salle où les spécimens ont été portés à la température prescrite.

La résistance d'isolement est mesurée sous une tension continue de 500 V environ 1 min après l'application de cette tension.

La résistance d'isolement est mesurée successivement:

a) entre parties actives de polarité différente;

b) entre de telles parties actives reliées entre elles et la masse;

c) entre les parties métalliques accessibles et une feuille métallique en contact avec la face interne d'un revêtement isolant intérieur éventuel.

La désignation «masse» utilisée au point b) couvre les parties métalliques extérieures, les vis de fixation de la base et de l'enveloppe, les vis d'assemblage accessibles et la feuille métallique en contact avec les parties extérieures isolantes.

Les mesures prescrites aux points a) et b) sont d'abord effectuées sur la douille dans laquelle on introduit le culot d'essai représenté sur la figure 11 et ensuite sur la douille vide.

L'interrupteur éventuel est placé dans la position «fermé».

Si une feuille métallique est utilisée pour l'essai de la douille vide, elle doit également être en contact avec la chemise métallique filetée si celle-ci doit être isolée par rapport aux contacts.

La résistance d'isolement ne doit pas être inférieure à:

– *2 MΩ dans le cas de la mesure prescrite au point a);*

– *4 MΩ dans tous les autres cas.*

Immédiatement après la mesure de la résistance d'isolement, une tension alternative pratiquement sinusoïdale, de fréquence 50 Hz ou 60 Hz, ayant une valeur efficace de (2 U + 1 000) V (U étant la tension assignée) est appliquée pendant 1 min entre les parties prescrites. Pour les douilles à interrupteur, cette tension est, en outre, appliquée entre des parties actives de polarité différente et les autres parties métalliques, l'interrupteur étant alternativement fermé et ouvert.

--`,,```,,,,````-`-`,,`,,`,`,,`---

Copyright International Electrotechnical Commission
Provided by IHS under license with IEC
No reproduction or networking permitted without license from IHS Not for Resale

La tension appliquée à l'essai de rigidité diélectrique entre des parties actives de polarité différente des douilles E5 et E10 pour une tension assignée inférieure ou égale à 60 V est réduite à 500 V.

Au début, la tension appliquée ne dépasse pas la moitié de la valeur prescrite puis elle est élevée rapidement à la pleine valeur.

Au cours de l'essai, il ne doit se produire ni contournement ni claquage.

Le transformateur à haute tension utilisé pour l'essai doit être conçu de façon que, lorsque les bornes secondaires sont court-circuitées après que la tension secondaire a été réglée à la tension d'essai appropriée, le courant secondaire soit au moins de 200 mA.

Le relais à maximum de courant ne doit pas déclencher lorsque le courant secondaire est inférieur à 100 mA.

On s'assure que la valeur efficace de la tension d'essai appliquée est mesurée à ±3 %.

Des effluves ne coïncidant pas avec une chute de tension ne sont pas retenus.

15 Résistance mécanique

15.1 Les douilles doivent avoir une résistance mécanique appropriée et doivent supporter les efforts résultant de l'introduction d'une lampe et du vissage de la douille sur un tube.

La conformité est vérifiée par les essais de 15.2 à 15.7.

NOTE A l'exception des douilles-bougies, les potences de fixation ou dispositifs similaires destinés au montage ou à la fixation des douilles ne sont pas couverts par cet article. La résistance mécanique de dispositifs de ce type doit satisfaire aux prescriptions de la norme relative à l'équipement pour lequel la douille est destinée.

15.2 La résistance mécanique de la chemise extérieure, de la chemise filetée et de la calotte est vérifiée en appliquant au culot d'essai le couple de torsion suivant pendant 1 min:

– 0,3 Nm pour les douilles E5;
– 0,3 Nm pour les douilles E10;
– 0,5 Nm pour les douilles-bougies E14, si la douille est maintenue par l'entrée taraudée;
– 1,2 Nm pour les douilles-bougies E14, si la douille est maintenue par la chemise extérieure;
– 1,2 Nm pour les autres douilles E14;
– 2 Nm pour les douilles E27;
– 4 Nm pour les douilles E40.

Les cotes du culot d'essai sont indiquées dans le tableau 9.

Tableau 9 – Dimensions des culots d'essai

Douille	Cote S* mm	Diamètre du contact central mm
E14	5,5	4,8
E27	9,5	9,5
E40	11,0	14,0
* Pour la signification de la dimension S, voir les figures 13, 14 ou 15.		

Copyright International Electrotechnical Commission
Provided by IHS under license with IEC
No reproduction or networking permitted without license from IHS Not for Resale

Les dimensions des culots d'essai des douilles E5 et E10 sont à l'étude. Pour le moment, l'essai est effectué avec un culot ayant les mêmes dimensions que le culot de la lampe pour laquelle la douille a été prévue.

L'essai est effectué deux fois; la première fois, le spécimen est maintenu par la chemise extérieure et la deuxième fois par l'entrée taraudée, le fond ou l'embase, suivant le type de douille.

A l'issue de l'essai, le spécimen ne doit présenter aucune modification susceptible de nuire à son emploi normal.

15.3 Le fond ou l'embase du spécimen est maintenu fixe et le couple de torsion indiqué en 15.2 est appliqué pendant 1 min à la chemise extérieure dans le sens du vissage de la chemise sur le fond.

Cet essai ne doit provoquer aucun desserrage de l'assemblage de la chemise extérieure et de la calotte, ni aucune autre détérioration.

Cet essai n'est pas applicable aux douilles E5 et E10.

15.4 *Le fond des douilles à entrée taraudée est vissé sur un tube en laiton comme en usage normal, les vis d'arrêt étant serrées avec un couple égal aux valeurs indiquées dans le tableau de 16.1 et le blocage de l'entrée filetée est vérifié en appliquant, pendant 1 min, le couple de torsion indiqué en 15.2, mais dans le sens contraire des aiguilles d'une montre.*

Sous l'application de ce couple de torsion, il ne doit pas se produire de desserrage de l'entrée taraudée sur le tube de laiton.

Toutefois, si l'entrée taraudée se desserre, la vis d'arrêt est serrée davantage en appliquant le couple de torsion minimal nécessaire pour empêcher le desserrage de l'entrée taraudée pendant cet essai, et cette valeur minimale est enregistrée.

NOTE Pour des raisons pratiques, il convient d'accroître le couple de torsion au cours de cet essai par étapes de 20 % environ.

La valeur minimale du couple de torsion appliqué est enregistrée pour les besoins de l'essai de 16.1.

NOTE Il est recommandé d'utiliser, pour les essais de 15.2 à 15.4, un appareil conforme à la figure 6.

15.5 La résistance mécanique de l'assemblage entre le fond et l'entrée taraudée est vérifiée comme indiqué à la figure 12.

Le spécimen est fixé par son entrée taraudée en position horizontale. Un mandrin fileté aux dimensions maximales admissibles de la CEI pour les culots de lampes, et dont les autres dimensions sont indiquées sur la figure 12, est vissé dans la douille. Il est ensuite chargé pendant 1 min avec une masse dont la valeur est indiquée à la figure 12. La flexion de l'extrémité du mandrin ne doit pas être supérieure à 5 mm.

Le spécimen ne doit pas être endommagé. S'il se produit une déformation permanente, le spécimen est remis à l'état initial et l'essai est répété cinq fois, à la suite de quoi le spécimen ne doit présenter aucune détérioration nuisible à son emploi normal.

Cet essai n'est pas destiné aux douilles-bougies.

--`,,```,,,,````-`-`,,`,,`,`,,`---

Copyright International Electrotechnical Commission
Provided by IHS under license with IEC
No reproduction or networking permitted without license from IHS Not for Resale

15.6 La résistance mécanique de la chemise extérieure en matière isolante, avec ou sans surface extérieure conductrice, ainsi que celle des bagues en matière isolante entre la chemise filetée et les parties extérieures des douilles métalliques est contrôlée au moyen de l'essai au marteau pendulaire spécifié dans la CEI 60068-2-75, assujetti aux détails suivants (voir 3.9 de la CEI 60068-2-75).

a) Mode de fixation:

L'échantillon doit être maintenu contre la feuille du contreplaqué du dispositif de fixation de telle façon que son axe soit horizontal et parallèle au support et que son rebord touche le contreplaqué.

NOTE Pour les douilles n'ayant pas une forme cylindrique, il est admis que la condition du parallélisme de l'axe par rapport à la feuille de contreplaqué soit obtenue par l'usage de cales en bois de pin appropriées.

b) Hauteur de chute:

La pièce de frappe doit tomber de l'une des hauteurs indiquées dans le tableau 10.

Tableau 10 – Hauteurs de chute

Matériau	Hauteur de chute mm
Parties en céramique Parties d'un autre matériau	100 ± 1 150 ± 1,5

Cependant, si les douilles en forme de bougie sont essayées sans le recouvrement décoratif, elles doivent être essayées avec une hauteur de chute de 100 mm.

c) Nombre d'impacts:

Quatre coups doivent être appliqués à des points également répartis sur la circonférence du rebord extérieur de la chemise et de la bague.

Pour les douilles en matériau isolant, la chemise extérieure doit être heurtée sur le rebord extérieur. Pour les douilles métalliques, la chemise extérieure doit être heurtée sur la bague isolante au point se trouvant entre la chemise filetée et l'extérieur.

Pour les douilles en forme de bougie, tel que cela est prescrit en b), un coup doit être appliqué en deux endroits à 90° sur la circonférence. Les coups doivent être appliqués à 5 mm du rebord extérieur de la douille.

d) Préconditionnement:

Ne s'applique pas.

e) Mesures initiales:

Ne s'applique pas.

f) Positions du spécimen et points d'impacts:

Voir c) ci-dessus.

g) Mode opératoire et contrôle fonctionnel:

L'échantillon ne doit pas être en fonctionnement lors de l'impact.

h) Critères d'acceptation ou de refus:

Après l'essai, l'échantillon ne doit présenter aucun dommage important au sens de la présente norme et particulièrement,

1) les parties actives ne doivent pas être devenues accessibles.

Les dommages causés à la douille qui ne réduisent pas les lignes de fuite ou les distances dans l'air au-dessous des valeurs spécifiées à l'article 17 et les petits éclats qui n'affectent pas défavorablement la protection contre les chocs électriques et la pénétration de l'eau ne doivent pas être pris en compte;

--`,,```,,,,````-`-`,,`,,`,`,,`---

Copyright International Electrotechnical Commission
Provided by IHS under license with IEC
No reproduction or networking permitted without license from IHS Not for Resale

2) les fissures non visibles à l'œil nu et les fissures superficielles des moulages renforcés de fibres ou de matériau similaire ne doivent pas être prises en compte.

Les fissures ou trous sur la surface extérieure d'une partie quelconque de la douille ne doivent pas être pris en compte si la douille est conforme à la présente norme, même si cette partie est omise.

i) Reprise:

Ne s'applique pas.

j) Mesures finales:

Voir h) ci-dessus.

La résistance mécanique des douilles E5 et E10 doit être contrôlée au moyen de l'essai de chute libre spécifié dans la CEI 60068-2-75.

Les douilles E5 ou E10 doivent résister, sans subir aucun dommage qui puisse affecter la sécurité, à 50 chutes de 500 mm sur une plaque en acier de 3 mm d'épaisseur dans le tonneau rotatif à 5 tours/min (ce qui équivaut à 10 chutes par minute).

NOTE Il est admis que la résistance mécanique des douilles utilisées dans les luminaires ou autres équipements soit contrôlée au moyen du marteau à ressort spécifié dans la CEI 60068-2-75. Dans la CEI 60598-1, l'énergie d'impact utilisée varie de 0,2 Nm à 0,7 Nm en fonction du matériau du composant et du type de luminaire.

15.6.1 De plus, pour les douilles équipées avec un écran enclenchable extérieur, les tests suivants sont réalisés.

Une force de traction et de poussée dans le sens de l'axe de la douille est appliquée pendant 1 min à l'écran extérieur au moyen d'une masse de 5 kg.

Après ce test, l'écran extérieur doit rester dans sa position initiale.

De plus, il ne doit pas être possible d'enlever l'écran de protection en utilisant le doigt d'épreuve appliqué dans toutes les positions possibles avec une force de 30 N.

15.7 *Pour les douilles métalliques, la résistance mécanique des parties métalliques extérieures (chemise extérieure, fond) est vérifiée au moyen de l'appareil représenté à la figure 9.*

Les différentes parties de la douille sont mises à l'essai, la douille étant assemblée. Chaque partie est soumise deux fois pendant 1 min à un effort de compression dont la valeur est indiquée dans le tableau ci-dessous et qui est appliqué sur deux diamètres perpendiculaires l'un par rapport à l'autre. L'essai n'est pas effectué sur les chemises extérieures ni sur les fonds en matière isolante ayant une surface extérieure conductrice.

Pendant et après l'essai, les déformations constatées ne doivent pas dépasser les valeurs indiquées dans le tableau 11.

Tableau 11 – Valeurs de déformation maximales

Douille	Effort	Déformation maximale	
		Pendant l'essai	Après l'essai
	N	mm	mm
E14	75	1	0,3
E27	100	2	0,3
E40	100	4	0,5

Cet essai n'est pas applicable aux douilles E5 et E10, ni aux petites douilles similaires.

Copyright International Electrotechnical Commission
Provided by IHS under license with IEC
No reproduction or networking permitted without license from IHS Not for Resale

15.8 Les entrées et les presse-étoupe doivent résister aux contraintes mécaniques survenant pendant le montage et en usage normal.

La conformité est vérifiée par l'essai suivant.

Les presse-étoupe sont munis d'une broche métallique cylindrique d'un diamètre égal au nombre entier, en millimètres, le plus proche au-dessous du diamètre intérieur de la bague d'étanchéité. Ensuite les presse-étoupe sont serrés à l'aide d'une clé appropriée avec application, pendant 1 min, d'une force de 30 N pour les presse-étoupe métalliques et de 20 N pour les presse-étoupe en matière moulée, avec un bras de levier de 25 cm.

A l'issue de l'essai, les presse-étoupe, les entrées et les enveloppes ne doivent pas présenter de détériorations.

15.9 Les douilles à embase doivent pouvoir subir, sans détérioration, leur fixation sur un support.

La conformité est vérifiée par l'essai suivant:

L'embase de la douille est fixée, au moyen de vis de 4 mm, sur une tôle d'acier rigide et plane. Deux trous taraudés, disposés à une distance égale à celle qui sépare les axes des deux trous de fixation de l'embase, sont pratiqués dans ce morceau de tôle. Les vis sont serrées progressivement, le couple maximal appliqué étant de 1,2 Nm.

L'embase de la douille doit être fixée sur une tôle d'acier rigide et plane au moyen de vis ayant les dimensions suivantes:

– *vis de 3 mm pour les douilles E10;*
– *vis de 4 mm pour les douilles autres que E10.*

Les vis doivent être serrées progressivement, le couple maximal appliqué étant de

– *0,5 Nm pour les vis de 3 mm, et*
– *1,2 Nm pour les vis de 4 mm.*

Ces prescriptions ne sont pas applicables aux douilles E5.

Dans le cas de douilles à embase spécifiquement prévues pour être incorporées, l'essai est effectué avec les moyens de fixation indiqués par le fabricant.

Après cet essai, la douille à embase ne doit présenter aucune détérioration susceptible de nuire à son emploi ultérieur.

16 Vis, parties transportant le courant et connexions

16.1 Les connexions à vis ou mécaniques dont la défaillance peut mettre en cause la sécurité de la douille doivent résister aux contraintes mécaniques survenant en usage normal.

La conformité est vérifiée par examen et de la manière suivante:

NOTE Les connexions à vis ont été déjà vérifiées partiellement par les essais de l'article 15.

Les vis et les écrous susceptibles d'être manœuvrés lors du raccordement des conducteurs aux douilles sont serrés et desserrés

– *cinq fois quand les vis s'engagent dans un écrou métallique;*
– *dix fois quand les vis s'engagent dans un écrou en matière isolante*

Copyright International Electrotechnical Commission
Provided by IHS under license with IEC
No reproduction or networking permitted without license from IHS Not for Resale

à l'aide d'un tournevis approprié en appliquant un couple de torsion suivant le tableau 12 ci-dessous, sauf pour les vis d'arrêt serrées avec un couple de torsion accru au cours de l'essai de 15.4 quand ce couple de torsion accru est appliqué. La colonne 1 s'applique aux vis sans tête qui, à l'état serré, ne font pas saillie par rapport au trou. La colonne 2 s'applique aux autres vis. Les vis s'engageant dans un écrou en matière isolante sont à chaque fois complètement retirées et engagées de nouveau.

L'essai ne doit occasionner aucune détérioration qui nuirait à l'emploi ultérieur des connexions à vis.

Tableau 12 – Valeurs de torsion

Diamètre nominal de la vis mm	**Couple de torsion** Nm	
	1	**2**
Jusqu'à 2,8 inclus	0,2	0,4
Au-dessus de 2,8 à 3,0 inclus	0,25	0,5
Au-dessus de 3,0 à 3,2 inclus	0,3	0,6
Au-dessus de 3,2 à 3,6 inclus	0,4	0,8
Au-dessus de 3,6 à 4,1 inclus	0,7	1,2
Au-dessus de 4,1 à 4,7 inclus	0,8	1,8
Au-dessus de 4,7 à 5,3 inclus	0,8	2,0
Au-dessus de 5,3 à 6,0 inclus	–	2,5
Au-dessus de 6,0 à 8,0 inclus	–	8,0
Au-dessus de 8,0 à 10,0 inclus	–	17,0
Au-dessus de 10,0 à 12,0 inclus	–	29,0
Au-dessus de 12,0 à 14,0 inclus	–	48,0
Au-dessus de 14,0 à 16,0 inclus	–	114,0

NOTE Les vis susceptibles d'être manœuvrées lors du raccordement des conducteurs aux douilles comprennent, par exemple, les vis de fixation des enveloppes lorsqu'elles doivent être desserrées pour permettre les connexions, etc. Ne sont pas compris les assemblages réalisés au moyen de filetages à tubes et les vis de fixation de douilles sur leurs supports.

La lame du tournevis doit être adaptée à la dimension de la fente de la vis à essayer. La vis ne doit pas être vissée par secousses.

16.2 Dans le cas de vis s'engageant dans un écrou en matière isolante, la longueur minimale de la partie filetée doit être au moins égale à 3 mm plus le tiers du diamètre nominal de la vis, mais il n'est pas nécessaire que cette longueur soit supérieure à 8 mm.

Une introduction correcte de la vis dans l'écrou doit être assurée.

La conformité est vérifiée par examen, par des mesures et par un essai à la main.

NOTE La prescription concernant l'introduction correcte de la vis est remplie si l'introduction en biais est évitée, par exemple au moyen d'un guidage prévu sur la partie à fixer, par un évasement de l'écrou ou par l'emploi d'une vis dont le début du filet a été enlevé.

16.3 Les connexions électriques doivent être conçues de façon que la pression de contact ne se transmette pas par l'intermédiaire de matières isolantes autres que la céramique, sauf si un retrait éventuel de la matière isolante est compensé par une élasticité suffisante des parties métalliques.

Les vis ne doivent pas être en métal mou ou susceptible de se désagréger, comme le zinc ou l'aluminium.

Copyright International Electrotechnical Commission
Provided by IHS under license with IEC
No reproduction or networking permitted without license from IHS Not for Resale

Les vis transmettant la pression de contact et les vis ayant un diamètre nominal inférieur à 3 mm susceptibles d'être manœuvrées lors du raccordement des conducteurs aux douilles doivent se visser dans des écrous métalliques ou dans un taraudage métallique; les vis de blocage font exception à cette règle.

La conformité est vérifiée par examen.

16.4 Les vis et les rivets utilisés à la fois pour des connexions électriques et mécaniques doivent être protégés contre le desserrage.

La conformité est vérifiée par examen et par un essai à la main.

NOTE 1 Des rondelles élastiques peuvent constituer une protection suffisante. Dans le cas de rivets, une tige non circulaire ou une entaille appropriée peut constituer une protection suffisante.

NOTE 2 L'utilisation de matière de remplissage qui se ramollit sous l'influence de la chaleur ne garantit un blocage satisfaisant que pour les connexions à vis qui ne sont pas soumises à des efforts de torsion en usage normal.

16.5 Les parties transportant le courant doivent être en cuivre, en un alliage contenant au moins 50 % de cuivre ou en une matière ayant des propriétés au moins égales.

Cette prescription ne s'applique pas aux vis qui ne contribuent pas essentiellement au transport du courant, telles que les vis des bornes.

La conformité est vérifiée par examen et, si nécessaire, par analyse chimique.

Les contrôles des articles 18 et 21 montreront si les parties transportant le courant sont équivalentes au cuivre que l'on peut trouver en service normal en ce qui concerne l'aptitude au transport du courant, la résistance mécanique et la résistance à la corrosion.

NOTE Il convient de prendre les mesures nécessaires pour éviter la corrosion et maintenir les propriétés mécaniques.

17 Lignes de fuite et distances dans l'air

17.1 Les lignes de fuite et les distances dans l'air ne doivent pas être inférieures aux valeurs indiquées dans le tableau 11 ci-dessous, la douille étant montée comme en usage normal et une lampe y étant introduite ou retirée.

Le contact central du culot de la lampe doit avoir un diamètre de

– 2,4 mm pour les douilles E5;
– 3,8 mm pour les douilles E10;
– 5,5 mm pour les douilles E14;
– 10,5 mm pour les douilles E27;
– 16,0 mm pour les douilles E40.

Les mouvements d'une partie quelconque à montage souple doivent être limités de façon que les lignes de fuite et les distances dans l'air ne puissent prendre des valeurs inférieures à celles qui sont prescrites.

NOTE 1 Les distances indiquées dans le tableau 13a concernent la catégorie de résistance aux chocs II, les distances indiquées dans le tableau 13b concernent la catégorie de résistance aux chocs III selon la CEI 60664-1 et les deux tableaux se réfèrent au degré de pollution 2, pour lequel normalement seule une pollution non conductrice se manifeste, qui peut être occasionnellement conductrice en cas de condensation. Pour plus d'informations sur les distances des autres catégories de résistance aux chocs ou des degrés de pollution plus élevés, il est recommandé de consulter la CEI 60664-1.

NOTE 2 L'attention est attirée sur le fait que les valeurs de lignes de fuite et distances dans l'air qui sont données dans cet article correspondent aux valeurs strictement minimales.

NOTE 3 Les tensions indiquées dans les tableaux 13a et 13b sont des tensions assignées et non des tensions d'amorçage.

Copyright International Electrotechnical Commission
Provided by IHS under license with IEC
No reproduction or networking permitted without license from IHS Not for Resale

Table 13a – Distances minimales pour les tensions sinusoïdales (50/60 Hz)
Catégorie de résistance aux chocs II

Distances mm	**Tension assignée** V			
	50	**150**	**250**	**500** [4]
1 Entre parties actives de polarité différente, et 2 Entre parties actives et parties métalliques externes non couvertes d'un matériau isolant: (cela inclut les vis des douilles à embase) - Lignes de fuite				
isolation IRC ≥ 600 [1]	0,6	0,8	1,5	3
IRC < 600 [1]	1,2	1,6	2,5	5
- Distances dans l'air [4]	0,2	0,8	1,5	3
3 Distances dans l'air pour les douilles à embase [*] - entre parties actives de polarité différente, et - entre parties actives et les limites de l'espace prévu pour les fils d'alimentation dans les douilles à embase qui ne sont pas spécifiquement destinées à être encastrées:	0,6	0,8	1,5	3
NOTE Il est admis que les valeurs des lignes de fuite et distances dans l'air soient déterminées par interpolation linéaire des valeurs du tableau pour les valeurs intermédiaires des tensions assignées. Aucune valeur n'est spécifiée pour les tensions assignées inférieures à 25 V car l'essai de tension de 14.4 est considéré comme suffisant.				
*) Ces valeurs tiennent compte des irrégularités éventuelles de la surface de montage.				

Table 13b – Distances minimales pour les tensions sinusoïdales (50/60 Hz)
Catégorie de résistance aux chocs III

Distances mm	**Tension assignée** V			
	50	**150**	**250**	**500** [4]
1 Lignes de fuite et distances dans l'air entre les parties actives de polarité différente	0,6	0,8	1,5	3
2 Entre parties actives et parties métalliques externes non couvertes d'un matériau isolant : (cela inclut les vis des douilles à embase) - Lignes de fuite				
isolation IRC ≥ 600 [1]	0,6	1.5	3	4
IRC < 600 [1]	1,2	1,6	3	5
- Distances dans l'air [4]	0,2	1,5	3	4
3 Distances dans l'air pour les douilles à embase [*] - entre parties actives de polarité différente, et - entre parties actives et les limites de l'espace prévu pour les fils d'alimentation dans les douilles à embases qui ne sont pas spécifiquement destinées à être encastrées :	0,6	1,5	3	4
NOTE Il est admis que les valeurs des lignes de fuite et distances dans l'air soient déterminées par interpolation linéaire des valeurs du tableau pour les valeurs intermédiaires des tensions assignées. Aucune valeur n'est spécifiée pour les tensions assignées inférieures à 25 V car l'essai de tension de 14.4 est considéré comme suffisant.				
*) Ces valeurs tiennent compte des irrégularités éventuelles de la surface de montage.				

--`,,```,,,,````-`-`,,`,,`,`,,`---
Copyright International Electrotechnical Commission
Provided by IHS under license with IEC
No reproduction or networking permitted without license from IHS Not for Resale

NOTE Des renseignements sur les valeurs normalisées attribuées aux types spécifiques de douilles sont donnés à l'article 5.

1) IRC (Indice de Résistance au Cheminement) selon la CEI 60112.

2) Dans le cas de lignes de fuite vers des parties non alimentées ou non prévues pour être mises à la terre, où aucun cheminement ne peut se produire, les valeurs spécifiées pour les matériaux à IRC ≥600 s'appliquent à tous les matériaux (quel que soit l'IRC réel).

Pour les lignes de fuite soumises à des tensions de fonctionnement de durée inférieure à 60 s, les valeurs spécifiées pour les matériaux à IRC ≥600 s'appliquent à tous les matériaux.

3) Pour les lignes de fuite non sujettes à contamination par la poussière ou l'humidité, les valeurs spécifiées pour les matériaux d'IRC ≥600 s'appliquent (quel que soit l'IRC réel).

4) La distance dans l'air entre les parties actives et la chemise filetée non active dans une douille vide (lampe dévissée) ne doit pas être inférieure à 2 mm.

NOTE Les dispositifs de blocage métalliques (voir 9.3) destinés à l'assemblage de la chemise extérieure et la calotte sont traités comme suit:

– si le dispositif de blocage fait partie du contact central, les distances dans l'air du point 1) s'appliquent;

– si le dispositif de blocage fait partie du ou des contacts latéraux, le point 4) s'applique;

– si le dispositif de blocage est une partie séparée, il ne doit être pris en compte que dans la mesure où il raccourcit une autre distance dont le respect est exigé.

Tableau 14 – Distances minimales pour les impulsions de tension non sinusoïdales

Impulsion de tension assignée (crête kV)	2	2,5	3	4	5	6	8
Distances dans l'air minimales (mm)	1	1,5	2	3	4	5,5	8

Pour les distances dans l'air soumises à la fois à des tensions sinusoïdales et à des impulsions de tension non sinusoïdales, la distance minimale requise ne doit pas être inférieure à la plus élevée des valeurs dans les deux tableaux.

Les lignes de fuite ne doivent pas être inférieures à la distance minimale dans l'air exigée.

Les lignes de fuite et les distances dans l'air minimales entre les parties actives de polarités différentes doivent être réduites à 1 mm pour les douilles E5 et à 2 mm (pour IRC <600) pour les douilles E10 destinées à être utilisées avec des lampes connectées en série (25 V de tension assignée maximale pour les douilles E5 et 60 V pour les douilles E10).

La conformité est vérifiée par des mesures, la douille étant successivement équipée et non équipée de conducteurs d'alimentation de la plus forte section prescrite en 10.1.

17.2 La matière de remplissage ne doit pas dépasser le bord des cavités.

La conformité est vérifiée par examen.

18 Fonctionnement normal

En usage normal, il ne doit se produire ni usure excessive ni aucun autre dommage.

L'isolation et la protection contre un contact accidentel ne doivent pas être affectées de façon notable. Les revêtements intérieurs, les cloisons et pièces analogues doivent avoir une résistance mécanique appropriée et être fixés de façon sûre.

Copyright International Electrotechnical Commission
Provided by IHS under license with IEC
No reproduction or networking permitted without license from IHS Not for Resale

Les échauffements et les vibrations qui peuvent survenir en usage normal ne doivent pas provoquer le desserrage des connexions électriques.

La conformité est vérifiée par l'essai suivant.

Le spécimen doit être placé dans un appareil d'essai tel que celui indiqué à la figure 4. Un culot d'essai correspondant doit être, comme indiqué à la figure 5, vissé et dévissé 100 fois à une cadence d'environ 15 fois par minute.

La douille doit être fixée par l'entrée taraudée, le fond ou l'embase, selon le type de douille durant la moitié du nombre des opérations, et par la chemise extérieure pendant l'autre moitié.

Le culot d'essai est serré sous un couple de torsion de

– *0,4 Nm pour les douilles-bougies E14;*
– *1 Nm pour les douilles E14;*
– *1,5 Nm pour les douilles E27;*
– *3 Nm pour les douilles E40.*

A l'issue de l'essai, le spécimen ne doit pas présenter

– *d'usure gênant son emploi;*
– *d'endommagement mettant en cause la protection contre les chocs électriques;*
– *de desserrage des contacts électriques;*
– *de desserrage de l'assemblage entre la chemise et le fond;*
– *de desserrage de la vis de blocage de l'entrée taraudée.*

En outre, le spécimen doit satisfaire aux prescriptions de 8.2 et doit résister à l'essai diélectrique selon 14.4, la tension d'essai étant réduite de 500 V dans chaque cas.

NOTE L'épreuve hygroscopique, selon l'article 14, n'est pas reprise avant l'essai diélectrique.

Ces prescriptions ne sont pas applicables aux douilles E5 et E10.

19 Généralités sur la résistance à la chaleur

19.1 Les douilles doivent être suffisamment résistantes à la chaleur.

La conformité est vérifiée par les essais de 19.2 à 19.4.

19.2

– *Pour les douilles E27*

La douille est d'abord contrôlée au moyen des calibres conformes à l'édition en cours des feuilles de norme 7006-22C et 7006-22D de la CEI 60061-3.

Après cela, un culot d'essai en acier massif (de préférence en acier inox), conforme à la figure 14, est vissé dans la douille montée comme pour l'emploi prévu, avec un couple de torsion de 1,5 Nm. La douille portant le culot d'essai est ensuite placée en position verticale, douille en haut (car le poids du culot d'essai ne doit pas porter sur la douille) dans une étuve réglée à une température d'environ 85 °C.

Cette température est portée à 175 °C en 1 h ± 15 min. Pour les douilles intégrées au luminaire, cette température est remplacée par celle mesurée selon les conditions opératoires de 12.4.2 de la CEI 60598-1, plus 10 K, avec une tolérance de ±5 °C.

Copyright International Electrotechnical Commission
Provided by IHS under license with IEC
No reproduction or networking permitted without license from IHS Not for Resale

Cette température étant atteinte et maintenue, la douille est mise sous tension de manière à être parcourue pendant 48 h par un courant égal au courant assigné de la douille.

Après cette période, la douille est retirée de l'étuve et laissée à refroidir pendant 24 h sans le culot d'essai.

Les contrôles au moyen des calibres 7006-22C et 7006-22D sont alors répétés.

La douille doit satisfaire de nouveau à ces calibres.

– *Pour les douilles E14*

Un culot d'essai B en acier massif (de préférence en acier inox) conforme à la figure 13 est vissé dans douille-bougie E14 montée comme pour l'emploi prévu, avec un couple de torsion de 0,4 Nm et dans toutes les autres douilles E14 avec un couple de torsion de 1 Nm. La douille portant le culot d'essai B est ensuite placée, en position verticale, douille en haut (car le poids du culot d'essai ne doit pas porter sur la douille), dans une étuve réglée à une température d'environ 70 °C. Cette température est portée à 145 °C en 1 h ± 15 min. Pour les douilles intégrées au luminaire, cette température est remplacée par celle mesurée selon les conditions opératoires de 12.4.2 de la CEI 60598-1, plus 10 K, avec une tolérance de ±5 °C.

Cette température étant atteinte et maintenue, la douille est mise sous tension de manière à être parcourue pendant 48 h par un courant égal au courant assigné de la douille.

Après cette période, la douille est retirée de l'étuve et laissée à refroidir pendant 24 h sans le culot d'essai.

Un culot d'essai A en laiton massif conforme à la figure 13 est ensuite vissé dans la douille avec le même couple de torsion et puis dévissé. Cette séquence d'opérations est effectuée 10 fois, puis la résistance de contact entre les bornes de la douille est mesurée.

Cette mesure est effectuée, la douille étant montée dans un circuit alternatif alimenté sous une tension non supérieure à 6 V et débitant un courant égal au courant assigné de la douille; la résistance de contact des douilles à interrupteur est négligée. La résistance de contact mesurée ne doit pas être supérieure à 0,02 Ω.

NOTE Le culot d'essai A est soigneusement nettoyé et poli avant d'être introduit dans la douille en vue de la mesure de la résistance de contact.

– *Pour les douilles E-27 et E14*

Les douilles à marquage T doivent être contrôlées à la température marquée plus 10 °C.

Les douilles prévues pour l'utilisation dans les réfrigérateurs et les congélateurs d'aliments doivent être contrôlées à la valeur supérieure de la température de fonctionnement assignée plus 10 °C.

NOTE La valeur de 10 °C est à l'étude et est temporairement alignée sur les prescriptions actuelles des douilles E27.

Ces prescriptions ne s'appliquent pas aux douilles E5, E10 et E40.

19.3 Les contacts et les autres parties de la douille transportant le courant doivent être construits de façon qu'il ne se produise pas d'échauffement excessif.

La conformité est vérifiée par l'essai suivant qui est effectué immédiatement après l'essai de 19.2 sur la douille aux bornes de laquelle sont montés des conducteurs de la plus forte section conformément à 10.1.

Les vis des bornes sont serrées sous un couple de torsion égal aux deux tiers du couple de torsion prescrit en 16.1; la douille est placée l'ouverture en bas et alimentée pendant 1 h par un courant égal à 1,25 fois son courant assigné.

Copyright International Electrotechnical Commission
Provided by IHS under license with IEC
No reproduction or networking permitted without license from IHS Not for Resale

L'échauffement des bornes ne doit pas dépasser 45 K.

Cette température est déterminée au moyen de témoins-fusibles ou de thermocouples, mais pas au moyen de thermomètres.

Pour cet essai, on utilise un culot d'essai spécial, représenté à la figure 11.

Après l'essai, on vérifie, comme il est prescrit en 10.4, que les conducteurs ne sont pas endommagés.

NOTE De petites boulettes de cire d'abeille (diamètre 3 mm, température de fusion 65 °C) peuvent être utilisées comme témoins-fusibles, à condition que la température ambiante soit égale à 20 °C.

Ces prescriptions ne sont pas applicables aux douilles E5 et E10 pour une tension assignée inférieure ou égale à 60 V.

19.4 La résistance à la chaleur est ensuite vérifiée dans une étuve à la température indiquée dans le tableau 15.

Tableau 15 – Températures dans l'étuve

Douille	**Température** °C
E10 générale	75
E5 et E10 partie intégrante d'un luminaire*	75 ou température mesurée + 15 (prendre la valeur la plus élevée)
E14	170
E27	200
E40	260
* Pour les douilles E5, E10 et autres douilles de petit format qui font partie intégrante d'un luminaire, telles que les guirlandes d'illumination des arbres de Noël, la température est mesurée dans le luminaire sur le culot à une distance de 2 mm de la jonction du verre de la lampe avec le culot.	

Les douilles à marquage «T» sont mises à l'essai sous la température marquée, majorée de 35 K.

Les douilles destinées à être utilisées dans des réfrigérateurs et des congélateurs doivent être essayées

a) à la température nominale minimale, et

b) à la température nominale de fonctionnement majorée de 35 K.

Dans la situation a), la durée de l'essai doit être réduite à 16 h.

Immédiatement après cet essai, la douille doit être soumise à nouveau à l'essai de 15.6.

Un culot d'essai en acier massif (de préférence inoxydable), conforme aux figures 13 (culot d'essai B), 14 ou 15, est vissé à fond dans la douille. La douille portant le culot d'essai est ensuite placée en position verticale, douille en haut (car le poids du culot ne doit pas porter sur la douille), dans une étuve où règne une température qui est environ la moitié de la valeur prescrite dans le tableau. On augmente alors la température jusqu'à la valeur prescrite en 1 h ± 15 min. Ensuite, l'essai est poursuivi pendant 168 h sans interruption.

La température d'essai est maintenue avec une tolérance de ±5 K.

Au cours de l'essai, les douilles ne doivent subir aucune modification affectant leur emploi ultérieur, en particulier

Copyright International Electrotechnical Commission
Provided by IHS under license with IEC
No reproduction or networking permitted without license from IHS Not for Resale

– *la diminution de la protection contre les chocs électriques;*
– *un desserrage des contacts électriques;*
– *des fissures, des boursouflures ou des retraits;*
– *un écoulement de la matière de remplissage.*

Le culot d'essai est enlevé de la douille après son refroidissement à une température voisine de la température ambiante.

A l'issue de l'essai, on vérifie que les filets Edison ne sont pas déformés. Cet essai est effectué à l'aide des calibres «Entre» suivant l'édition en vigueur des feuilles de normes 7006-25 ou 7006-25A de la CEI 60061-3, selon le cas.

En outre, la douille doit satisfaire aux essais de résistance mécanique spécifiés en 15.2 et 15.6, le couple de torsion à appliquer étant cependant réduit à 50 % de la valeur originale et la hauteur de chute étant réduite à 5 cm.

La matière de remplissage ne doit pas couler au point de rendre apparentes les parties actives; un simple déplacement de la matière de remplissage n'est cependant pas retenu.

Ce contrôle n'est pas exécuté sur les douilles intégrées.

20 Résistance à la chaleur, au feu et aux courants de cheminement

20.1 Les parties maintenant les contacts et les parties extérieures des douilles en matière isolante et celles ayant une surface extérieure conductrice doivent résister à la chaleur.

Pour les matières autres que la céramique, la conformité est vérifiée par un essai à la bille au moyen de l'appareil représenté à la figure 10.

Tous les essais requis par l'article 20 de cette norme ne sont pas réalisés sur les douilles qui sont intégrées au luminaire, des essais similaires étant requis dans la section 13 de la CEI 60598-1. Toutefois les conditions opératoires de ces essais tiendront compte de celles spécifiques aux douilles et qui sont définies à l'article 20 de cette norme.

Pour les douilles E5 et E10, seules les parties maintenant les contacts sont soumises à l'essai à la bille.

La surface de la partie soumise à l'essai est disposée horizontalement et une bille d'acier de 5 mm de diamètre y est pressée contre la surface avec une force de 20 N.

L'essai est effectué dans une étuve à la température indiquée en 19.4, sauf pour les douilles E5 et E10, où la température est de 125 °C.

La charge d'essai et le support sont placés dans l'étuve pendant un temps suffisant pour être stabilisés à la température d'essai avant le début de l'essai.

Avant que la masse d'essai soit appliquée, la partie à tester est placée dans l'étuve pendant une période de 1 h.

Si la surface essayée fléchit, l'aire d'appui de la bille est soutenue. A cette fin et si l'essai ne peut être effectué sur la totalité du spécimen, on peut en découper une partie convenable.

Le spécimen doit avoir une épaisseur minimale de 2,5 mm mais si cette épaisseur n'est pas atteinte, alors deux parties ou même plusieurs sont superposées.

Copyright International Electrotechnical Commission
Provided by IHS under license with IEC
No reproduction or networking permitted without license from IHS Not for Resale

Après 1 h, on retire la bille du spécimen qui est alors immergé, dans les 10 s qui suivent, dans de l'eau froide pour le refroidir approximativement jusqu'à la température ambiante. Le diamètre de l'empreinte de la bille est mesuré et ne doit pas être supérieur à 2 mm.

NOTE S'il s'agit de surfaces courbes, telles que des chemises des douilles, et si l'empreinte est elliptique, on en mesurera le petit axe.

En cas de doute, la profondeur de l'impression est mesurée et le diamètre ø calculé en utilisant la formule: $ø = 2\sqrt{p\,(5-p)}$, dans laquelle p = profondeur de l'impression.

20.2 Les parties extérieures en matière isolante (chemise extérieure, chemise filetée, fond ou embase), qui assurent la protection contre les chocs électriques, de même que les parties en matière isolante (ensemble borne/contact) maintenant les parties actives ou les parties TBT en position, doivent résister aux flammes et à l'inflammation.

Pour les matières autres que la céramique, la conformité est vérifiée par l'essai de 20.3 ou de 20.4.

Les chemises filetées qui ne sont actives que lorsqu'une lampe est vissée dans la douille ne sont pas considérées comme des parties actives en ce qui concerne cette prescription.

La matière isolante qui maintient les chemises de ce type en position est, par conséquent, vérifiée par l'essai de 20.3.

20.3 Les parties extérieures en matière isolante qui assurent la protection contre les chocs électriques, y compris celles dont la partie externe est conductrice, ainsi que les parties en matériau isolant maintenant les parties TBT en position sont soumises à l'essai au fil incandescent selon la CEI 60695-2-11, en tenant compte des dispositions suivantes.

– *Le spécimen est une douille complète. Il peut être nécessaire d'enlever certaines parties de la douille pour pouvoir effectuer l'essai; il convient cependant de veiller à ce que les conditions d'essai ne soient pas sensiblement différentes des conditions normales d'usage.*

– *Le spécimen est fixé au chariot et pressé contre l'extrémité du fil incandescent avec une force de 1 N, au centre de la partie en essai et de préférence à au moins 15 mm de son bord supérieur. La pénétration du fil incandescent dans le spécimen est limitée mécaniquement à 7 mm.*

Si le spécimen est trop petit pour permettre l'exécution de l'essai selon les prescriptions précédentes, l'essai est effectué sur un spécimen séparé du même matériau, constituant un carré de 30 mm × 30 mm et d'une épaisseur égale à l'épaisseur minimale du spécimen.

– *La température de l'extrémité du fil incandescent est de 650 °C.*

Après 30 s, le spécimen est retiré jusqu'à l'interruption du contact avec l'extrémité du fil incandescent. La température et le courant de chauffage du fil incandescent sont constants pendant 1 min avant le début de l'essai. Il convient de veiller à ce que le rayonnement thermique n'affecte pas le spécimen pendant cette période. La température de l'extrémité du fil incandescent est mesurée au moyen d'un thermocouple de fil fin gainé, constitué et calibré suivant la description de la CEI 60695-2-11.

– *Toute flamme ou incandescence du spécimen doit disparaître dans les 30 s suivant le retrait du fil incandescent, et aucune goutte enflammée ne doit mettre le feu à un morceau de papier de soie comme spécifié en 4.187 de l'ISO 4046-4, étalé horizontalement à 200 mm ± 5 mm sous le spécimen.*

20.4 Les parties en matière isolante qui maintiennent les parties actives ou les contacts de lampes TBT en position sont soumises à l'essai au brûleur aiguille selon la CEI 60695-11-5, en tenant compte des dispositions suivantes.

Copyright International Electrotechnical Commission
Provided by IHS under license with IEC
No reproduction or networking permitted without license from IHS Not for Resale

– *Le spécimen est une douille complète. Il peut être nécessaire d'enlever certaines parties de la douille pour pouvoir effectuer l'essai (par exemple les contacts, qui pourraient, autrement, masquer la zone soumise à l'essai); il convient cependant de veiller à ce que les conditions d'essai ne soient pas sensiblement différentes des conditions normales d'usage.*

– *La flamme d'essai est appliquée au centre de la surface en essai.*

– *La durée de l'application est de 10 s.*

– *Toute flamme auto-entretenue doit s'éteindre dans les 30 s suivant le retrait de la flamme d'essai et aucune goutte enflammée ne doit mettre le feu à un morceau de papier de soie étalé horizontalement à 200 mm ± 5 mm sous le spécimen.*

NOTE Pour des renseignements complémentaires, voir la feuille explicative, figure 17.

20.5 Dans le cas des douilles protégées contre les chutes d'eau verticales, les parties en matière isolante maintenant des parties actives ou des parties TBT en position, doivent présenter une résistance adéquate au cheminement.

Pour les matériaux autres que les céramiques, le contrôle s'effectue par l'essai de résistance au cheminement selon la CEI 60112 en tenant compte des dispositions suivantes.

– *Si le spécimen ne comporte pas de surface plane d'au moins 15 mm × 15 mm, l'essai peut être effectué sur une surface plane de dimensions réduites, pourvu que des gouttes de liquide ne s'écoulent pas du spécimen pendant l'essai.*

  Aucun moyen artificiel ne doit cependant être utilisé pour retenir le liquide sur la surface. En cas de doute, l'essai peut être effectué sur une plaquette du même matériau ayant les dimensions requises et fabriquée selon le même procédé.

– *Si l'épaisseur du spécimen est inférieure à 3 mm, deux spécimens ou plus, si nécessaire, seront empilés de façon à obtenir une épaisseur d'au moins 3 mm.*

– *L'essai doit être effectué en trois points du spécimen, ou sur trois spécimens.*

– *Les électrodes doivent être en platine, et la solution d'essai A spécifiée en 7.3 de la CEI 60112 doit être utilisée.*

– *Pour les douilles protégées contre les chutes d'eau verticales, le spécimen doit résister sans défaillance à 50 gouttes de solution sous une tension d'essai d'IRC 175.*

– *Il y a défaillance si un courant égal ou supérieur à 0,5 A circule pendant au moins 2 s le long d'un trajet conducteur formé à la surface du spécimen entre les électrodes et déclenche ainsi le relais de surintensité, ou si le spécimen brûle sans déclencher le relais de surintensité.*

– *L'article 9 de la CEI 60112, relatif à la détermination de l'érosion, n'est pas applicable.*

21 Protection contre les contraintes résiduelles excessives (fissurations intercristallines) et contre la rouille

21.1 Les contacts et autres parties en laminé de cuivre ou d'alliage de cuivre dont la défaillance pourrait mettre en cause la sécurité de la douille ne doivent pas subir de dommage du fait de contraintes excessives.

La conformité est vérifiée par l'essai suivant.

La surface des spécimens est soigneusement nettoyée; le vernis est enlevé à l'aide d'acétone, la graisse et les empreintes digitales étant enlevées au moyen d'essence ou d'un produit similaire.

Copyright International Electrotechnical Commission
Provided by IHS under license with IEC
No reproduction or networking permitted without license from IHS Not for Resale

Les spécimens sont laissés pendant 24 h dans une enceinte d'essai dont le fond est recouvert d'une solution de chlorure d'ammonium de pH égal à 10 (voir annexe A pour ce qui concerne l'enceinte d'essai, la solution d'essai et la méthode d'essai).

Après ce traitement, les spécimens sont lavés à l'eau courante; 24 h plus tard, les échantillons ne doivent pas présenter de fissures lorsqu'ils sont examinés avec un grossissement de 8 ×.

Les fissures survenues à des endroits limités sur la chemise extérieure d'une douille métallique, à proximité de l'endroit de fixation de la bague isolante, ne doivent pas être retenues.

NOTE Afin de ne pas influencer les résultats de l'essai, il convient de manipuler les spécimens avec précaution.

21.2 Les parties en matière ferreuse dont l'oxydation pourrait entraîner une diminution de la sécurité de la douille doivent être protégées convenablement contre la rouille.

La conformité est vérifiée par l'essai suivant.

Les parties à essayer sont dégraissées par immersion pendant 10 min dans un liquide dégraissant. Puis elles sont plongées pendant 10 min dans une solution aqueuse à 10 % de chlorure d'ammonium maintenue à une température de 20 °C ± 5 °C.

On les suspend alors pendant 10 min, sans les sécher, mais après en avoir secoué les gouttes, dans une enceinte à atmosphère saturée d'humidité à une température de 20 °C ± 5 °C.

Après avoir été séchées pendant 10 min dans une étuve, à une température de 100 °C ± 5 °C, toute trace de rouille sur les bords aigus et tout film jaunâtre étant éliminés par frottement, les parties ne doivent montrer sur leurs surfaces aucun signe de rouille.

Pour les petits ressorts hélicoïdaux et organes analogues, et pour les parties en matières ferreuses exposées à l'abrasion, une couche de graisse peut constituer une protection suffisante contre la rouille.

De telles parties ne sont pas soumises à l'essai.

Copyright International Electrotechnical Commission
Provided by IHS under license with IEC
No reproduction or networking permitted without license from IHS Not for Resale

Annexe A
(normative)

Essai de fissuration intercristalline et de corrosion

NOTE Dans l'intérêt de la protection environnementale, les prescriptions suivantes relatives à la solution d'essai, à son volume et au volume du récipient peuvent être modifiées à la discrétion du laboratoire d'essai.

Dans ce cas, il convient que le récipient d'essai contienne un volume entre 500 et 1 000 fois supérieur au volume de l'échantillon et il y a lieu que le volume de la solution d'essai soit tel que le ratio du volume du récipient au volume de la solution se trouve entre 20:1 et 10:1. Toutefois, en cas de doute, les conditions d'essai de l'article A.1 s'appliquent.

A.1 Enceinte d'essai

Des récipients en verre pouvant être bouchés doivent être utilisés pour l'essai. Ces récipients peuvent être, par exemple, des dessiccateurs ou de simples cuvettes à bord rodé et couvercle. Le volume des récipients doit être d'au moins 10 l.

Un certain rapport entre le volume de l'espace d'essai et le volume de la solution d'essai doit être respecté (de 20:1 à 10:1).

A.2 Solution d'essai

Préparation de 1 l de solution:

Dissoudre 107 g de chlorure d'ammonium (NH_4Cl catégorie réactif) dans environ 0,75 l d'eau distillée ou complètement déminéralisée, et ajouter autant de solution d'hydroxyde de sodium à 30 % (préparée à partir de NaOH, catégorie réactif, et d'eau distillée ou complètement déminéralisée) qu'il est nécessaire pour atteindre le pH 10 à 22 °C. Pour les autres températures, régler cette solution aux valeurs de pH correspondantes indiquées dans le tableau A.1.

Tableau A.1 – Réglage du pH

Température °C	**Solution d'essai** pH
22 ± 1	10,0 ± 0,1
25 ± 1	9,9 ± 0,1
27 ± 1	9,8 ± 0,1
30 ± 1	9,7 ± 0,1

Après réglage du pH, ajuster à 1 l avec de l'eau distillée ou complètement déminéralisée. Cela ne modifie plus le pH.

Maintenir la température constante à ±1 °C en toute circonstance durant le réglage du pH. Exécuter les mesures de pH en utilisant un instrument permettant d'effectuer l'ajustement à ±0,02 près.

Les solutions d'essai peuvent être utilisées sur une période prolongée, mais la valeur du pH, qui représente une mesure de la concentration de l'ammoniac dans l'atmosphère de la vapeur, doit être vérifiée au moins toutes les trois semaines et réglée si nécessaire.

Copyright International Electrotechnical Commission
Provided by IHS under license with IEC
No reproduction or networking permitted without license from IHS Not for Resale

A.3 Méthode d'essai

Introduire, de préférence suspendus, les spécimens dans l'armoire d'essai d'une manière telle que la vapeur d'ammoniac puisse agir sans être gênée. Les spécimens ne doivent pas tremper dans la solution d'essai, ni entrer en contact l'un avec l'autre. Les supports ou dispositifs de suspension doivent être faits de matériaux non susceptibles d'être attaqués par l'ammoniac, le verre ou la porcelaine, par exemple.

L'essai doit être exécuté à une température constante de (30 ± 1) °C pour exclure la formation d'eau condensée visible, causée par les fluctuations de température, ce qui pourrait fausser très sérieusement les résultats d'essai.

L'armoire contenant la solution d'essai doit être amenée, avant l'essai, à la température de (30 ± 1) °C. Elle doit ensuite être garnie aussi rapidement que possible des spécimens préalablement chauffés à 30 °C et fermée.

L'instant de la fermeture doit être considéré comme celui du début de l'essai.

Copyright International Electrotechnical Commission
Provided by IHS under license with IEC
No reproduction or networking permitted without license from IHS Not for Resale

Annexe B
(informative)

Lignes directrices pour le choix des prescriptions de la CEI 61058-1 applicable aux interrupteurs de douilles (voir 13.2)

Les articles et paragraphes mentionnés dans la présente annexe se réfèrent à la CEI 61058-1.

6 Caractéristiques assignées

Les paragraphes 6.1 et 6.3 sont applicables avec les limitations suivantes:

6.1 La tension assignée maximale est 250 V.

6.3 Le courant assigné maximal est 2 A.

7.1 Classification des interrupteurs

7.1.1 Selon la nature de l'alimentation

Seul 7.1.1.1 est applicable.

7.1.2 Selon le type de charge à commander par chaque circuit de l'interrupteur

Seul 7.1.2.4, 7.1.2.7 et 7.1.2.8 sont applicables.

7.1.3 Selon la température ambiante

Seul 7.1.3.2 est applicable.

7.1.4 Selon le nombre de cycles de fonctionnement

Seul 7.1.4.3 est applicable.

Pour les douilles à interrupteurs destinées à être utilisées dans les réfrigérateurs ou les congélateurs, le paragraphe 7.1.4.2 s'applique si l'interrupteur est actionné par la porte du réfrigérateur ou du congélateur.

7.1.9 Selon la catégorie d'application pour la résistance à la chaleur et au feu

Seul 7.1.9.1 est applicable.

8 Marquage et documentation

La CEI 61058-1 n'est pas applicable; le paragraphe 13.3 de la CEI 60238 s'applique.

16 Echauffements

16.1 Prescriptions générales

Les interrupteurs des douilles destinées à être utilisées dans les réfrigérateurs ou les congélateurs sont testés à la température de fonctionnement assignée.

Copyright International Electrotechnical Commission
Provided by IHS under license with IEC
No reproduction or networking permitted without license from IHS Not for Resale

20.2 Lignes de fuite

Le groupe de matériau IIIb n'est pas utilisable.

Pour les douilles à interrupteurs destinées à être utilisées dans les réfrigérateurs ou les congélateurs la note 5 est applicable.

--`,,```,,,,````-`-`,,`,,`,`,,`---

Copyright International Electrotechnical Commission
Provided by IHS under license with IEC
No reproduction or networking permitted without license from IHS Not for Resale

Annexe C
(informative)

Guide des prescriptions spécifiques des normes appareils – Appareils électrodomestiques et similaires

NOTE Cette norme est basée sur les prescriptions des normes de la série CEI 60598, relative aux luminaires. Dans le cas d'une application à d'autres appareils (appareils électrodomestiques, par exemple), il est recommandé de respecter les prescriptions qui s'appliquent aux appareils concernés.

C.1 Liste des normes correspondantes

La liste suivante comporte les références des normes relatives aux appareils auxquels les douilles couvertes par la présente norme peuvent être intégrées, comme l'expérience a permis de le démontrer. Cette liste est une sélection des normes actuelles et ne prétend pas être exhaustive.

Publication	Titre
CEI 60335-1	Appareils électrodomestiques et analogues – Sécurité – Partie 1:Prescriptions générales
CEI 60335-2-6	Appareils électrodomestiques et analogues – Sécurité – Partie 2-6: Règles particulières pour les cuisinières, les tables de cuisson, les fours et appareils fixes analogues
CEI 60335-2-9	Appareils électrodomestiques et analogues – Sécurité – Partie 2-9: Règles particulières pour les grils, les grille-pain et appareils de cuisson mobiles analogues
CEI 60335-2-11	Appareils électrodomestiques et analogues – Sécurité – Partie 2-11 Règles particulières pour les sèche-linge à tambour
CEI 60335-2-24	Appareils électrodomestiques et analogues – Sécurité – Partie 2-24: Règles particulières pour les appareils de réfrigération, les appareils de glaces à la crème et les fabriques de glace
CEI 60335-2-25	Appareils électrodomestiques et analogues – Sécurité – – Partie 2-25 : Règles particulières pour les fours à micro-ondes, y compris les fours à micro-ondes combinés
CEI 60335-2-27	Appareils électrodomestiques et analogues – Sécurité – Partie 2-27: Règles particulières pour les appareils d'exposition de la peau aux rayonnements ultraviolets et infrarouges
CEI 60335-2-31	Appareils électrodomestiques et analogues – Sécurité – Partie 2-31: Règles particulières pour les hottes de cuisine
CEI 60335-2-36	Appareils électrodomestiques et analogues – Sécurité – Partie 2-36: Règles particulières pour les cuisinières, les fours, les tables de cuisson et les foyers de cuisson électriques à usage collectif
CEI 60335-2-42	Appareils électrodomestiques et analogues – Sécurité – Partie 2-42: Règles particulières pour les fours électriques à convection forcée, les cuiseurs à vapeur électriques et les fours combinés vapeur-convection électriques à usage collectif
CEI 60335-2-43	Appareils électrodomestiques et analogues – Sécurité – Partie 2-43: Règles particulières pour les appareils de séchage du linge et les sèche-serviettes
CEI 60335-2-49	Appareils électrodomestiques et analogues – Sécurité – Partie 2-49: Règles particulières pour les armoires chauffantes électriques à usage collectif
CEI 60335-2-59	Appareils électrodomestiques et analogues – Sécurité – Partie 2-59: Règles particulières pour les appareils destructeurs d'insectes
CEI 60335-2-99	Appareils électrodomestiques et analogues – Sécurité – Partie 2-99: Règles particulières pour les hottes de cuisine électriques à usage commercial

Copyright International Electrotechnical Commission
Provided by IHS under license with IEC
No reproduction or networking permitted without license from IHS Not for Resale

C.2 Références des prescriptions spécifiques

CEI 60335-1:

Article 8 – Protection contre l'accès aux parties actives

Article 11 – Echauffements

Tableau 3 – Echauffements normaux maximaux

Article 24 – Composants

Les paragraphes 24.1, 24.1.3 et 24.1.6 s'appliquent

Article 29 – Distances dans l'air, lignes de fuite et isolation solide

Les prescriptions concernant la résistance aux courants de cheminement sont données en 29.2.

Les prescriptions concernant l'épaisseur de l'isolation solide sont données en 29.3.

Article 30 – Résistance à la chaleur et au feu

Annexe E (normative) – Essai au brûleur-aiguille

Annexe H (normative) – Interrupteurs

Annexe N (normative) – Essai de tenue au cheminement

Annexe O (informative) – Sélection et séquence des essais de l'article 30

CEI 60335-2-24: Règles particulières pour les appareils de réfrigération, les appareils de glaces à la crème glacée et les fabriques de glace:

Article 7 – Marquage et indications

Il n'y a pas d'exigences de marquage particulières pour les douilles dans l'article 7 de la CEI 60335-2-24. Cependant, la prescription suivante est considérée comme essentielle: Dans le cas de douilles destinées à être utilisées dans les compartiments réfrigérés des réfrigérateurs et des congélateurs, la température assignée minimale à laquelle la douille peur être soumise doit être marquée sur la douille (–30 °C par exemple).

Article 8 – Protection contre l'accès aux parties actives

Article 24 – Composants

Les règles particulières pour les interrupteurs de portes sont données en 24.1.3

Article 29 –Distances dans l'air, lignes de fuite et isolation solide

Les prescriptions concernant la résistance aux courants de cheminement sont données en 29.2:

Pour les douilles destinées à être utilisées dans les compartiments réfrigérés des réfrigérateurs et des congélateurs, l'échantillon doit supporter 50 gouttes sans présenter de défaut à une tension de 250 IRC.

Copyright International Electrotechnical Commission
Provided by IHS under license with IEC
No reproduction or networking permitted without license from IHS Not for Resale

Filetage métrique ISO

h = 0,866 03 s
h/4 = 0,216 51 s
h/8 = 0,108 25 s
t0 = 5/8h = 0,541 27 s

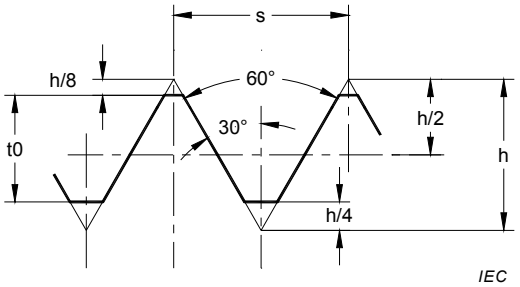

IEC 1230/04

Profil de base*

* Le profil de base est le profil auquel se rapportent les écarts qui déterminent les dimensions limites du filetage extérieur et du filetage intérieur.

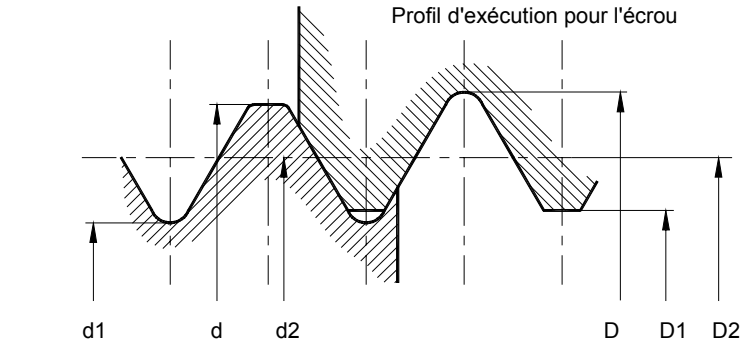

Profil d'exécution pour la vis

IEC 1231/04

Dimensions en millimètres

Désignation	s	Vis					Ecrou				
		d		d2		d1	D	D2		D1	
		Max.	Min.	Max.	Min.	Max.	Min.	Max.	Min.	Max.	Min.
M8×1	1	8,000	7,800	7,350	7,238	7,917	8,000	7,462	7,350	7,117	6,917
M10×1	1	10,000	9,800	9,350	9,238	8,917	10,000	9,462	9,350	9,117	8,917
M13×1	1	13,000	12,800	12,350	12,190	11,917	13,000	12,510	12,350	12,117	11,917
M16×1	1	16,000	15,800	15,350	15,190	14,917	16,000	15,510	15,350	15,117	14,917

Figure 1a – Filetage des raccords pour douilles de lampes. Profil de base et profil d'exécution pour l'écrou et pour la vis

--`,,```,,,,````-`-`,,`,,`,`,,`---

Copyright International Electrotechnical Commission
Provided by IHS under license with IEC
No reproduction or networking permitted without license from IHS Not for Resale

Filetage ISO au pas du gaz

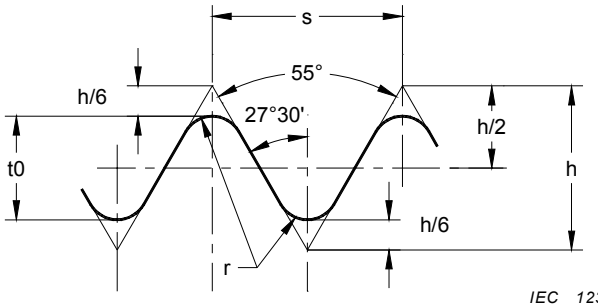

h = 0,960 491 s
h/6 = 0,160 082 s
t0 = 2/3h = 0,640 327 s
r = 0,137 329 s

Profil de base*

* Le profil de base est le profil auquel se rapportent les écarts qui déterminent les dimensions limites du filetage extérieur et du filetage intérieur.

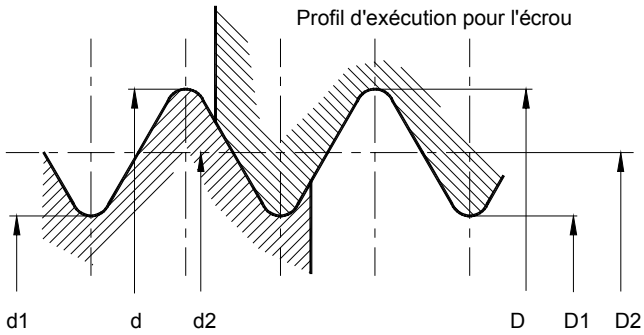

Profil d'exécution pour la vis

Dimensions en millimètres

Désignation	n*	Vis					Ecrou				
		d		d2		d1	D	D2		D1	
		Max.	Min.	Max.	Min.	Max.	Min.	Max.	Min.	Max.	Min.
G3/8A	19	16,662	16,412	15,806	15,681	14,950	16,662	15,931	15,806	15,395	14,50

* Nombre de filets par inch.

Figure 1b – Filetage des raccords pour douilles de lampes. Profil de base et profil d'exécution pour l'écrou et pour la vis

Copyright International Electrotechnical Commission
Provided by IHS under license with IEC
No reproduction or networking permitted without license from IHS Not for Resale

Calibres pour la vis

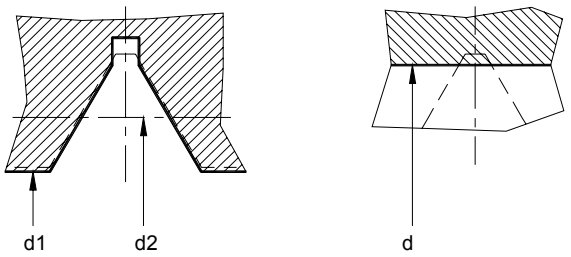

Profil de base (voir figure 1a)

Calibre "Entre"

Calibre "N'entre pas"

IEC 1234/04

Dimensions en millimètres

Désignation	s	d		d2		d1		Usure
			Tolérance		Tolérance		Tolérance	
M10×1	1	9,800	+0,004 –0,004	9,35 0	–0,012 –0,020	8,91 7	+0,004 –0,004	0,012
M13×1	1	12,800	+0,004 –0,004	12,3 50	–0,012 –0,020	11,9 17	+0,004 –0,004	0,012
M16×1	1	15,800	+0,004 –0,004	15,3 50	–0,012 –0,020	14,9 17	+0,004 –0,004	0,012

Calibres pour l'écrou

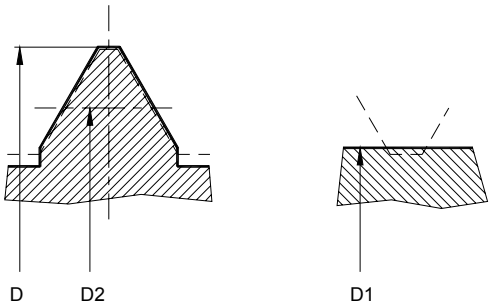

Profil de base (voir figure 1a)

Calibre "Entre"

Calibre "N'entre pas"

IEC 1235/04

Dimensions en millimètres

Désignation	s	D		D2		D1		Usure
			Tolérance		Tolérance		Tolérance	
M10×1	1	10,000	+0,004 –0,004	9,35 0	+0,012 +0,020	9,11 7	+0,004 –0,004	0,012
M13×1	1	13,000	+0,004 –0,004	12,3 50	+0,012 +0,020	12,1 17	+0,004 –0,004	0,012
M16×1	1	16,000	+0,004 –0,004	15,3 50	+0,012 +0,020	15,1 17	+0,004 –0,004	0,012

Figure 2a – Calibres pour filetage métrique ISO pour raccords de douilles

Copyright International Electrotechnical Commission
Provided by IHS under license with IEC
No reproduction or networking permitted without license from IHS Not for Resale

Calibres pour la vis

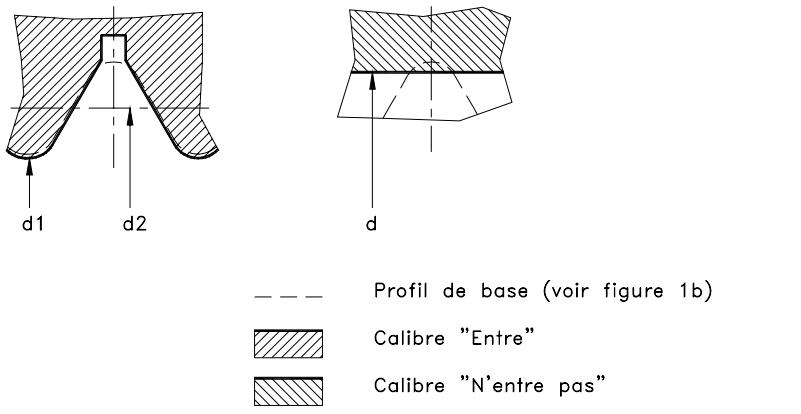

Dimensions en millimètres

Désignation	n*	d		d2		d1		Usure
			Tolérance		Tolérance		Tolérance	
G3/8A	19	16,412	+0 –0,008	15,806	+0 –0,020	14,950	+0 –0,018	–

* Nombre de filets par inch

Calibres pour l'écrou

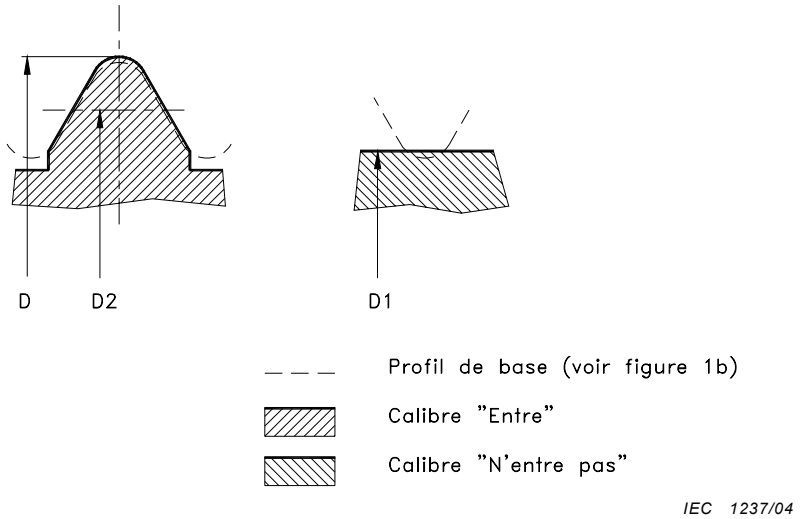

Dimensions en millimètres

Désignation	n*	D		D2		D1		Usure
			Tolérance		Tolérance		Tolérance	
G3/8A	19	16,662	+0,018 –0,005	15,806	+0,005 +0,028	15,395	+0,008 –0	0,005

* Nombre de filets par inch.

Figure 2b – Calibres pour filetage ISO au pas du gaz pour raccords de douilles

--`,,```,,,,````-`-`,,`,,`,`,,`---

Copyright International Electrotechnical Commission
Provided by IHS under license with IEC
No reproduction or networking permitted without license from IHS Not for Resale

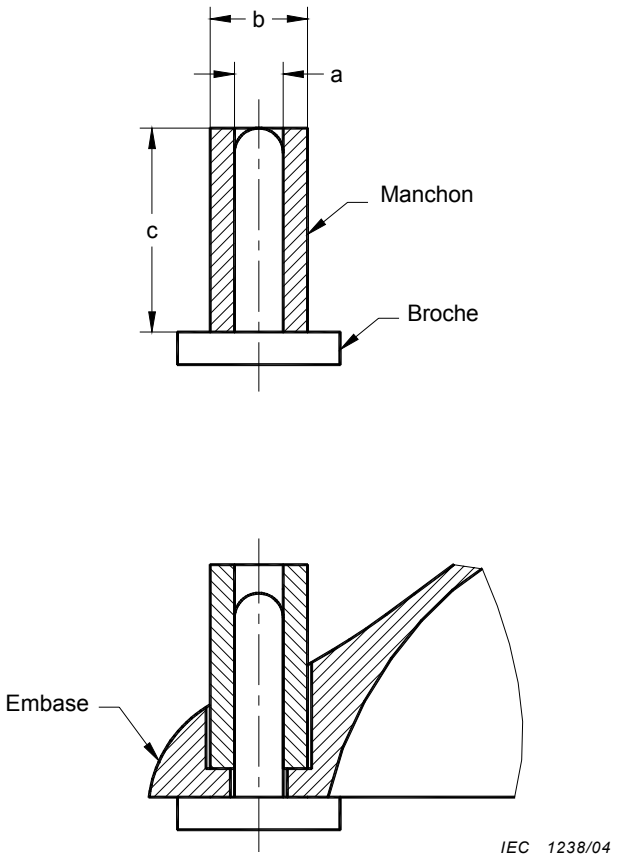

Dimensions en millimètres

Référence	Dimension	Tolérance	
		Fabrication	Usure
a	4,1	+0,03 –0,0	+0,0 –0,03
b	8,2	+0,03 –0,0	+0,0 –0,03
c	18	+0,1 –0,1	– –

Figure 3 – Calibre pour les trous de fixation des douilles à embase

Copyright International Electrotechnical Commission
Provided by IHS under license with IEC
No reproduction or networking permitted without license from IHS Not for Resale

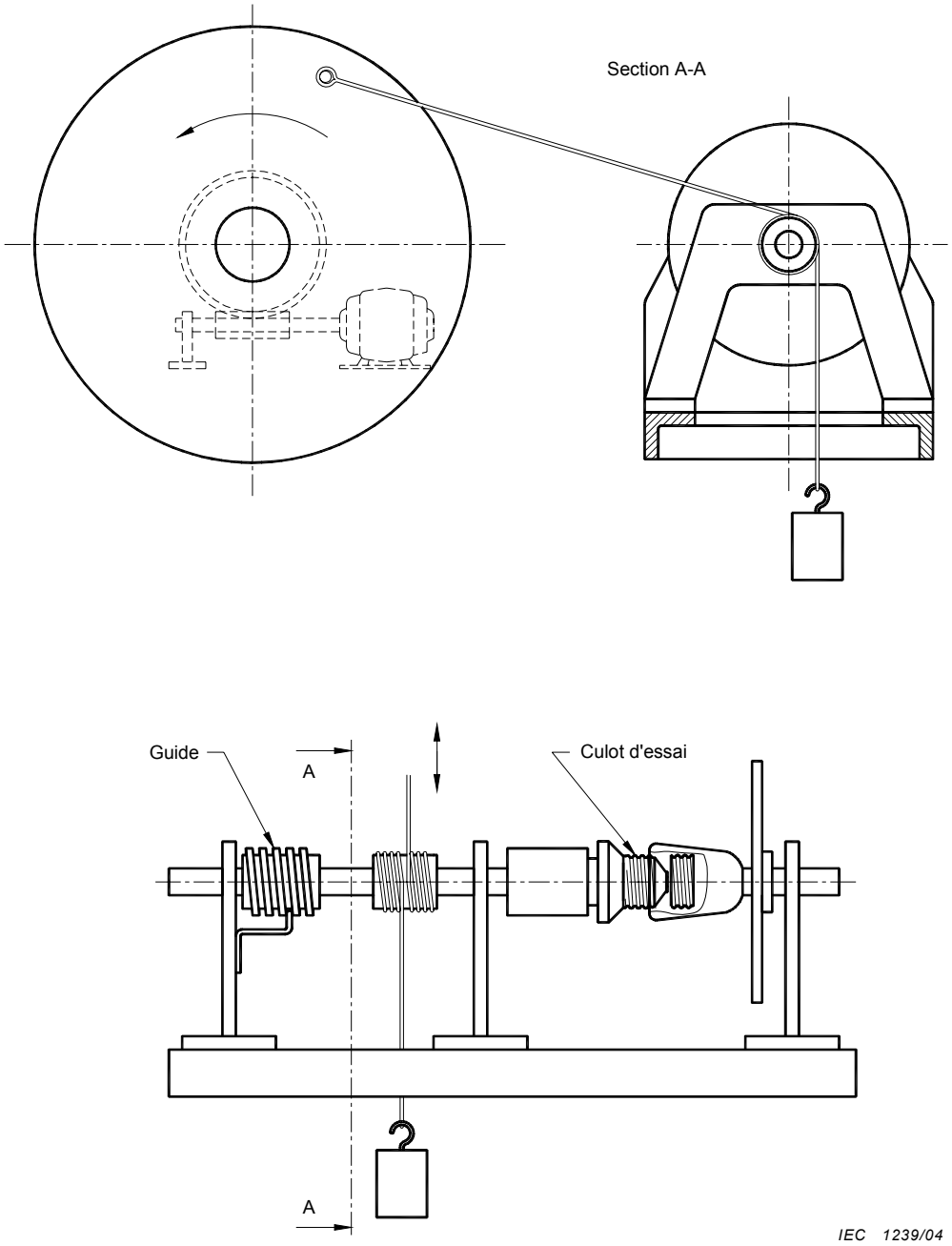

Figure 4 – Appareil pour les essais de fonctionnement normal

Copyright International Electrotechnical Commission
Provided by IHS under license with IEC
No reproduction or networking permitted without license from IHS
Not for Resale

Culot d'essai E14/E27

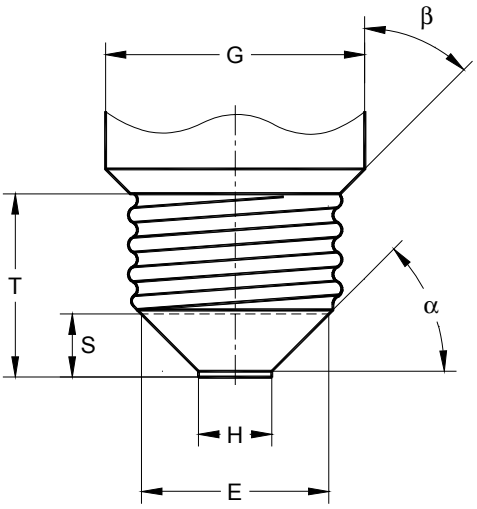

Culot d'essai E40

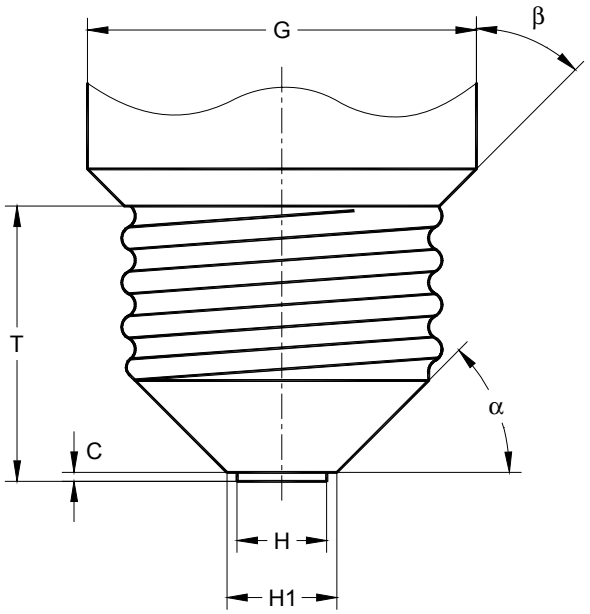

IEC 1240/04

Matériau: Acier trempé

NOTE Les dimensions du filetage du culot d'essai doivent être comprises entre les valeurs maximales et minimales spécifiées pour les culots E14, E27 et E40 sur les feuilles de normes 7004-23, 7004-21 et 7004-24 de la CEI 60061-1 respectivement.

Dimensions en millimètres

Douille	C	E	G	H	H1	S	T	α	β
E14	–	12	17	4,8	–	4	17	45°	45°
E27	–	23	32	9,5	–	7,7	23	45°	45°
E40	0,5	–	50	14	17	–	35	45°	45°
Tolérance	+0,1 –0,1	– –	+0,5 –0,5	+0,1 –0,1	+0,1 –0	+0,1 –0	+0,1 –0,1	+30´ –30´	+1° –1°

Figure 5 – Culots d'essai pour l'essai de l'article 18

Copyright International Electrotechnical Commission
Provided by IHS under license with IEC
No reproduction or networking permitted without license from IHS Not for Resale

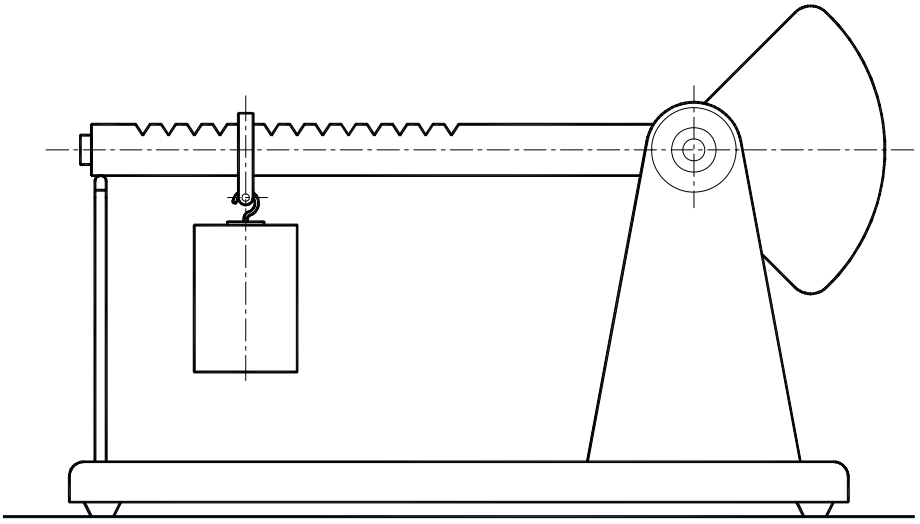

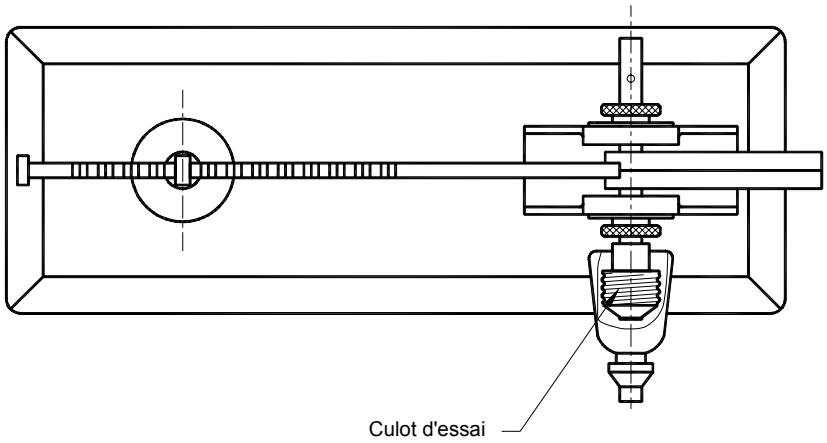

IEC 1241/04

Figure 6 – Appareil pour la résistance à la torsion

--`,,```,,,,````-`-`,,`,,`,`,,`---

Copyright International Electrotechnical Commission
Provided by IHS under license with IEC
No reproduction or networking permitted without license from IHS Not for Resale

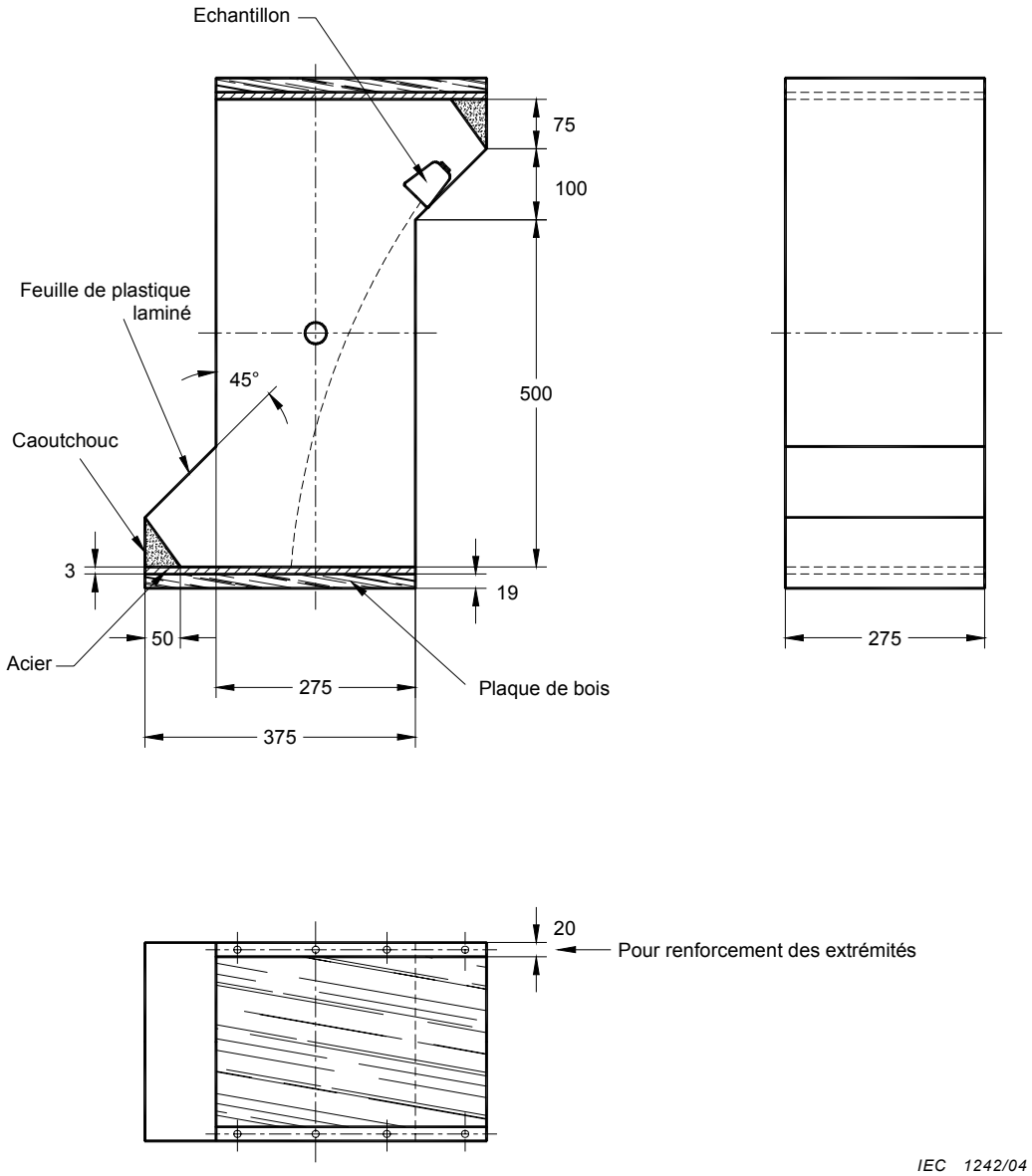

Le corps du tambour tournant est en acier d'épaisseur 1,5 mm.

Les compartiments où stationnent les échantillons entre les chutes successives sont recouverts de caoutchouc résistant, de dureté 80 IRHD et les surfaces glissantes de ces mêmes compartiments doivent être faites d'une feuille de plastique laminé, tel du formica.

Le tambour tournant doit être muni d'une ouverture avec un couvercle en acrylique transparent.

Le pivot du tambour tournant ne doit pas pénétrer dans le tonneau lui-même.

Figure 7 – Tambour tournant

--`,,```,,,,````-`-`,,`,,`,`,,`---

Copyright International Electrotechnical Commission
Provided by IHS under license with IEC
No reproduction or networking permitted without license from IHS Not for Resale

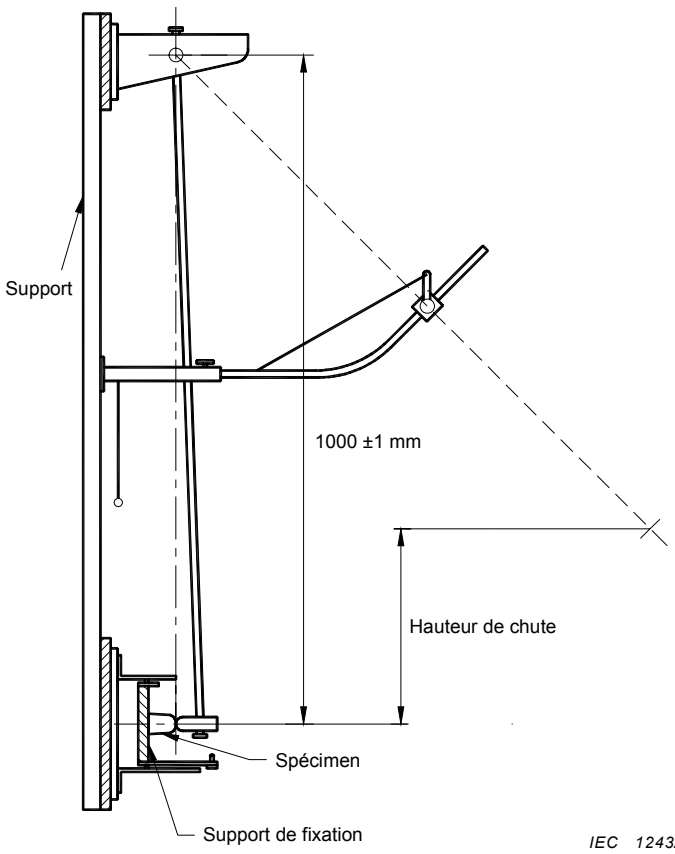

NOTE Cette figure est maintenue dans la présente norme pour information, bien qu'une norme de base existe.

En cas de doute sur le dessin, se référer à CEI 60068-2-75.

Figure 8 – Appareil pour l'essai de choc

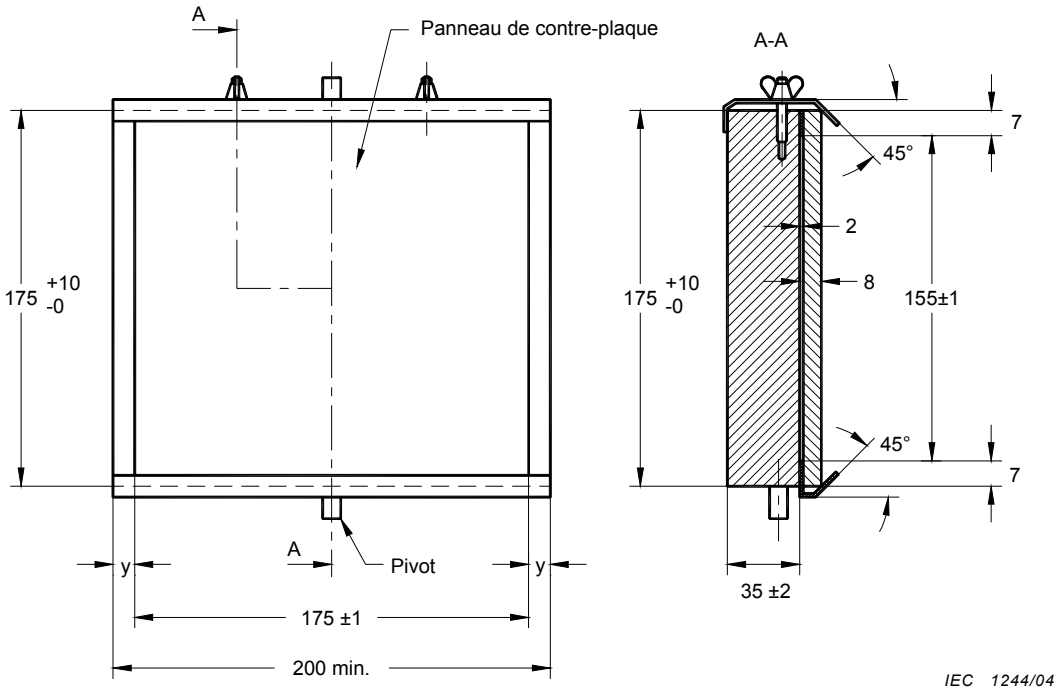

NOTE Cette figure est maintenue dans la présente norme pour information, bien qu'une norme de base existe. En cas de doute sur le dessin, se référer à CEI 60068-2-75.

Figure 8a – Support de montage

Copyright International Electrotechnical Commission
Provided by IHS under license with IEC
No reproduction or networking permitted without license from IHS Not for Resale

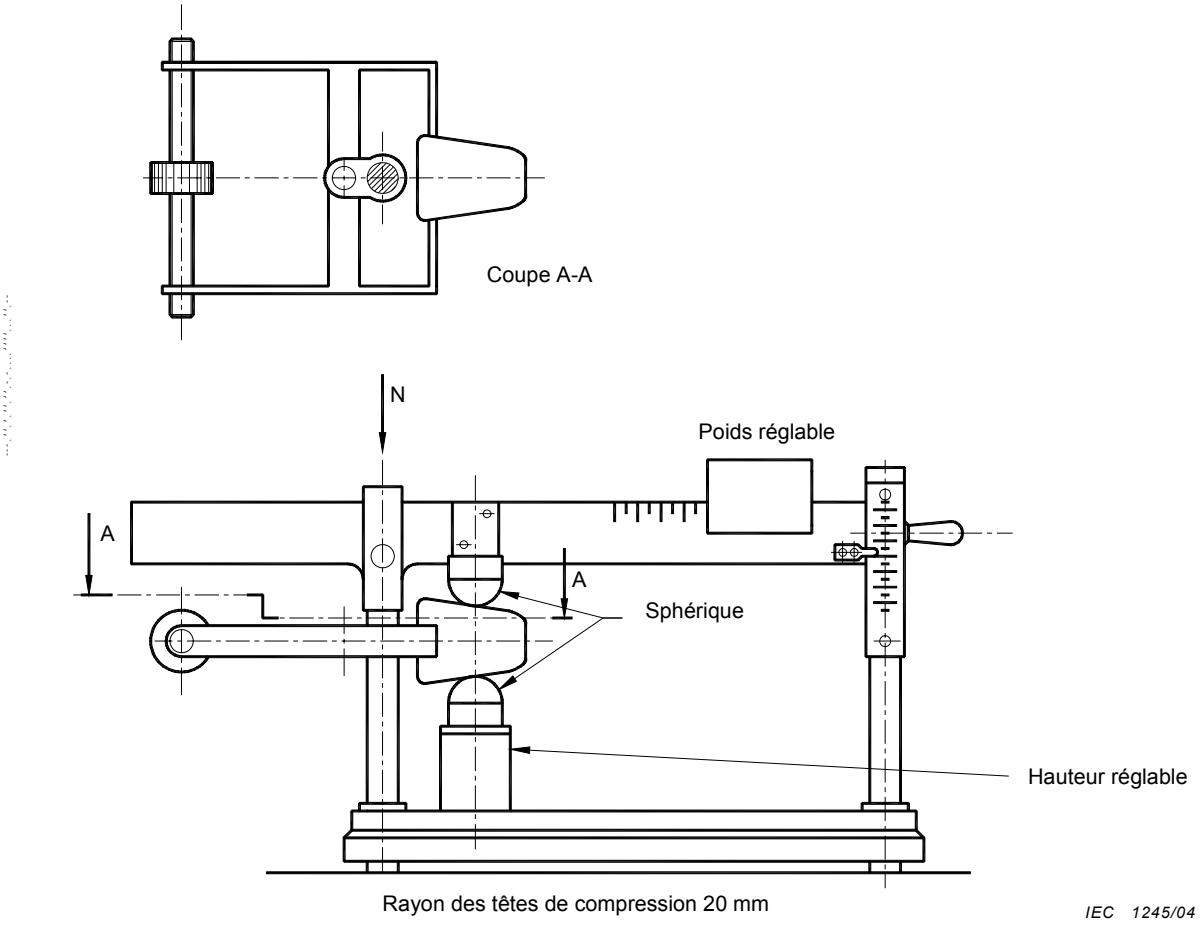

Figure 9 – Appareil pour la résistance à la compression

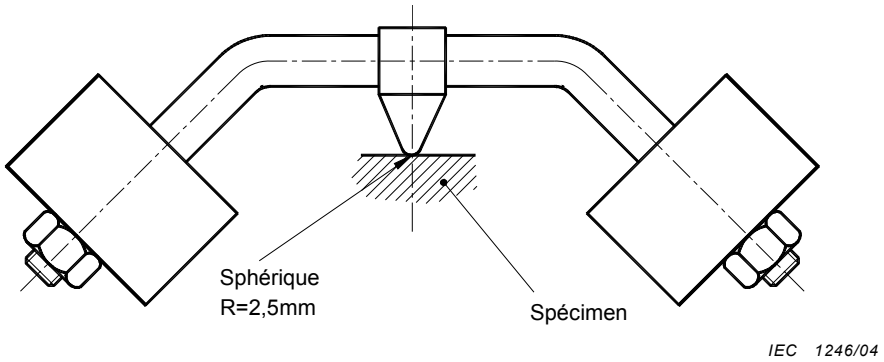

Figure 10 – Appareil pour l'essai à la bille

Copyright International Electrotechnical Commission
Provided by IHS under license with IEC
No reproduction or networking permitted without license from IHS Not for Resale

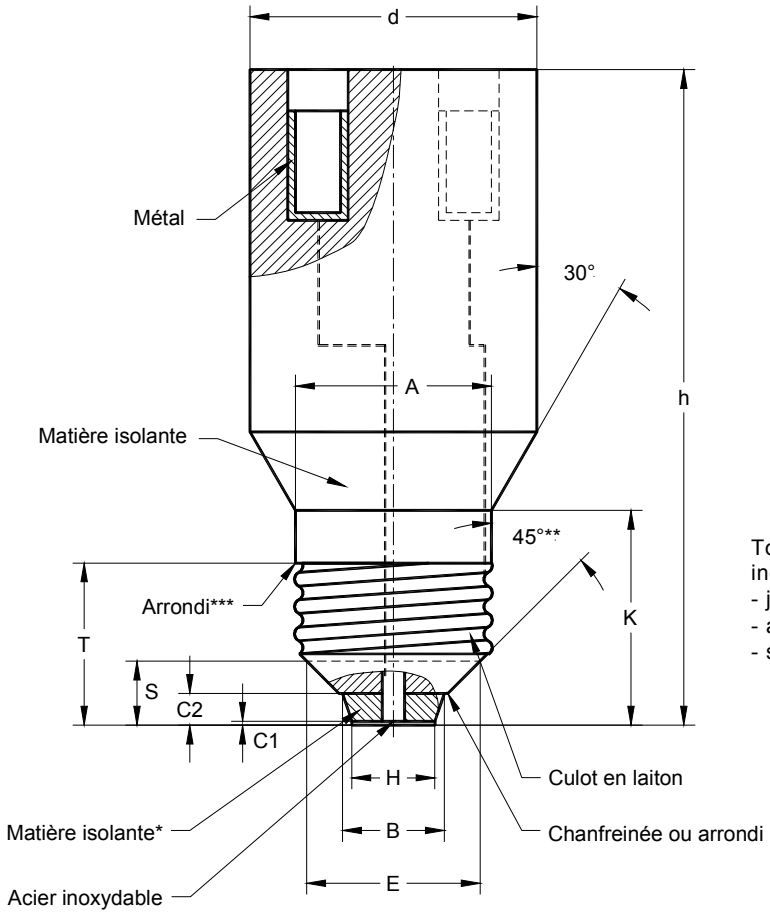

Tolérances pour les valeurs sans autre indication :
- jusques et y compris 30 mm : ± 0,05 ;
- au-delà 30 mm : ±0,1 ;
- sur les angles : ±30'.

* Le matériau isolant doit être tel que son formage soit aisé, que ses dimensions soient stables et qu'il ait un IRC de 600; le PTFE est par exemple utilisable.

** Relatif à la partie en métal seulement et n'est pas applicable pour l'essai du culot E10.
Les dimensions du filetage du culot d'essai doivent être comprises entre les valeurs maximales et minimales spécifiées pour les culots E10, E14, E27 et E40 sur les feuilles de normes 7004-22, 7004-23, 7004-21 et 7004-24 de la CEI 60061-1 respectivement. Le diamètre intérieur du culot laiton doit être de 2 mm inférieur à la valeur de la cote d1 indiquée dans la feuille de norme correspondante. La section droite des conducteurs doit être de 0,75, 1,5, 1,5 et 4,0 mm^2 respectivement pour les culots E10, E14, E27 et E40. Les conducteurs doivent être rigides (massifs ou à multibrins).

*** Pour le culot d'essai E14 un chanfrein de 45° est spécifié pour la partie cylindrique du calibre.

NOTE Les dimensions pour les culots E5 sont à l'étude.

Dimensions en millimètres

Douille	d	h	B	C1	C2	H	S	E	T min	K min	A max
E10	18	60	6	0,5	2,5	4	–	–	9,5	19	13
E14	38	80	9,5	0,5	3,8	6,2	4,5	12	16	27,2	17,1
E27	38	80	13,5	0,5	4,2	11,5	8,5	23	21,5	28,3	26,1
E40	55	100	25	1	8	18	10(1)	34(1)	34	47,8	39

(1) Dans le cas des douilles E40, les dimensions S et E sont seulement nécessaires pour la construction du calibre.

Figure 11 – Culot d'essai pour les essais de 14.4 et 19.3

Copyright International Electrotechnical Commission
Provided by IHS under license with IEC
No reproduction or networking permitted without license from IHS Not for Resale

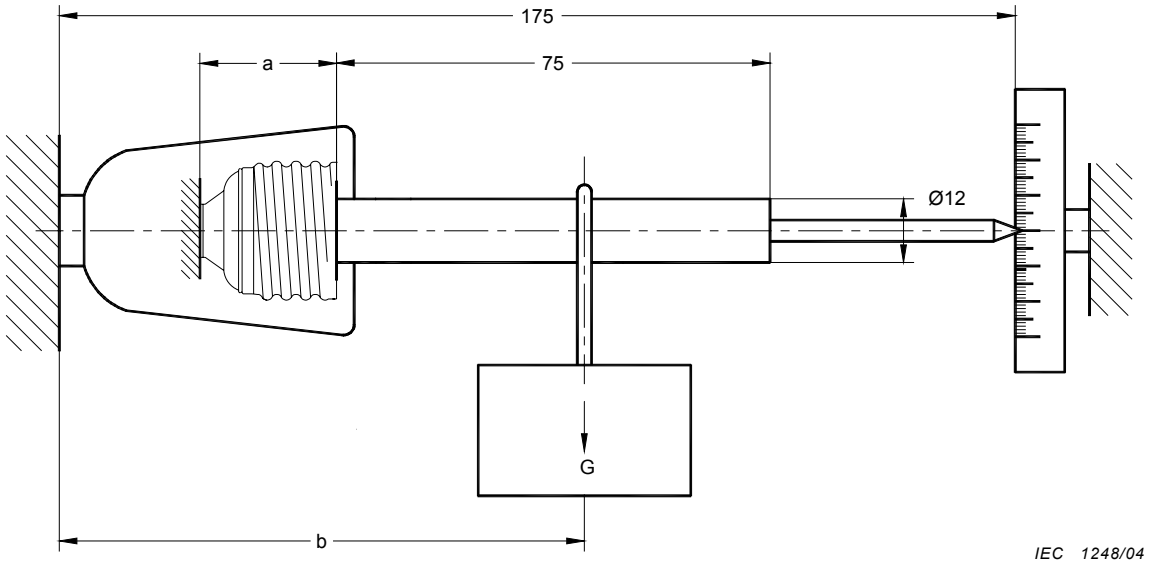

Dimensions en millimètres

Douille	a	b	G kg
E14	19	100	1
E27	25	100	2
E40	37	140	3

Figure 12 – Appareil pour la résistance à la flexion

Copyright International Electrotechnical Commission
Provided by IHS under license with IEC
No reproduction or networking permitted without license from IHS
Not for Resale

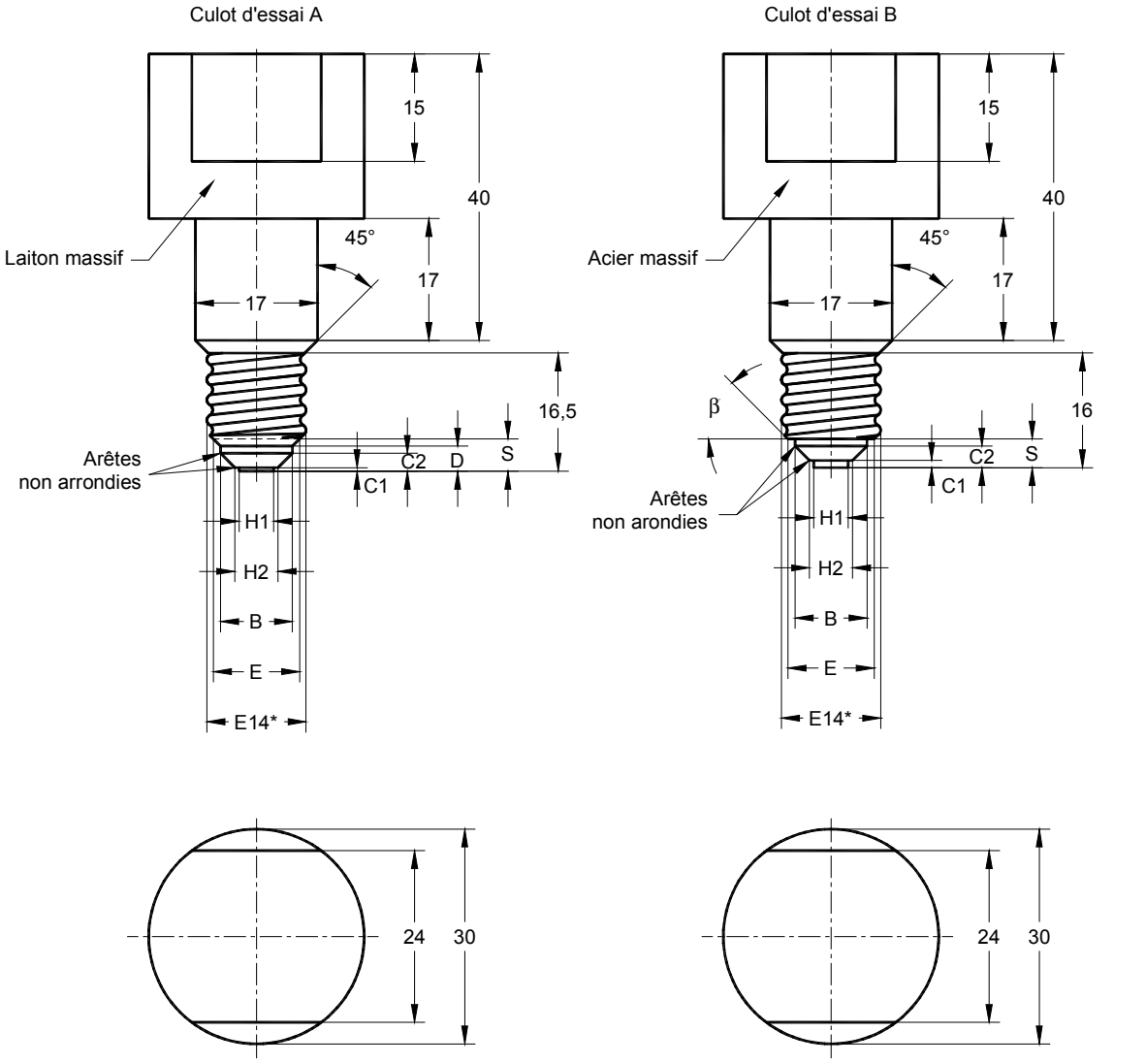

Les dimensions du filet sur le culot d'essai A doivent être comprises entre les valeurs maximales et minimales spécifiées sur la feuille de norme 7004-23 de la CEI 60061-1.

Les dimensions du filet sur le culot d'essai B doivent être les valeurs minimales, avec une tolérance de ±0,05 mm, spécifiées sur la feuille de norme 7004-23 de la CEI 60061-1.

Figure 13 – Culot d'essai A et culot d'essai B pour les douilles E14

Copyright International Electrotechnical Commission
Provided by IHS under license with IEC
No reproduction or networking permitted without license from IHS Not for Resale

Dimensions en millimètres

Référence	Dimensions		Tolérances	
	Culot d'essai A	Culot d'essai B	Culot d'essai A	Culot d'essai B
C1	0,5	1,0	+0,0 –0,1	+0,0 –0,1
C2	2,5	3,0	+0,0 –0,1	+0,0 –0,1
D	3,5	–	+0,1 –0,0	–
S	4,5	4,0	+0,06 –0,0	+0,0 –0,06
H1	4,8	4,8	+0,04 –0,04	+0,04 –0,04
H2	6	6	+0,04 –0,04	+0,04 –0,04
B	10	10	+0,04 –0,0	+0,06 –0,0
E	12	12	–	–
β	–	45°	–	+10´ –10´

Figure 13 – Culot d'essai A et culot d'essai B pour les douilles E14 *(suite)*

Copyright International Electrotechnical Commission
Provided by IHS under license with IEC
No reproduction or networking permitted without license from IHS Not for Resale

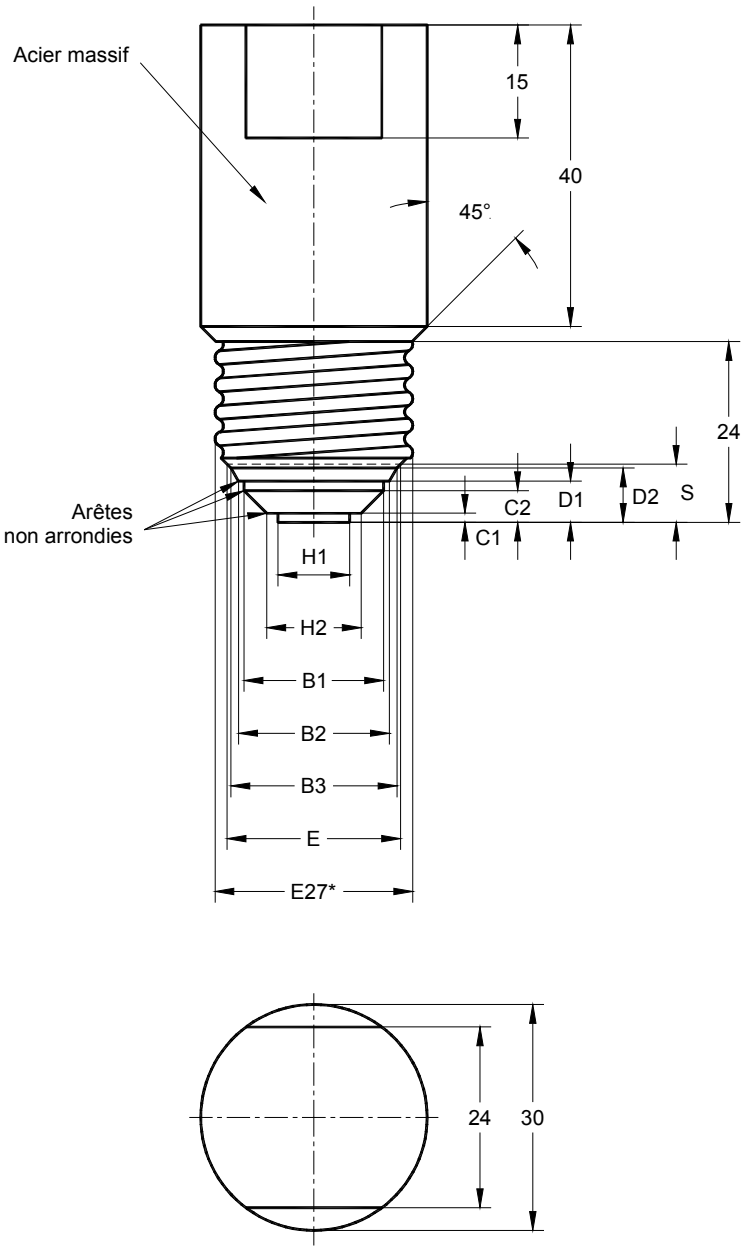

Référence	Dimension	Tolérance
C1	1,2	+0,0 –0,04
C2	4,2	+0,0 –0,06
D1	5,45	+0,1 –0,0
D2	7,2	+0,1 –0,0
S	7,7	+0,0 –0,04
H1	9,5	+0,04 –0,04
H2	12,5	+0,04 –0,04
B1	18,5	+0,06 –0,0
B2	20	+0,06 –0,0
B3	22	+0,06 –0,0
E	23	–

Dimensions en millimètres

* Les dimensions du filet sur le culot d'essai doivent être les valeurs minimales, avec une tolérance de ±0,05 mm, spécifiées sur la feuille de norme 7004-21 de la CEI 60061-1.

Figure 14 – Culot d'essai pour les douilles E27

Copyright International Electrotechnical Commission
Provided by IHS under license with IEC
No reproduction or networking permitted without license from IHS
Not for Resale

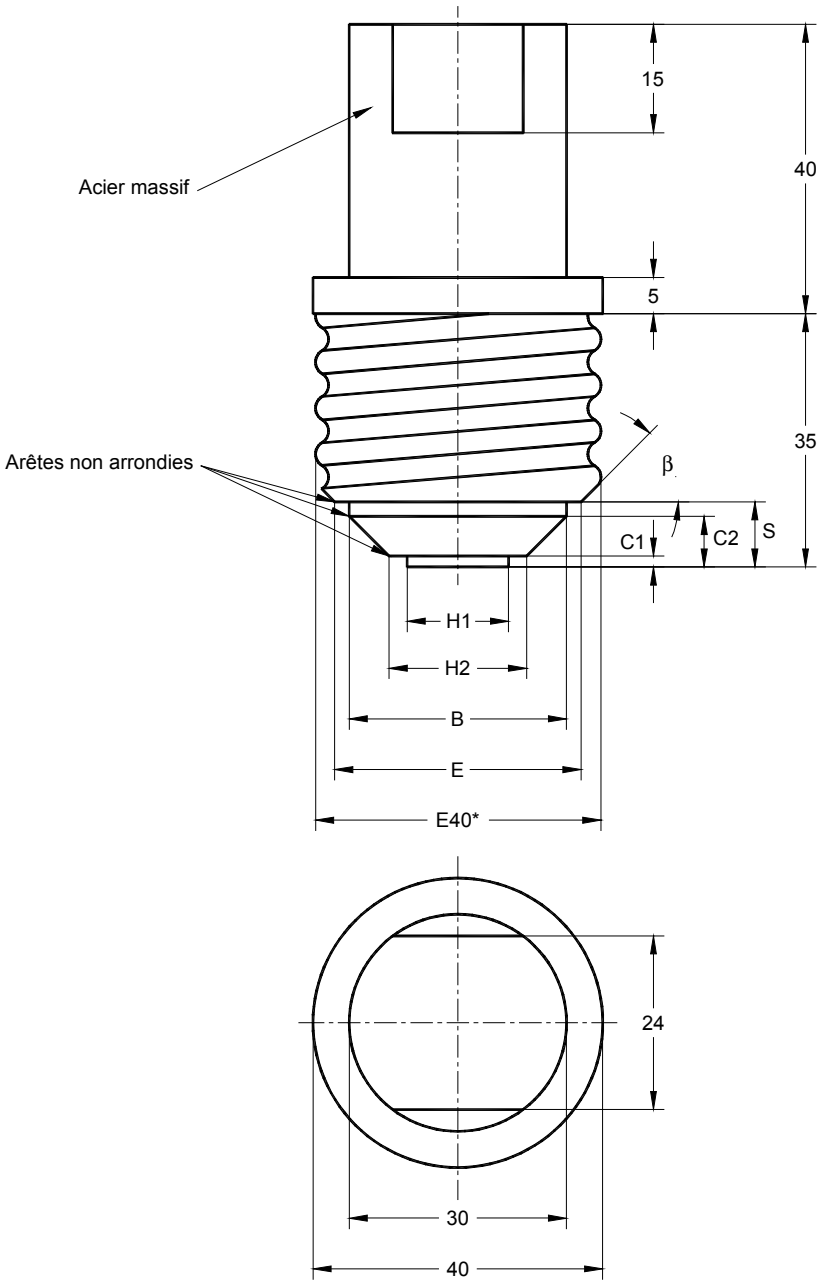

Référence	Dimension	Tolérance
C1	1,5	+0,0 –0,1
C2	7	+0,0 –0,1
S	9	+0,0 –0,06
H1	14	+0,04 –0,04
H2	19	+0,04 –0,04
B	30	+0,06 –0,0
E*	34	–
β	45°	+10´ –10´

Dimensions en millimètres

* Les dimensions du filet sur le culot d'essai doivent être les valeurs minimales, avec une tolérance de ±0,05 mm, spécifiées sur la feuille de norme 7004-24 de la CEI 60061-1.

Figure 15 – Culot d'essai pour les douilles E40

Copyright International Electrotechnical Commission
Provided by IHS under license with IEC
No reproduction or networking permitted without license from IHS Not for Resale

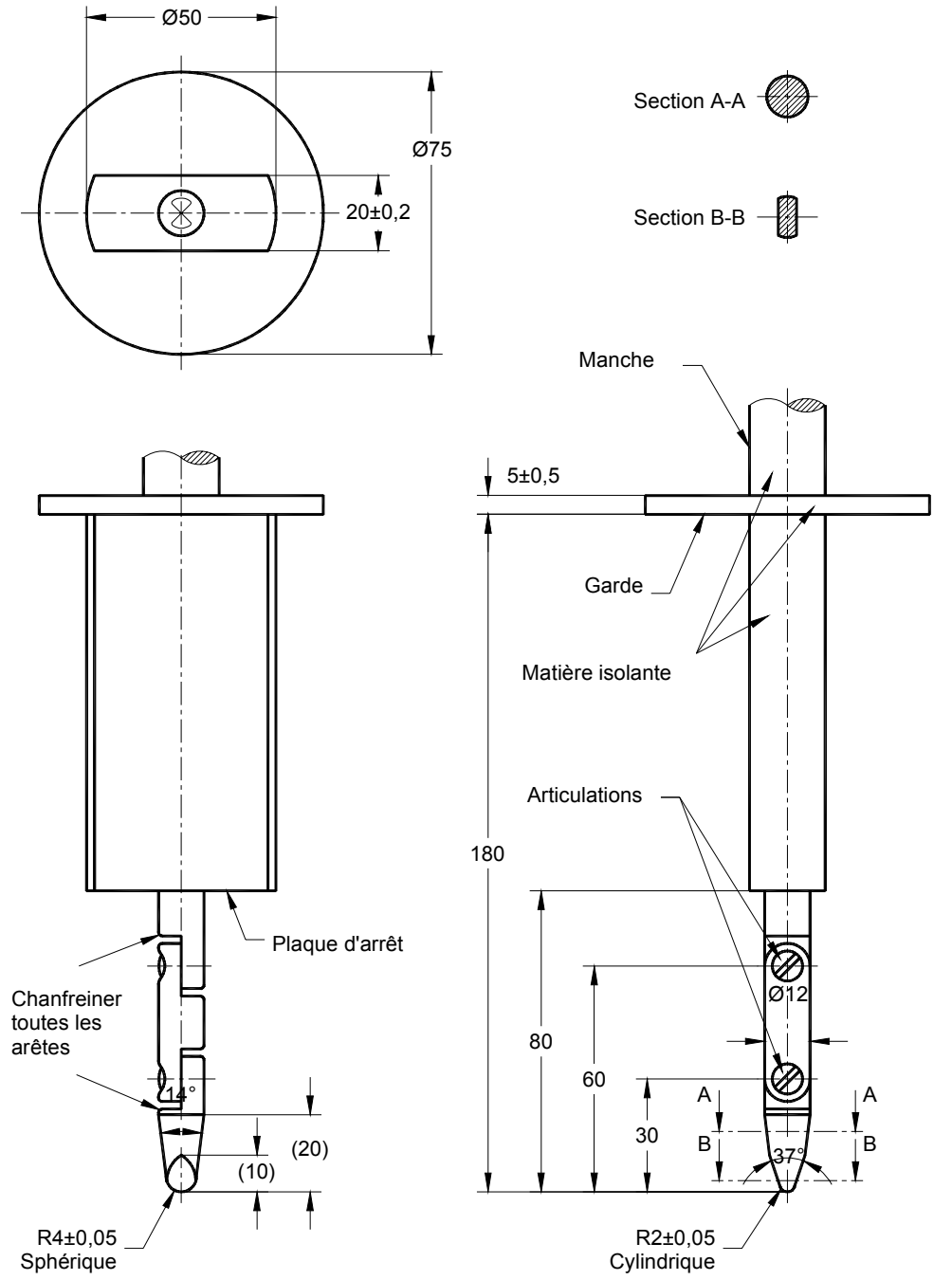

Matière: métal, sauf spécification contraire

Dimensions linéaires en millimètres

Tolérances des dimensions sans indication de tolérance:

sur les angles: 0´/–10´
sur les dimensions linéaires:
jusqu'à 25 mm: 0/–0,05 mm
au-dessus de 25 mm: ±0,2 mm

Les deux articulations doivent permettre un mouvement dans le même plan et le même sens de 90° avec une tolérance de 0° à +10°.

Figure 16 – Doigt d'épreuve normalisé (d'après la CEI 60529)

Copyright International Electrotechnical Commission
Provided by IHS under license with IEC
No reproduction or networking permitted without license from IHS Not for Resale

Les dessins sont destinés seulement à montrer les pièces typiques d'une douille; il convient qu'ils ne limitent pas la conception.

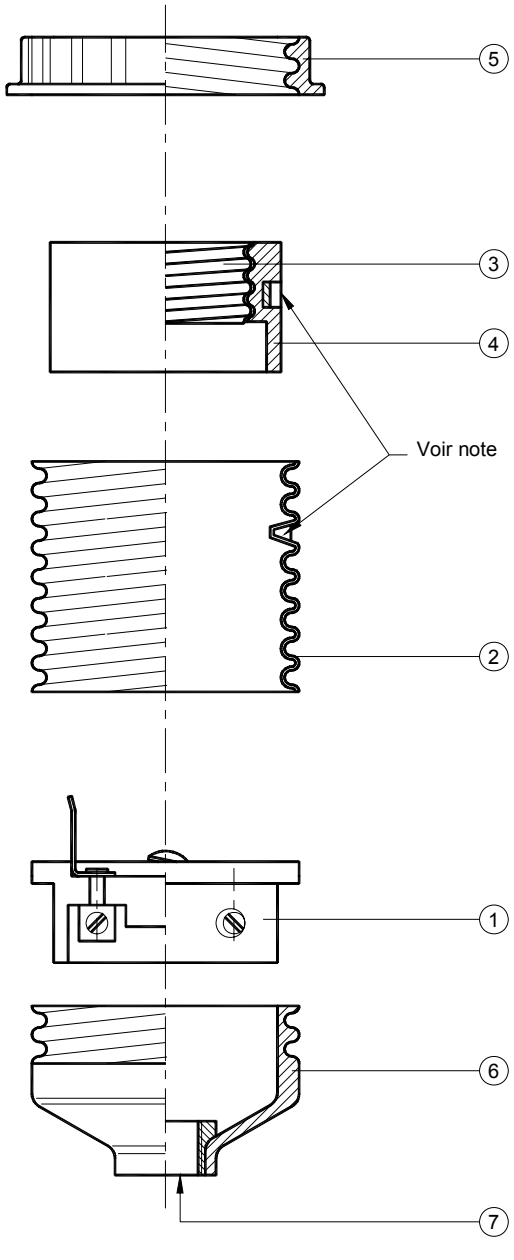

IEC 1253/04

NOTE Dans cet exemple, les parties 2, 3 et 4 sont fixées l'une à l'autre de façon permanente. Dans d'autres constructions, les parties 1 et 3 peuvent former un ensemble intégré.

1 Ensemble borne/contact

2 Chemise extérieure

3 Chemise filetée

4 Bague d'isolement

5 Contre-bague

6 Fond

7 Entrée taraudée

Figure 17 – Clarification de quelques définitions

--`,,```,,,,````-`-`,,`,,`,`,,`---

Copyright International Electrotechnical Commission
Provided by IHS under license with IEC
No reproduction or networking permitted without license from IHS Not for Resale

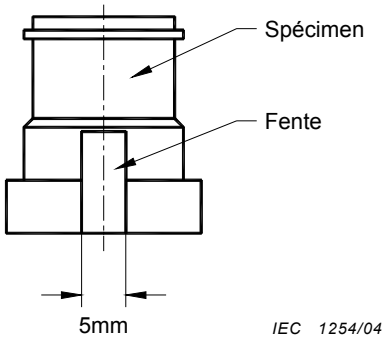

Pour les douilles E14 et E27, une fente d'une largeur de 5 mm est pratiquée afin de permettre l'entrée de l'aiguille et pour assurer la ventilation.

La fente n'est pas requise pour les douilles E40.

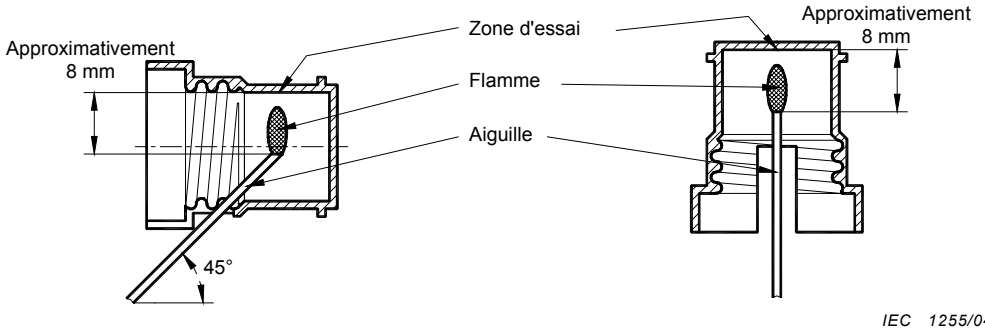

Le dessin de gauche indique comment exécuter l'essai au brûleur-aiguille pour tester la zone du contact latéral (ne s'applique pas aux douilles E40).

Le dessin de droite indique comment exécuter l'essai au brûleur-aiguille pour tester la zone du contact central.

La longueur minimale de l'aiguille est de 35 mm.

Figure 18 – Préparation des spécimens pour l'essai au brûleur-aiguille de 20.4

--`,,```,,,,````-`-`,,`,,`,`,,`---
Copyright International Electrotechnical Commission
Provided by IHS under license with IEC
No reproduction or networking permitted without license from IHS
Not for Resale

Copyright International Electrotechnical Commission
Provided by IHS under license with IEC
No reproduction or networking permitted without license from IHS
Not for Resale

INTERNATIONAL
ELECTROTECHNICAL
COMMISSION

3, rue de Varembé
PO Box 131
CH-1211 Geneva 20
Switzerland

Tel: + 41 22 919 02 11
Fax: + 41 22 919 03 00
info@iec.ch
www.iec.ch

Copyright International Electrotechnical Commission
Provided by IHS under license with IEC
No reproduction or networking permitted without license from IHS
Not for Resale