NORME INTERNATIONALE

INTERNATIONAL STANDARD

CEI
IEC
60118-5

Première édition
First edition
1983-01

Appareils de correction auditive

Cinquième partie: Ergots pour écouteurs externes

Hearing aids

Part 5: Nipples for insert earphones

IEC

Numéro de référence
Reference number
CEI/IEC 60118-5: 1983

Copyright International Electrotechnical Commission
Provided by IHS under license with IEC
No reproduction or networking permitted without license from IHS
Not for Resale

Numéros des publications

Depuis le 1er janvier 1997, les publications de la CEI sont numérotées à partir de 60000.

Publications consolidées

Les versions consolidées de certaines publications de la CEI incorporant les amendements sont disponibles. Par exemple, les numéros d'édition 1.0, 1.1 et 1.2 indiquent respectivement la publication de base, la publication de base incorporant l'amendement 1, et la publication de base incorporant les amendements 1 et 2.

Validité de la présente publication

Le contenu technique des publications de la CEI est constamment revu par la CEI afin qu'il reflète l'état actuel de la technique.

Des renseignements relatifs à la date de reconfirmation de la publication sont disponibles dans le Catalogue de la CEI.

Les renseignements relatifs à des questions à l'étude et des travaux en cours entrepris par le comité technique qui a établi cette publication, ainsi que la liste des publications établies, se trouvent dans les documents ci-dessous:

- **«Site web» de la CEI***
- **Catalogue des publications de la CEI**
  Publié annuellement et mis à jour régulièrement
  (Catalogue en ligne)*
- **Bulletin de la CEI**
  Disponible à la fois au «site web» de la CEI* et comme périodique imprimé

Terminologie, symboles graphiques et littéraux

En ce qui concerne la terminologie générale, le lecteur se reportera à la CEI 60050: *Vocabulaire Electrotechnique International* (VEI).

Pour les symboles graphiques, les symboles littéraux et les signes d'usage général approuvés par la CEI, le lecteur consultera la CEI 60027: *Symboles littéraux à utiliser en électrotechnique,* la CEI 60417: *Symboles graphiques utilisables sur le matériel. Index, relevé et compilation des feuilles individuelles,* et la CEI 60617: *Symboles graphiques pour schémas.*

* Voir adresse «site web» sur la page de titre.

Numbering

As from 1 January 1997 all IEC publications are issued with a designation in the 60000 series.

Consolidated publications

Consolidated versions of some IEC publications including amendments are available. For example, edition numbers 1.0, 1.1 and 1.2 refer, respectively, to the base publication, the base publication incorporating amendment 1 and the base publication incorporating amendments 1 and 2.

Validity of this publication

The technical content of IEC publications is kept under constant review by the IEC, thus ensuring that the content reflects current technology.

Information relating to the date of the reconfirmation of the publication is available in the IEC catalogue.

Information on the subjects under consideration and work in progress undertaken by the technical committee which has prepared this publication, as well as the list of publications issued, is to be found at the following IEC sources:

- **IEC web site***
- **Catalogue of IEC publications**
  Published yearly with regular updates
  (On-line catalogue)*
- **IEC Bulletin**
  Available both at the IEC web site* and as a printed periodical

Terminology, graphical and letter symbols

For general terminology, readers are referred to IEC 60050: *International Electrotechnical Vocabulary* (IEV).

For graphical symbols, and letter symbols and signs approved by the IEC for general use, readers are referred to publications IEC 60027: *Letter symbols to be used in electrical technology*, IEC 60417: *Graphical symbols for use on equipment. Index, survey and compilation of the single sheets* and IEC 60617: *Graphical symbols for diagrams.*

* See web site address on title page.

Copyright International Electrotechnical Commission
Provided by IHS under license with IEC
No reproduction or networking permitted without license from IHS
Not for Resale

NORME INTERNATIONALE

INTERNATIONAL STANDARD

CEI
IEC
60118-5

Première édition
First edition
1983-01

Appareils de correction auditive

Cinquième partie: Ergots pour écouteurs externes

Hearing aids

Part 5: Nipples for insert earphones

© IEC 1983 Droits de reproduction réservés — Copyright - all rights reserved

Aucune partie de cette publication ne peut être reproduite ni utilisée sous quelque forme que ce soit et par aucun procédé, électronique ou mécanique, y compris la photocopie et les microfilms, sans l'accord écrit de l'éditeur.

No part of this publication may be reproduced or utilized in any form or by any means, electronic or mechanical, including photocopying and microfilm, without permission in writing from the publisher.

International Electrotechnical Commission 3, rue de Varembé Geneva, Switzerland
Telefax: +41 22 919 0300 e-mail: inmail@iec.ch IEC web site http: //www.iec.ch

Commission Electrotechnique Internationale
International Electrotechnical Commission
Международная Электротехническая Комиссия

CODE PRIX
PRICE CODE D

Pour prix, voir catalogue en vigueur
For price, see current catalogue

Copyright International Electrotechnical Commission
Provided by IHS under license with IEC
No reproduction or networking permitted without license from IHS

Not for Resale

COMMISSION ÉLECTROTECHNIQUE INTERNATIONALE

APPAREILS DE CORRECTION AUDITIVE

Cinquième partie: Ergots pour écouteurs externes

PRÉAMBULE

1) Les décisions ou accords officiels de la CEI en ce qui concerne les questions techniques, préparés par des Comités d'Etudes où sont représentés tous les Comités nationaux s'intéressant à ces questions, expriment dans la plus grande mesure possible un accord international sur les sujets examinés.

2) Ces décisions constituent des recommandations internationales et sont agréées comme telles par les Comités nationaux.

3) Dans le but d'encourager l'unification internationale, la CEI exprime le vœu que tous les Comités nationaux adoptent dans leurs règles nationales le texte de la recommandation de la CEI, dans la mesure où les conditions nationales le permettent. Toute divergence entre la recommandation de la CEI et la règle nationale correspondante doit, dans la mesure du possible, être indiquée en termes clairs dans cette dernière.

PRÉFACE

La présente norme a été établie par le Comité d'Etudes n° 29 de la CEI: Electroacoustique.

Un premier projet fut discuté lors de la réunion tenue à Stockholm en 1979. A la suite de cette réunion, un projet, document 29(Bureau Central)124, fut soumis à l'approbation des Comités nationaux suivant la Règle des Six Mois en avril 1981.

Les Comités nationaux des pays ci-après se sont prononcés explicitement en faveur de la publication:

Afrique du Sud (République d')	Etats-Unis d'Amérique
Allemagne	France
Australie	Hongrie
Autriche	Italie
Belgique	Japon
Canada	Pays-Bas
Corée (République de)	Royaume-Uni
Danemark	Suède
Espagne	Tchécoslovaquie

Copyright International Electrotechnical Commission
Provided by IHS under license with IEC
No reproduction or networking permitted without license from IHS Not for Resale

INTERNATIONAL ELECTROTECHNICAL COMMISSION

HEARING AIDS

Part 5: Nipples for insert earphones

FOREWORD

1) The formal decisions or agreements of the IEC on technical matters, prepared by Technical Committees on which all the National Committees having a special interest therein are represented, express, as nearly as possible, an international consensus of opinion on the subjects dealt with.

2) They have the form of recommendations for international use and they are accepted by the National Committees in that sense.

3) In order to promote international unification, the IEC expresses the wish that all National Committees should adopt the text of the IEC recommendation for their national rules in so far as national conditions will permit. Any divergence between the IEC recommendation and the corresponding national rules should, as far as possible, be clearly indicated in the latter.

PREFACE

This standard has been prepared by IEC Technical Committee No. 29: Electroacoustics.

A first draft was discussed at the meeting held in Stockholm in 1979. As a result of this meeting, a draft, Document 29(Central Office)124, was submitted to the National Committees for approval under the Six Months' Rule in April 1981.

The National Committees of the following countries voted explicitly in favour of publication:

Australia	Italy
Austria	Japan
Belgium	Korea (Republic of)
Canada	Netherlands
Czechoslovakia	South Africa (Republic of)
Denmark	Spain
France	Sweden
Germany	United Kingdom
Hungary	United States of America

Copyright International Electrotechnical Commission
Provided by IHS under license with IEC
No reproduction or networking permitted without license from IHS Not for Resale

APPAREILS DE CORRECTION AUDITIVE

Cinquième partie: Ergots pour écouteurs externes

1. Domaine d'application

La présente norme est applicable aux écouteurs externes qui peuvent être adaptés à un embout moulé qui s'introduit dans le canal auditif.

2. Objet

L'objet de cette norme est de définir les dimensions qui sont essentielles pour assurer l'interchangeabilité des écouteurs externes tels qu'ils sont utilisés avec des embouts moulés ou d'autres dispositifs de fixation à l'oreille.

3. Dimensions

3.1 Les dimensions données dans cette norme s'appliquent séparément à l'ergot et au dispositif d'étanchéité.

3.2 L'ergot et le dispositif d'étanchéité sont représentés schématiquement sur la figure 1, page 6. Les diverses dimensions désignées par des lettres sont données dans le tableau I, page 7, avec leurs tolérances.

Copyright International Electrotechnical Commission
Provided by IHS under license with IEC
No reproduction or networking permitted without license from IHS Not for Resale

HEARING AIDS

Part 5: Nipples for insert earphones

1. Scope

This standard is applicable to insert earphones which can be fitted to an earmould inserted into the ear canal.

2. Object

The object of this standard is to define those dimensions which are essential in order to ensure interchangeability of insert earphones as used with earmoulds or other attachments to the ear.

3. Dimensions

3.1 The dimensions given in this standard apply to the nipple and the sealing device separately.

3.2 The nipple and the sealing device are shown schematically in Figure 1, page 6. The various dimensions designated by letters are given in Table I, page 7, together with their tolerances.

Copyright International Electrotechnical Commission
Provided by IHS under license with IEC
No reproduction or networking permitted without license from IHS Not for Resale

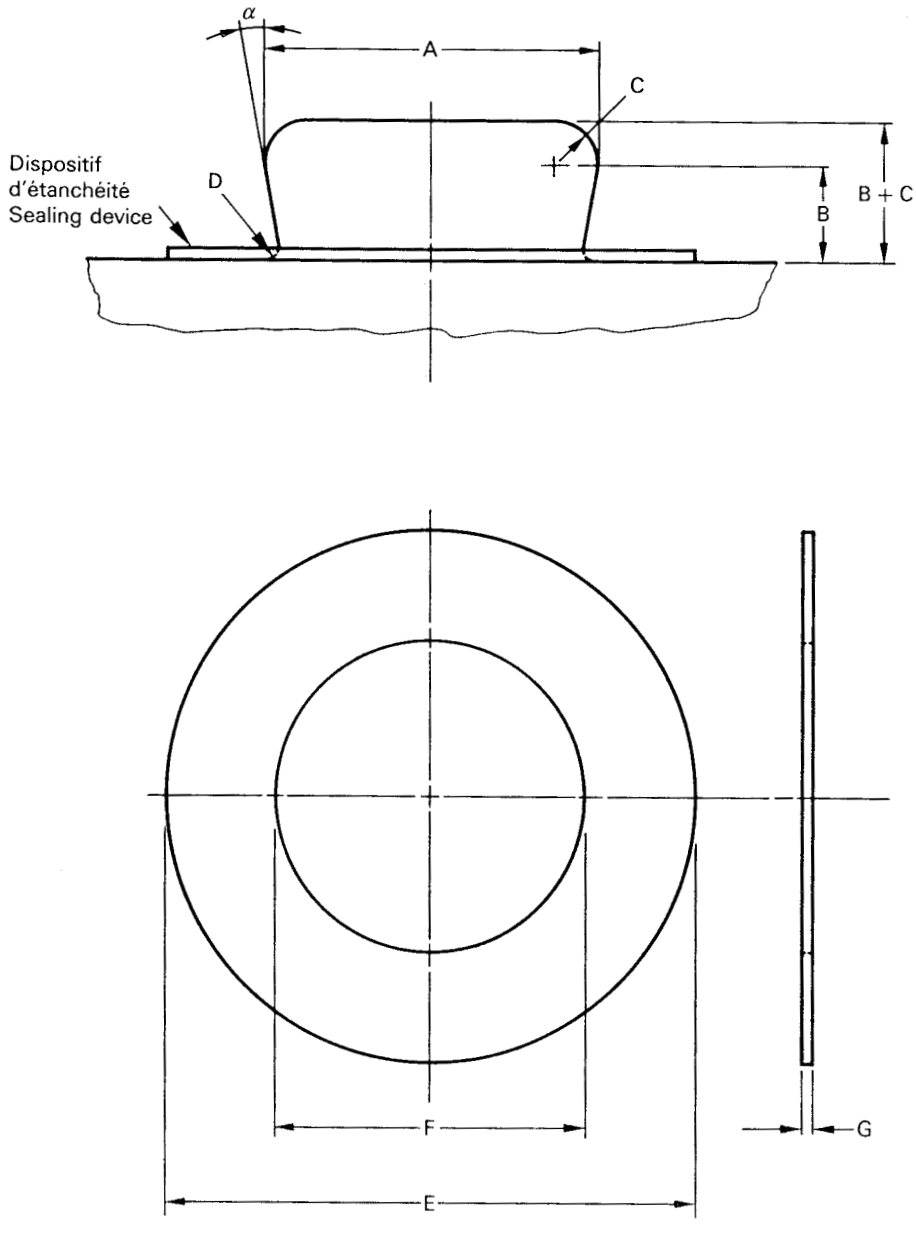

FIG. 1. — Ergot et dispositif d'étanchéité.
Nipple and sealing device.

Copyright International Electrotechnical Commission
Provided by IHS under license with IEC
No reproduction or networking permitted without license from IHS
Not for Resale

TABLEAU I

Dimensions de l'ergot et du dispositif d'étanchéité

TABLE I

Dimension of nipple and sealing device.

Réf. Ref.	Millimètres/Millimetres		
	Min.	Nom.	Max.
A	6,27	6,30	6,35
(B)*	(1,50)	(1,60)	(1,65)
C	0,80	0,85	0,90
B+C	2,30	2,45	2,55
D	–	–	0,4
E	10,0	–	–
F	5,7	5,8	5,9
G	0,18	0,20	0,22

Réf. Ref.	Degrés/Degrees		
	Min.	Nom.	Max.
α	10,5	11,0	12,0

* La dimension (B) est donnée uniquement pour les besoins de fabrication.
Dimension (B) is given for manufacturing purposes only.

Copyright International Electrotechnical Commission
Provided by IHS under license with IEC
No reproduction or networking permitted without license from IHS
Not for Resale

Copyright International Electrotechnical Commission
Provided by IHS under license with IEC
No reproduction or networking permitted without license from IHS
Not for Resale

Copyright International Electrotechnical Commission
Provided by IHS under license with IEC
No reproduction or networking permitted without license from IHS
Not for Resale

ICS 17.140.50

Typeset and printed by the IEC Central Office
GENEVA, SWITZERLAND

Copyright International Electrotechnical Commission
Provided by IHS under license with IEC
No reproduction or networking permitted without license from IHS

Not for Resale