NORME INTERNATIONALE

INTERNATIONAL STANDARD

CEI
IEC
118-12

Première édition
First edition
1996-09

Appareils de correction auditive –

Partie 12:
Dimensions des connecteurs électriques

Hearing aids –

Part 12:
Dimensions of electrical connector systems

Numéro de référence
Reference number
CEI/IEC 118-12 : 1996

--`,,```-`-`,,`,,`,`,,`---

Copyright International Electrotechnical Commission
Provided by IHS under license with IEC
No reproduction or networking permitted without license from IHS

Not for Resale

Validité de la présente publication

Le contenu technique des publications de la CEI est constamment revu par la CEI afin qu'il reflète l'état actuel de la technique.

Des renseignements relatifs à la date de reconfirmation de la publication sont disponibles auprès du Bureau Central de la CEI.

Les renseignements relatifs à ces révisions, à l'établissement des éditions révisées et aux amendements peuvent être obtenus auprès des Comités nationaux de la CEI et dans les documents ci-dessous:

- **Bulletin de la CEI**
- **Annuaire de la CEI**
  Publié annuellement
- **Catalogue des publications de la CEI**
  Publié annuellement et mis à jour régulièrement

Terminologie

En ce qui concerne la terminologie générale, le lecteur se reportera à la CEI 50: *Vocabulaire Electrotechnique International* (VEI), qui se présente sous forme de chapitres séparés traitant chacun d'un sujet défini. Des détails complets sur le VEI peuvent être obtenus sur demande. Voir également le dictionnaire multilingue de la CEI.

Les termes et définitions figurant dans la présente publication ont été soit tirés du VEI, soit spécifiquement approuvés aux fins de cette publication.

Symboles graphiques et littéraux

Pour les symboles graphiques, les symboles littéraux et les signes d'usage général approuvés par la CEI, le lecteur consultera:

– la CEI 27: *Symboles littéraux à utiliser en électro-technique;*

– la CEI 417: *Symboles graphiques utilisables sur le matériel. Index, relevé et compilation des feuilles individuelles;*

– la CEI 617: *Symboles graphiques pour schémas;*

et pour les appareils électromédicaux,

– la CEI 878: *Symboles graphiques pour équipements électriques en pratique médicale.*

Les symboles et signes contenus dans la présente publication ont été soit tirés de la CEI 27, de la CEI 417, de la CEI 617 et/ou de la CEI 878, soit spécifiquement approuvés aux fins de cette publication.

Publications de la CEI établies par le même comité d'études

L'attention du lecteur est attirée sur les listes figurant à la fin de cette publication, qui énumèrent les publications de la CEI préparées par le comité d'études qui a établi la présente publication.

Validity of this publication

The technical content of IEC publications is kept under constant review by the IEC, thus ensuring that the content reflects current technology.

Information relating to the date of the reconfirmation of the publication is available from the IEC Central Office.

Information on the revision work, the issue of revised editions and amendments may be obtained from IEC National Committees and from the following IEC sources:

- **IEC Bulletin**
- **IEC Yearbook**
  Published yearly
- **Catalogue of IEC publications**
  Published yearly with regular updates

Terminology

For general terminology, readers are referred to IEC 50: *International Electrotechnical Vocabulary* (IEV), which is issued in the form of separate chapters each dealing with a specific field. Full details of the IEV will be supplied on request. See also the IEC Multilingual Dictionary.

The terms and definitions contained in the present publication have either been taken from the IEV or have been specifically approved for the purpose of this publication.

Graphical and letter symbols

For graphical symbols, and letter symbols and signs approved by the IEC for general use, readers are referred to publications:

– IEC 27: *Letter symbols to be used in electrical technology;*

– IEC 417: *Graphical symbols for use on equipment. Index, survey and compilation of the single sheets;*

– IEC 617: *Graphical symbols for diagrams;*

and for medical electrical equipment,

– IEC 878: *Graphical symbols for electromedical equipment in medical practice.*

The symbols and signs contained in the present publication have either been taken from IEC 27, IEC 417, IEC 617 and/or IEC 878, or have been specifically approved for the purpose of this publication.

IEC publications prepared by the same technical committee

The attention of readers is drawn to the end pages of this publication which list the IEC publications issued by the technical committee which has prepared the present publication.

Copyright International Electrotechnical Commission
Provided by IHS under license with IEC
No reproduction or networking permitted without license from IHS
Not for Resale

NORME INTERNATIONALE

INTERNATIONAL STANDARD

CEI
IEC
118-12

Première édition
First edition
1996-09

Appareils de correction auditive –

Partie 12:
Dimensions des connecteurs électriques

Hearing aids –

Part 12:
Dimensions of electrical connector systems

© CEI 1996 Droits de reproduction réservés — Copyright - all rights reserved

Aucune partie de cette publication ne peut être reproduite ni utilisée sous quelque forme que ce soit et par aucun procédé, électronique ou mécanique, y compris la photocopie et les microfilms, sans l'accord écrit de l'éditeur.

No part of this publication may be reproduced or utilized in any form or by any means, electronic or mechanical, including photocopying and microfilm, without permission in writing from the publisher

Bureau central de la Commission Electrotechnique Internationale 3, rue de Varembé Genève, Suisse

Commission Electrotechnique Internationale
International Electrotechnical Commission
Международная Электротехническая Комиссия

CODE PRIX
PRICE CODE L

Pour prix, voir catalogue en vigueur
For price, see current catalogue

Copyright International Electrotechnical Commission
Provided by IHS under license with IEC
No reproduction or networking permitted without license from IHS

Not for Resale

SOMMAIRE

Pages

AVANT-PROPOS 4

Articles

1 Domaine d'application 6

2 Aperçu général des systèmes 6

Tableaux 1 à 4 6

Figures 1 à 9 11

Annexe A – Utilisation recommandée des systèmes circulaires 20

Copyright International Electrotechnical Commission
Provided by IHS under license with IEC
No reproduction or networking permitted without license from IHS Not for Resale

CONTENTS

Page

FOREWORD 5

Clause

1 Scope 7

2 Overview of connector systems 7

Tables 1 to 4 7

Figures 1 to 9 11

Annex A – Recommended use of circular connector systems 21

Copyright International Electrotechnical Commission
Provided by IHS under license with IEC
No reproduction or networking permitted without license from IHS Not for Resale

COMMISSION ÉLECTROTECHNIQUE INTERNATIONALE

_____

APPAREILS DE CORRECTION AUDITIVE –

Partie 12: Dimensions des connecteurs électriques

AVANT-PROPOS

1) La CEI (Commission Electrotechnique Internationale) est une organisation mondiale de normalisation composée de l'ensemble des comités électrotechniques nationaux (Comités nationaux de la CEI). La CEI a pour objet de favoriser la coopération internationale pour toutes les questions de normalisation dans les domaines de l'électricité et de l'électronique. A cet effet, la CEI, entre autres activités, publie des Normes Internationales. Leur élaboration est confiée à des comités d'études, aux travaux desquels tout Comité national intéressé par le sujet traité peut participer. Les organisations internationales, gouvernementales et non gouvernementales, en liaison avec la CEI, participent également aux travaux. La CEI collabore étroitement avec l'Organisation Internationale de Normalisation (ISO), selon des conditions fixées par accord entre les deux organisations.

2) Les décisions ou accords officiels de la CEI concernant les questions techniques, représentent, dans la mesure du possible un accord international sur les sujets étudiés, étant donné que les Comités nationaux intéressés sont représentés dans chaque comité d'études.

3) Les documents produits se présentent sous la forme de recommandations internationales. Ils sont publiés comme normes, rapports techniques ou guides et agréés comme tels par les Comités nationaux.

4) Dans le but d'encourager l'unification internationale, les Comités nationaux de la CEI s'engagent à appliquer de façon transparente, dans toute la mesure possible, les Normes internationales de la CEI dans leurs normes nationales et régionales. Toute divergence entre la norme CEI et la norme nationale ou régionale correspondante doit être indiquée en termes clairs dans cette dernière.

5) La CEI n'a fixé aucune procédure concernant le marquage comme indication d'approbation et sa responsabilité n'est pas engagée quand un matériel est déclaré conforme à l'une de ses normes.

6) L'attention est attirée sur le fait que certains des éléments de la présente Norme internationale peuvent faire l'objet de droits de propriété intellectuelle ou de droits analogues. La CEI ne saurait être tenue pour responsable de ne pas avoir identifié de tels droits de propriété et de ne pas avoir signalé leur existence.

La présente partie de la Norme internationale CEI 118 a été établie par le comité d'études 29 de la CEI: Electroacoustique.

Le texte de cette norme est issu des documents suivants:

FDIS	Rapport de vote
29/330/FDIS	29/348/RVD

Le rapport de vote indiqué dans le tableau ci-dessus donne toute information sur le vote ayant abouti à l'approbation de cette partie.

La présente Norme internationale supprime et remplace la CEI 90 (1973).

L'annexe A est donnée uniquement à titre d'information.

Copyright International Electrotechnical Commission
Provided by IHS under license with IEC
No reproduction or networking permitted without license from IHS Not for Resale

INTERNATIONAL ELECTROTECHNICAL COMMISSION

_____

HEARING AIDS –

Part 12: Dimensions of electrical connector systems

FOREWORD

1) The IEC (International Electrotechnical Commission) is a worldwide organization for standardization comprising all national electrotechnical committees (IEC National Committees). The object of the IEC is to promote international co-operation on all questions concerning standardization in the electrical and electronic fields. To this end and in addition to other activities, the IEC publishes International Standards. Their preparation is entrusted to technical committees; any IEC National Committee interested in the subject dealt with may participate in this preparatory work. International, governmental and non-governmental organizations liaising with the IEC also participate in this preparation. The IEC collaborates closely with the International Organization for Standardization (ISO) in accordance with conditions determined by agreement between the two organizations.

2) The formal decisions or agreements of the IEC on technical matters express, as nearly as possible, an international consensus of opinion on the relevant subjects since each technical committee has representation from all interested National Committees.

3) The documents produced have the form of recommendations for international use and are published in the form of standards, technical reports or guides and they are accepted by the National Committees in that sense.

4) In order to promote international unification, IEC National Committees undertake to apply IEC International Standards transparently to the maximum extent possible in their national and regional standards. Any divergence between the IEC Standard and the corresponding national or regional standard shall be clearly indicated in the latter.

5) The IEC provides no marking procedure to indicate its approval and cannot be rendered responsible for any equipment declared to be in conformity with one of its standards.

6) Attention is drawn to the possibility that some of the elements of this International Standard may be the subject of patent rights. The IEC shall not be held responsible for identifying any or all such patent rights.

This part of International Standard IEC 118 has been prepared by IEC technical committee 29: Electroacoustics.

The text of this standard is based on the following documents:

FDIS	Report on voting
29/330/FDIS	29/348/RVD

Full information on the voting for the approval of this part can be found in the report on voting indicated in the above table.

This International Standard cancels and replaces IEC 90 (1973).

Annex A is for information only.

Copyright International Electrotechnical Commission
Provided by IHS under license with IEC
No reproduction or networking permitted without license from IHS Not for Resale

APPAREILS DE CORRECTION AUDITIVE –

Partie 12: Dimensions des connecteurs électriques

1 Domaine d'application

La présente Norme internationale s'applique aux prises et aux connecteurs destinés aux appareils de correction auditive et donne des informations sur les dimensions et leurs tolérances essentielles pour garantir l'interchangeabilité.

2 Aperçu général des systèmes

Tableau 1 – Aperçu général des systèmes de connecteurs

Système	Application	Dimensions (voir tableau)	Figure
Systèmes de connecteurs rectangulaires			
– Prise polarisée à deux broches	Ecouteurs	2	1
– Prise non polarisée à trois broches	Ecouteurs	2	2
– Prise polarisée à trois broches	Entrée électrique	2	3
Systèmes de connecteurs circulaires			
– Prise à trois broches	Voir annexe A	3	4
– Embase à trois broches	Voir annexe A	4	7
– Prise à quatre broches	Voir annexe A	3	5
– Embase à quatre broches	Voir annexe A	4	8
– Prise à cinq broches	Voir annexe A	3	6
– Embase à cinq broches	Voir annexe A	4	9

--`,,```-`-`,,`,,`,`,,`---

Copyright International Electrotechnical Commission
Provided by IHS under license with IEC
No reproduction or networking permitted without license from IHS Not for Resale

HEARING AIDS –

Part 12: Dimensions of electrical connector systems

1 Scope

This International Standard applies to plugs and connector systems for hearing aids and specifies the dimensions and their tolerances essential for ensuring interchangeability.

2 Overview of connector systems

Table 1 – Overview of connector systems

System	Application	Dimensions (see table)	Figure
Rectangular connector system			
– Two-terminal polarized plug	Earphones	2	1
– Three-terminal unpolarized plug	Earphones	2	2
– Three-terminal polarized plug	Electrical input	2	3
Circular connector system			
– Three-terminal plug	See Annex A	3	4
– Three-terminal socket	See Annex A	4	7
– Four-terminal plug	See Annex A	3	5
– Four-terminal socket	See Annex A	4	8
– Five-terminal plug	See Annex A	3	6
– Five-terminal socket	See Annex A	4	9

Copyright International Electrotechnical Commission
Provided by IHS under license with IEC
No reproduction or networking permitted without license from IHS Not for Resale

Tableau 2 – Dimensions des prises illustrées par les figures 1, 2 et 3

Table 2 – Dimensions of plugs shown in figures 1, 2 and 3

Ref.	Min.	Nom.	Max.	Notes
A	3,45	3,50	3,55	5
B	1,56	1,58	1,60	1,5
C	1,26	1,28	1,30	1,5
D	1,16	1,18	1,20	1,5
E	4,15	4,20	4,25	5
F	0,10	0,12	0,14	5
G	2,00	2,05	2,10	4,5
H	1,90	1,90	2,00	5
K	–	–	1,90	5
L	–	–	1,70	2,5
M	2,50	–	–	2,5
N	–	–	0,04	3,5
P	–	–	0,30	1,5
Q	5,70	5,90	6	4,5
R	0,42	0,45	0,48	5
α	35	35	37	6

NOTES

1 Les broches sont cylindriques avec des terminaisons coniques; en conséquence, les dimensions B, C, D et P correspondent aux diamètres.

2 Les distances entre les faces du corps de la prise et les centres des broches extrêmes ne doivent pas dépasser les valeurs indiquées K et L pour la partie correspondant à la cote M. Au-delà de cette cote, ces dimensions ne sont pas limitées.

3 Tout écart de la position de chacun des centres des broches par rapport à la ligne médiane commune doit rester dans les limites de la valeur indiquée N. Les distances entre la broche centrale et chacune des broches extrêmes ne doivent pas différer entre elles de plus que la valeur indiquée N.

4 Lorsqu'un dispositif d'étanchéité doit être utilisé avec une prise, les dimensions G et Q doivent être mesurées jusqu'à la surface frontale du dispositif d'étanchéité comprimé, de façon que les gorges se trouvent placées dans une position où l'action de détente est correcte. Lorsqu'il est entendu qu'un dispositif d'étanchéité est utilisé, ce dispositif doit être fourni en tant qu'élément de la prise.

5 Dimensions en millimètres.

6 Angle en degrés.

NOTES

1 The pins are cylindrical with conical ends; therefore dimensions B, C, D and P are diameters.

2 The distances between the face of the plug body and the centre lines of the outer pins shall not exceed the indicated values K and L within the portion designated by dimension M. Beyond M, these dimensions are not limited.

3 Any deviation of the position of each of the centres of the pins away from their common centre line shall be within the indicated value N. The distances between the centre pin and each of the two outer pins, shall not differ more than the indicated value N.

4 When a sealing device is to be used with a plug, dimensions G and Q are to be measured to the face of the compressed device in order to place the grooves in position for correct detent action. When it is intended that a sealing device be used, it shall be supplied as part of the plug.

5 Dimensions in millimetres.

6 Angle in degrees.

--`,,```-`-`,,`,,`,`,,`---

Copyright International Electrotechnical Commission
Provided by IHS under license with IEC
No reproduction or networking permitted without license from IHS Not for Resale

Tableau 3 – Dimensions des prises illustrées par les figures 4, 5 et 6

Table 3 – Dimensions of plugs shown in figures 4, 5 and 6

Ref.	Min.	Nom.	Max.	Notes
B	2,03	2,05	2,05	1,5
C	–	0,60	–	2,6
D	0,38	0,40	0,40	4
E	0,66	0,68	0,70	8
F	0,76	0,78	0,80	8
G	0,35	0,35	0,37	2
H	0,25	0,25	0,27	2
J	1,50	1,50	1,60	8
K	–	120	–	3,6
L	–	90	–	3,6
M	–	72	–	3,6
N	–	0,03	–	7
P	1,40	1,40	–	8

NOTES

1 Toutes les dimensions sont des diamètres, en millimètres.

2 Toutes les dimensions sont des rayons, en millimètres.

3 Toutes les dimensions sont des angles, en degrés.

4 Les douilles ont une forme cylindrique avec un diamètre D.

5 Tolérance géométrique (donnée A).

6 Dimensions de base.

7 Zone de tolérance pour la position.

8 Dimensions, en millimètres.

NOTES

1 All dimensions are diameters, in millimetres.

2 All dimensions are radii, in millimetres.

3 All dimensions are angles, in degrees.

4 The terminals are in the form of a hollow cylinder with diameter D.

5 Geometric tolerancing (datum A).

6 Basic dimensions.

7 Positional tolerance zone.

8 Dimensions, in millimetres.

--`,,```-`-`,,`,,`,`,,`---

Copyright International Electrotechnical Commission
Provided by IHS under license with IEC
No reproduction or networking permitted without license from IHS Not for Resale

Tableau 4 – Dimensions des embases illustrées par les figures 7, 8 et 9

Table 4 – Dimensions of sockets shown in figures 7, 8 and 9

Ref.	Min.	Nom.	Max.	Notes
B	2,06	2,10	2,10	1,5
C	–	0,60	–	2,6
D	0,40	0,40	0,42	1
E	0,70	0,70	0,74	8
F	0,80	0,80	0,84	8
G	0,33	0,35	0,35	2
H	0,23	0,25	0,25	2
J	1,48	1,50	1,52	8
K	–	120	–	3,6
L	–	90	–	3,6
M	–	72	–	3,6
N	1,18	1,20	1,27	8
P	0,98	1,00	1,07	8
Q	0,15	0,20	0,20	2
R	0,30	0,30	0,35	1,4
S	1,22	1,25	1,28	8
T	–	0,03	–	7

NOTES

1 Toutes les dimensions sont des diamètres, en millimètres.

2 Toutes les dimensions sont des rayons, en millimètres.

3 Toutes les dimensions sont des angles, en degrés.

4 Marquage par couleur.

5 Tolérance géométrique (donnée A).

6 Dimensions de base.

7 Zone de tolérance pour la position.

8 Dimensions, en millimètres.

NOTES

1 All dimensions are diameters, in millimetres.

2 All dimensions are radii, in millimetres.

3 All dimensions are angles, in degrees.

4 Colour marking.

5 Geometric tolerancing (datum A).

6 Basic dimensions.

7 Positional tolerance zone.

8 Dimensions, in millimetres.

Copyright International Electrotechnical Commission
Provided by IHS under license with IEC
No reproduction or networking permitted without license from IHS Not for Resale

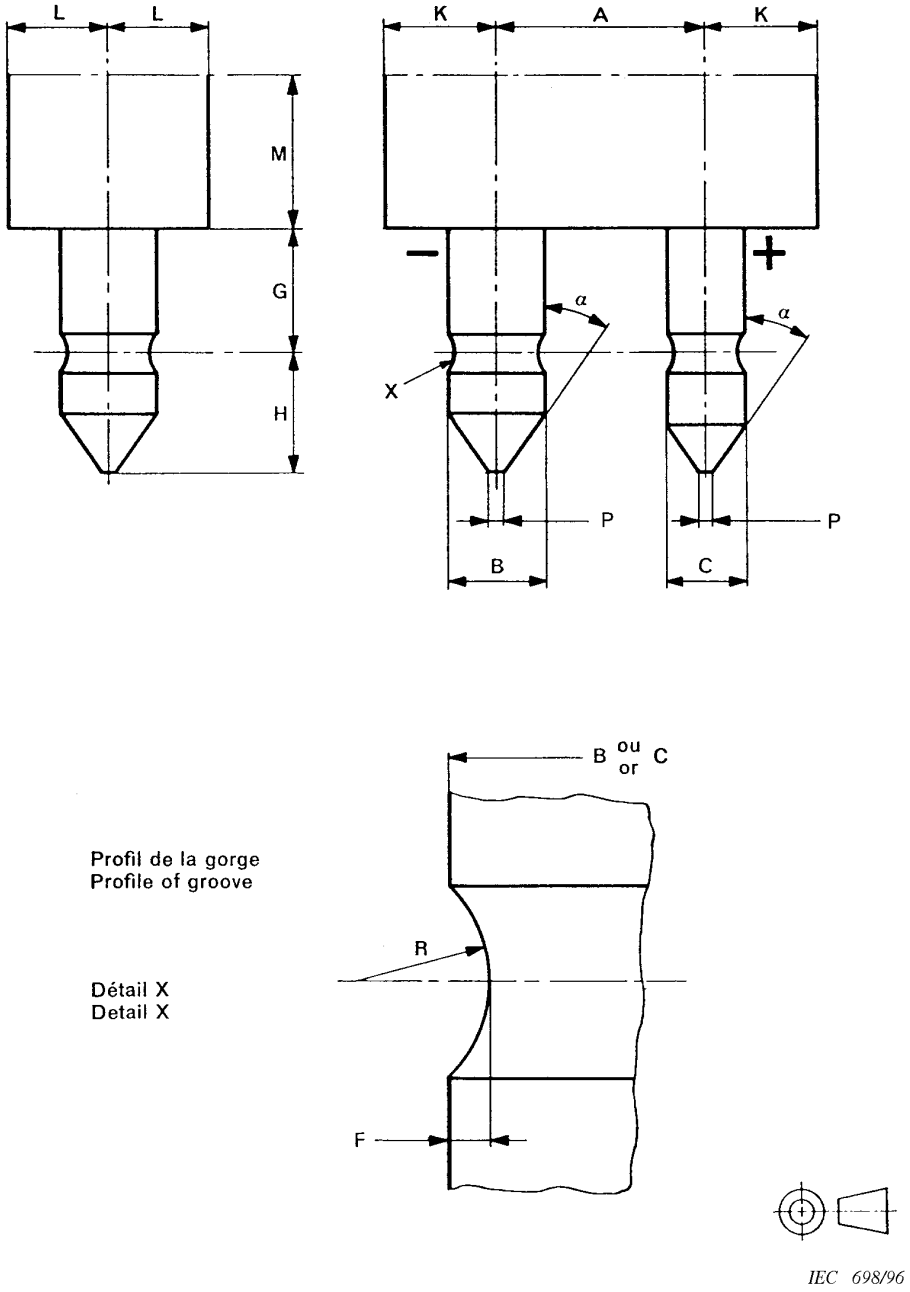

Pour les dimensions: voir tableau 2

For dimensions: see table 2

Figure 1 – Prise polarisée à deux broches pour écouteurs
Two-terminal polarized plug for earphones

Copyright International Electrotechnical Commission
Provided by IHS under license with IEC
No reproduction or networking permitted without license from IHS
Not for Resale

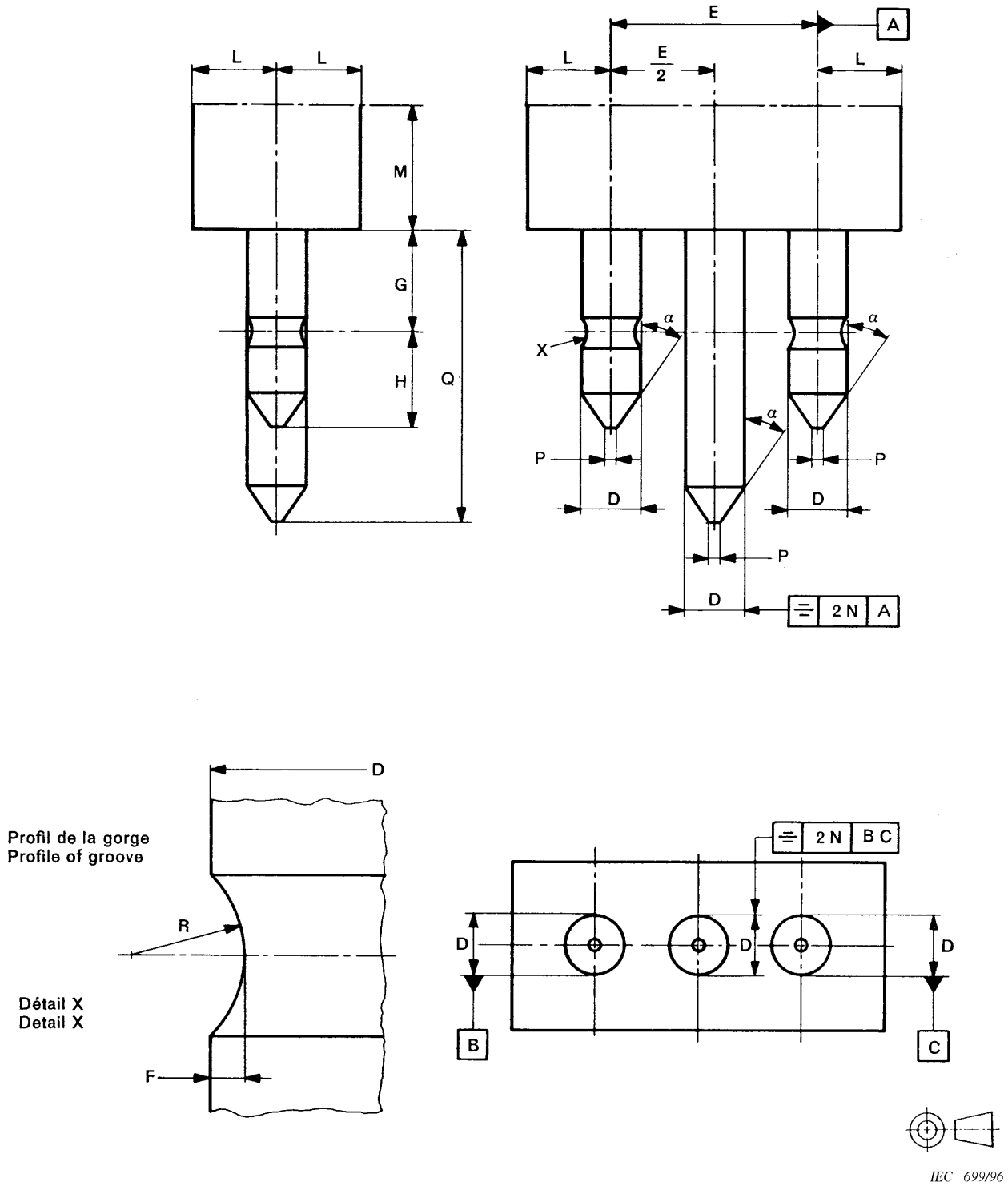

Pour les dimensions: voir tableau 2

For dimensions: see table 2

Figure 2 – **Prise non polarisée à trois broches pour écouteurs**
Three-terminal unpolarized plug for earphones

Copyright International Electrotechnical Commission
Provided by IHS under license with IEC
No reproduction or networking permitted without license from IHS
Not for Resale

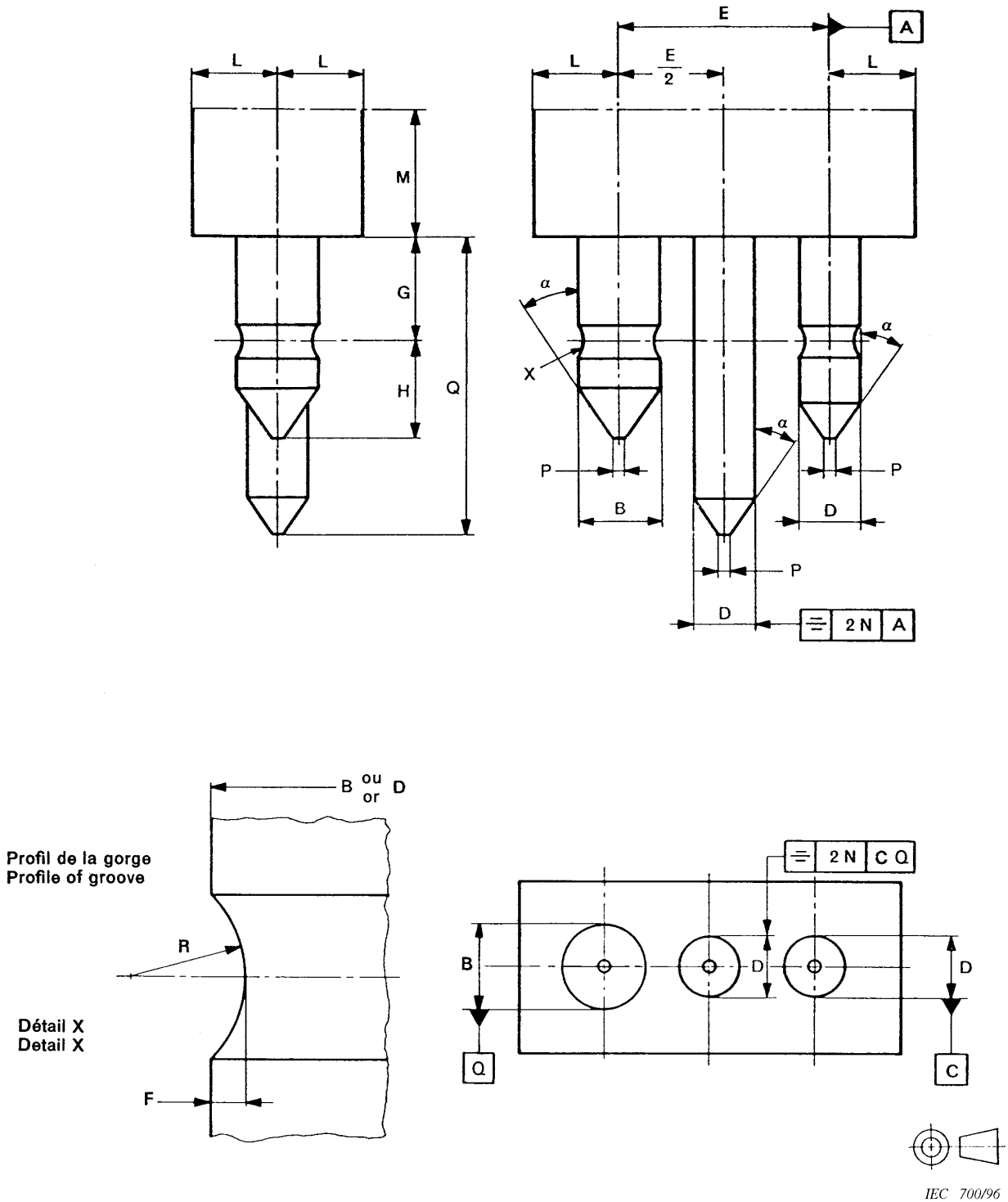

Pour les dimensions: voir tableau 2

For dimensions: see table 2

Figure 3 – Prise polarisée à trois broches pour entrée électrique
Three-terminal polarized plug for electrical input

Copyright International Electrotechnical Commission
Provided by IHS under license with IEC
No reproduction or networking permitted without license from IHS
Not for Resale

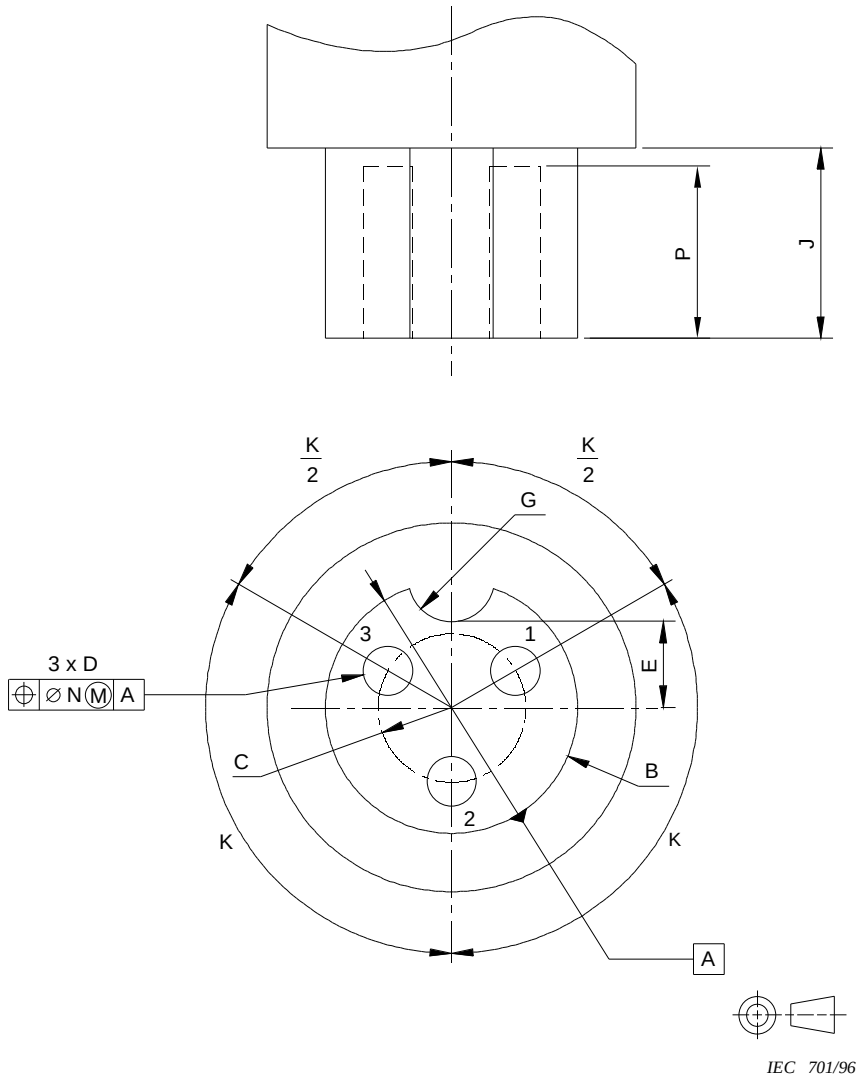

Pour les dimensions: voir tableau 3

For dimensions: see table 3

Figure 4 – **Prise à trois broches**
Three-terminal plug

Copyright International Electrotechnical Commission
Provided by IHS under license with IEC
No reproduction or networking permitted without license from IHS
Not for Resale

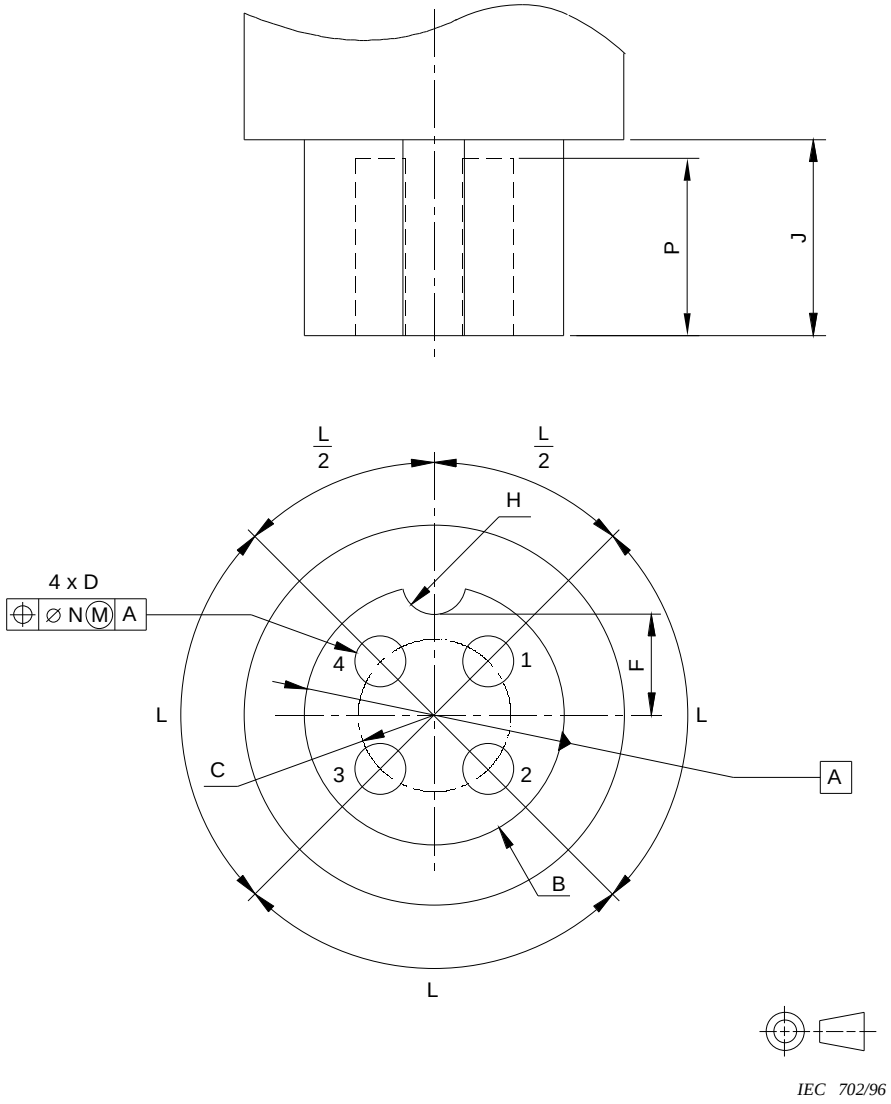

Pour les dimensions: voir tableau 3

For dimensions: see table 3

Figure 5 – Prise à quatre broches
Four-terminal plug

Copyright International Electrotechnical Commission
Provided by IHS under license with IEC
No reproduction or networking permitted without license from IHS
Not for Resale

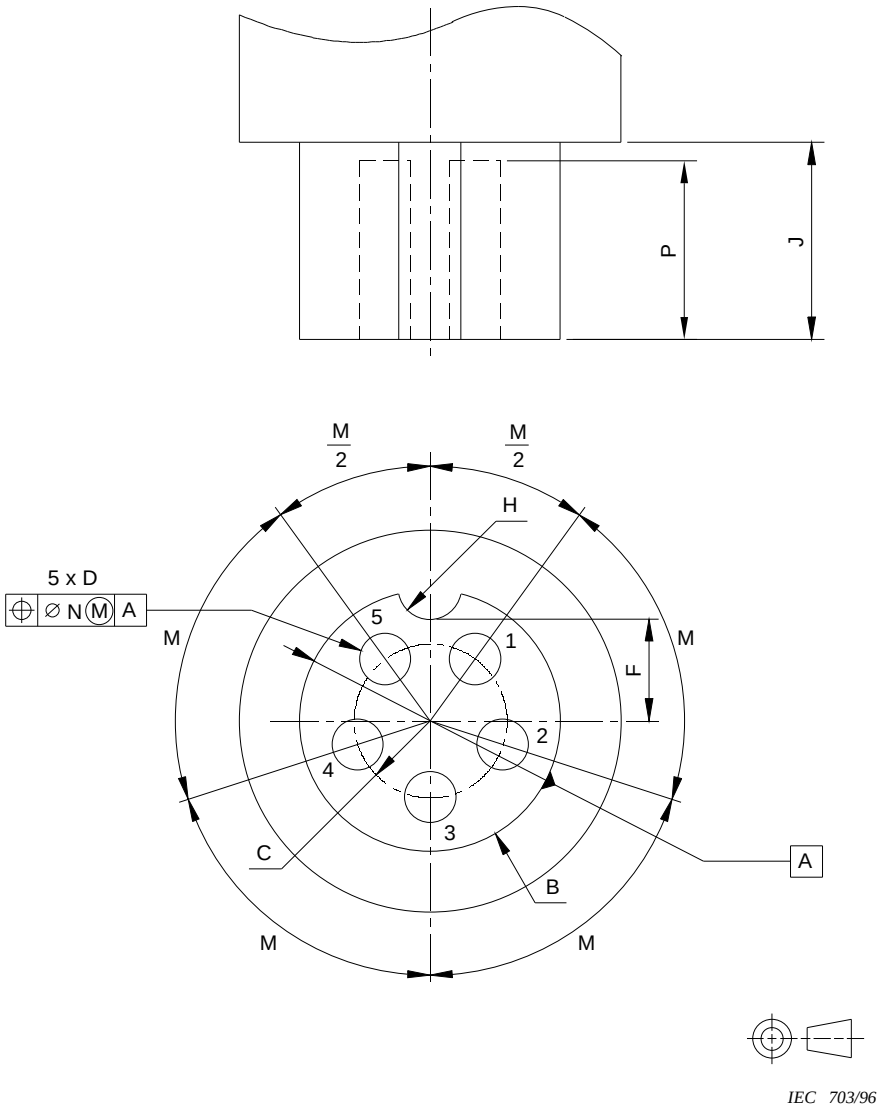

Pour les dimensions: voir tableau 3

For dimensions: see table 3

Figure 6 – Prise à cinq broches
Five-terminal plug

Copyright International Electrotechnical Commission
Provided by IHS under license with IEC
No reproduction or networking permitted without license from IHS
Not for Resale

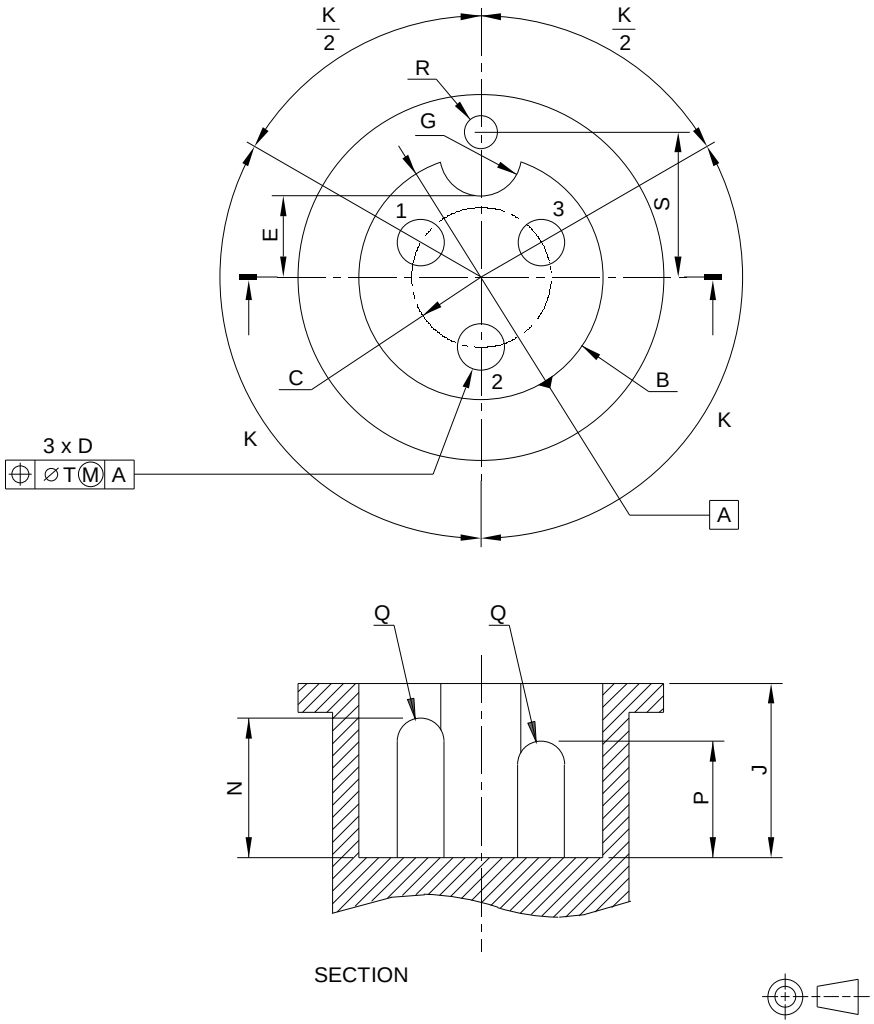

Pour les dimensions: voir tableau 4

Longueur de la broche 1 = N
Longueur des autres broches = P

For dimensions: see table 4

Length of terminal 1 = N
Length of other terminals = P

Figure 7 – Embase à trois broches
Three-terminal socket

Copyright International Electrotechnical Commission
Provided by IHS under license with IEC
No reproduction or networking permitted without license from IHS
Not for Resale

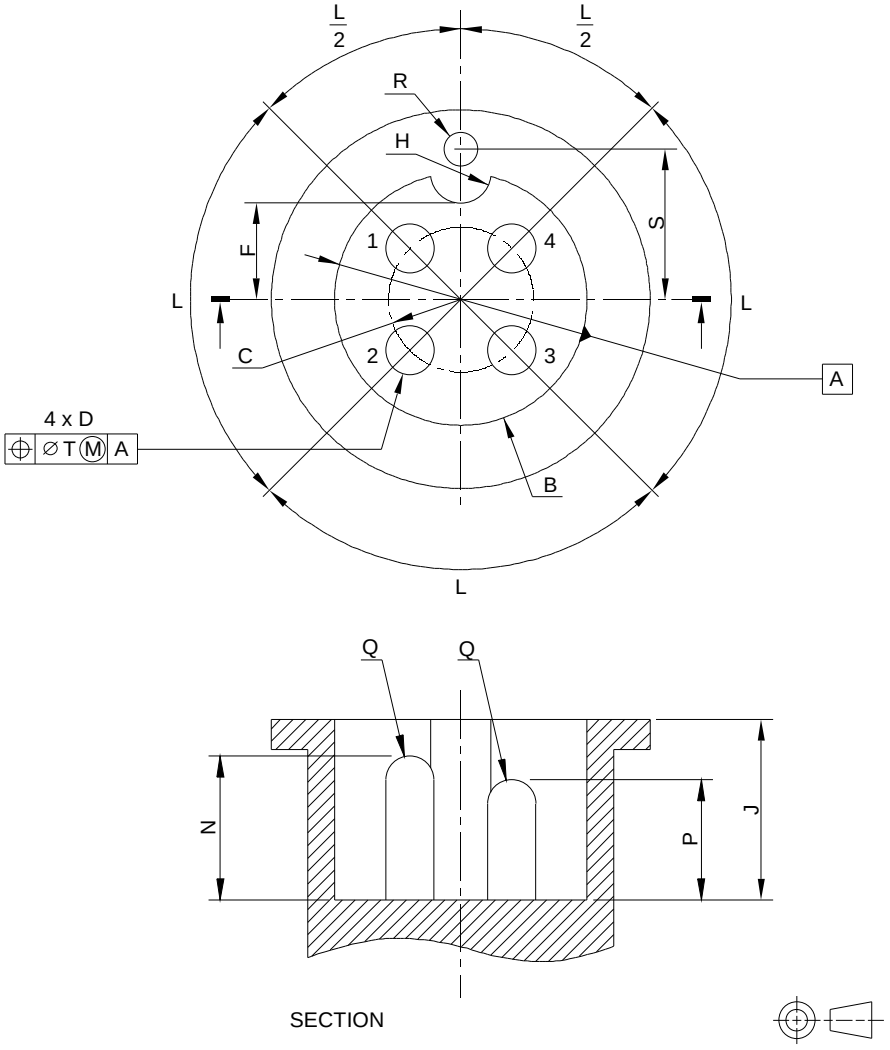

Pour les dimensions: voir tableau 4

For dimensions: see table 4

Longueur de la broche 1 = N

Length of terminal 1 = N

Longueur des autres broches = P

Length of other terminals = P

Figure 8 – Embase à quatre broches
Four-terminal socket

Copyright International Electrotechnical Commission
Provided by IHS under license with IEC
No reproduction or networking permitted without license from IHS
Not for Resale

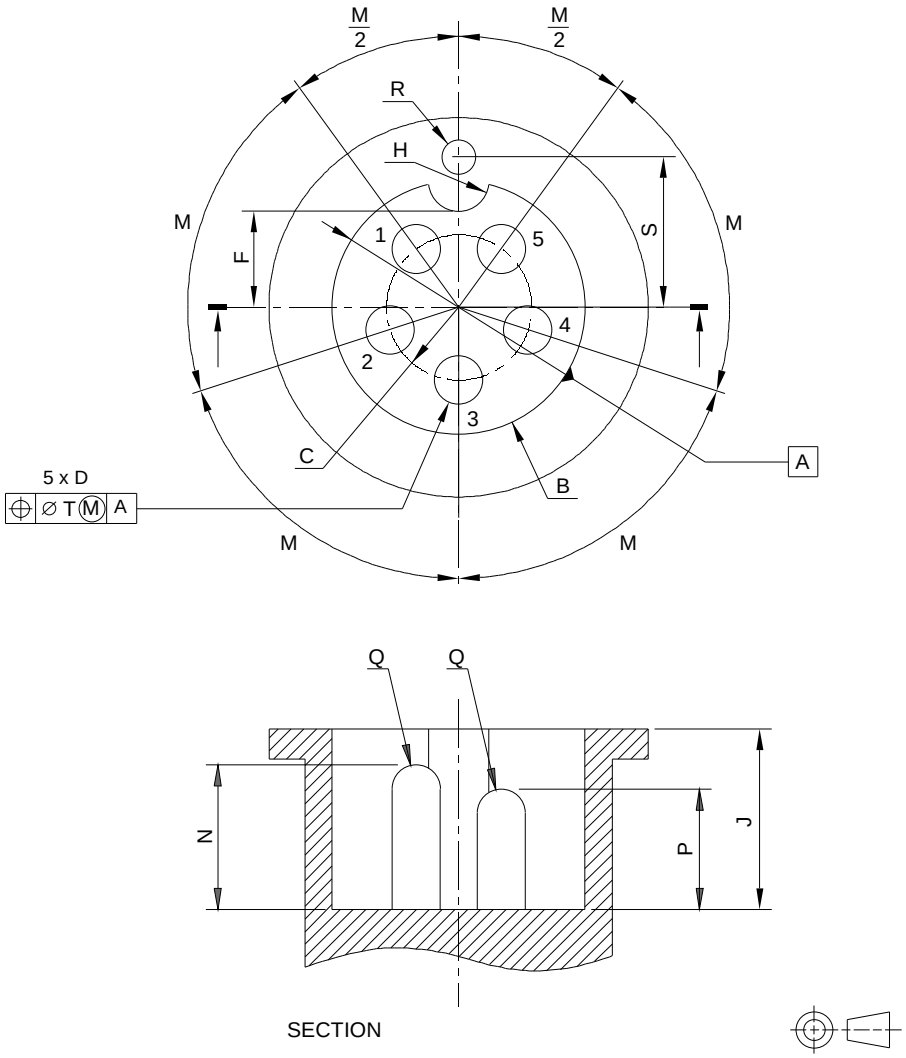

Pour les dimensions: voir tableau 4

For dimensions: see table 4

Longueur de la broche 1 = N
Longueur des autres broches = P

Length of terminal 1 = N
Length of other terminals = P

Figure 9 – **Embase à cinq broches**
Five-terminal socket

Copyright International Electrotechnical Commission
Provided by IHS under license with IEC
No reproduction or networking permitted without license from IHS
Not for Resale

Annexe A
(informative)

Utilisation recommandée des systèmes circulaires

A.1 Les connecteurs à trois broches sont conçus pour être utilisés en liaison avec les entrées électriques destinées aux appareils de correction auditive comme spécifié dans la CEI 118-6* .

A.2 Les connecteurs à quatre et cinq broches sont principalement destinés à être utilisés en liaison avec des appareils de correction auditive programmables.

A.3 La broche la plus longue (numéro 1) dans les figures 7, 8 et 9 est recommandée pour être utilisée comme connexion à la terre.

———————

———————

* CEI 118-6: 1984, *Appareils de correction auditive – Partie 6: Caractéristiques des circuits d'entrées électriques des appareils de correction auditive.*

Copyright International Electrotechnical Commission
Provided by IHS under license with IEC
No reproduction or networking permitted without license from IHS Not for Resale

Annex A
(informative)

Recommended use of circular connector systems

A.1 The three-terminal connector system is intended for use in connection with electrical input for hearing instruments as specified in IEC 118-6* .

A.2 The four- and five terminal connector systems are mainly intended for use in connection with programmable hearing instruments.

A.3 The longer pin (number 1) in figures 7, 8 and 9 is recommended for use as a ground connection.

_____

* IEC 118-6: 1984, *Hearing aids - Part 6: Characteristics of electrical input circuits for hearing aids.*

Copyright International Electrotechnical Commission
Provided by IHS under license with IEC
No reproduction or networking permitted without license from IHS Not for Resale

Copyright International Electrotechnical Commission
Provided by IHS under license with IEC
No reproduction or networking permitted without license from IHS Not for Resale

Standards Survey

We at the IEC want to know how our standards are used once they are published.

The answers to this survey will help us to improve IEC standards and standard related information to meet your future needs

Would you please take a minute to answer the survey on the other side and mail or fax to:

Customer Service Centre (CSC)

International Electrotechnical Commission
3, rue de Varembé
Case postale 131

1211 Geneva 20
Switzerland

or

Fax to: CSC at +41 22 919 03 00

Thank you for your contribution to the standards making process.

Nicht frankieren
Ne pas affranchir

Non affrancare
No stamp required

A Prioritaire

RÉPONSE PAYÉE

SUISSE

Customer Service Centre (CSC)
International Electrotechnical Commission
3, rue de Varembé
Case postale 131
1211 GENEVA 20
Switzerland

--`,,`-`-`,,`,,`,`,,`---

Copyright International Electrotechnical Commission
Provided by IHS under license with IEC
No reproduction or networking permitted without license from IHS

Not for Resale

1.

No. of IEC standard:

.....

2.

Tell us why you have the standard. (check many as apply). I am:

- ☐ the buyer
- ☐ the user
- ☐ a librarian
- ☐ a researcher
- ☐ an engineer
- ☐ a safety expert
- ☐ involved in testing
- ☐ with a government agency
- ☐ in industry
- ☐ other.....

3.

This standard was purchased from?

.....

4.

This standard will be used (check as many as apply):

- ☐ for reference
- ☐ in a standards library
- ☐ to develop a new product
- ☐ to write specifications
- ☐ to use in a tender
- ☐ for educational purposes
- ☐ for a lawsuit
- ☐ for quality assessment
- ☐ for certification
- ☐ for general information
- ☐ for design purposes
- ☐ for testing
- ☐ other.....

5.

This standard will be used in conjunction with (check as many as apply):

- ☐ IEC
- ☐ ISO
- ☐ corporate
- ☐ other (published by.....)
- ☐ other (published by.....)
- ☐ other (published by.....)

6.

This standard meets my needs (check one)

- ☐ not at all
- ☐ almost
- ☐ fairly well
- ☐ exactly

7.

Please rate the standard in the following areas as (1) bad, (2) below average, (3) average, (4) above average, (5) exceptional, (0) not applicable:

- ☐ clearly written
- ☐ logically arranged
- ☐ information given by tables
- ☐ illustrations
- ☐ technical information

8.

I would like to know how I can legally reproduce this standard for:

- ☐ internal use
- ☐ sales information
- ☐ product demonstration
- ☐ other.....

9.

In what medium of standard does your organization maintain most of its standards (check one):

- ☐ paper
- ☐ microfilm/microfiche
- ☐ mag tapes
- ☐ CD-ROM
- ☐ floppy disk
- ☐ on line

9A.

If your organization currently maintains part or all of its standards collection in electronic media please indicate the format(s):

- ☐ raster image
- ☐ full text

10.

In what medium does your organization intend to maintain its standards collection in the future (check all that apply):

- ☐ paper
- ☐ microfilm/microfiche
- ☐ mag tape
- ☐ CD-ROM
- ☐ floppy disk
- ☐ on line

10A.

For electronic media which format will be chosen (check one)

- ☐ raster image
- ☐ full text

11.

My organization is in the following sector (e.g. engineering, manufacturing)

.....

12.

Does your organization have a standards library:

- ☐ yes
- ☐ no

13.

If you said yes to 12 then how many volumes:

.....

14.

Which standards organizations published the standards in your library (e.g. ISO, DIN, ANSI, BSI, etc.):

.....

15.

My organization supports the standards-making process (check as many as apply):

- ☐ buying standards
- ☐ using standards
- ☐ membership in standards organization
- ☐ serving on standards development committee
- ☐ other.....

16.

My organization uses (check one)

- ☐ French text only
- ☐ English text only
- ☐ Both English/French text

17.

Other comments:

.....

.....

.....

.....

.....

.....

18.

Please give us information about you and your company

name: .....

job title:.....

company: .....

address:.....

.....

.....

.....

No. employees at your location:.....

turnover/sales:.....

--`,,```-`-`,,`,,`,`,,`---

Copyright International Electrotechnical Commission
Provided by IHS under license with IEC
No reproduction or networking permitted without license from IHS

Not for Resale

Enquête sur les normes

La CEI se préoccupe de savoir comment ses normes sont accueillies et utilisées.

Les réponses que nous procurera cette enquête nous aideront tout à la fois à améliorer nos normes et les informations qui les concernent afin de toujours mieux répondre à votre attente.

Nous aimerions que vous nous consacriez une petite minute pour remplir le questionnaire joint que nous vous invitons à retourner au:

Centre du Service Clientèle (CSC)

Commission Electrotechnique Internationale
3, rue de Varembé
Case postale 131

1211 Genève 20
Suisse

Télécopie: IEC/CSC +41 22 919 03 00

Nous vous remercions de la contribution que vous voudrez bien apporter ainsi à la Normalisation Internationale

Nicht frankieren
Ne pas affranchir

Non affrancare
No stamp required

A Prioritaire

RÉPONSE PAYÉE

SUISSE

Centre du Service Clientèle (CSC)
Commission Electrotechnique Internationale
3, rue de Varembé
Case postale 131
1211 GENÈVE 20
Suisse

Copyright International Electrotechnical Commission
Provided by IHS under license with IEC
No reproduction or networking permitted without license from IHS

Not for Resale

1.

Numéro de la Norme CEI:

.....

2.

Pourquoi possédez-vous cette norme? (plusieurs réponses possibles). Je suis:

- ☐ l'acheteur
- ☐ l'utilisateur
- ☐ bibliothécaire
- ☐ chercheur
- ☐ ingénieur
- ☐ expert en sécurité
- ☐ chargé d'effectuer des essais
- ☐ fonctionnaire d'Etat
- ☐ dans l'industrie
- ☐ autres .....

3.

Où avez-vous acheté cette norme?

.....

4.

Comment cette norme sera-t-elle utilisée? (plusieurs réponses possibles)

- ☐ comme reférence
- ☐ dans une bibliothèque de normes
- ☐ pour développer un produit nouveau
- ☐ pour rédiger des spécifications
- ☐ pour utilisation dans une soumission
- ☐ à des fins éducatives
- ☐ pour un procès
- ☐ pour une évaluation de la qualité
- ☐ pour la certification
- ☐ à titre d'information générale
- ☐ pour une étude de conception
- ☐ pour effectuer des essais
- ☐ autres .....

5.

Cette norme est-elle appelée à être utilisée conjointement avec d'autres normes? Lesquelles? (plusieurs réponses possibles):

- ☐ CEI
- ☐ ISO
- ☐ internes à votre société
- ☐ autre (publiée par).....)
- ☐ autre (publiée par).....)
- ☐ autre (publiée par).....)

6.

Cette norme répond-elle à vos besoins?

- ☐ pas du tout
- ☐ à peu près
- ☐ assez bien
- ☐ parfaitement

7.

Nous vous demandons maintenant de donner une note à chacun des critères ci-dessous (1, mauvais; 2, en-dessous de la moyenne; 3, moyen; 4, au-dessus de la moyenne; 5, exceptionnel; 0, sans objet)

- ☐ clarté de la rédaction
- ☐ logique de la disposition
- ☐ tableaux informatifs
- ☐ illustrations
- ☐ informations techniques

8.

J'aimerais savoir comment je peux reproduire légalement cette norme pour:

- ☐ usage interne
- ☐ des renseignements commerciaux
- ☐ des démonstrations de produit
- ☐ autres .....

9.

Quel support votre société utilise-t-elle pour garder la plupart de ses normes?

- ☐ papier
- ☐ microfilm/microfiche
- ☐ bandes magnétiques
- ☐ CD-ROM
- ☐ disquettes
- ☐ abonnement à un serveur électronique

9A.

Si votre société conserve en totalité ou en partie sa collection de normes sous forme électronique, indiquer le ou les formats:

- ☐ format tramé (ou image balayée ligne par ligne)
- ☐ texte intégral

10.

Sur quels supports votre société prévoit-elle de conserver sa collection de normes à l'avenir (plusieurs réponses possibles):

- ☐ papier
- ☐ microfilm/microfiche
- ☐ bandes magnétiques
- ☐ CD-ROM
- ☐ disquettes
- ☐ abonnement à un serveur électronique

10A.

Quel format serait retenu pour un moyen électronique? (une seule réponse)

- ☐ format tramé
- ☐ texte intégral

11.

A quel secteur d'activité appartient votre société? (par ex. ingénierie, fabrication)

.....

12.

Votre société possède-t-elle une bibliothèque de normes?

- ☐ Oui
- ☐ Non

13.

En combien de volumes dans le cas affirmatif?

.....

14.

Quelle organisations de normalisation ont publiées les normes de cette bibliothèque (ISO, DIN, ANSI, BSI, etc.):

.....

15.

Ma société apporte sa contribution à l'élaboration des normes par les moyens suivants (plusieurs réponses possible):

- ☐ en achetant des normes
- ☐ en utilisant des normes
- ☐ en qualité de membre d'organisations de normalisation
- ☐ en qualité de membre de comités de normalisation
- ☐ autres .....

16.

Ma société utilise (une seule réponse)

- ☐ des normes en français seulement
- ☐ des normes en anglais seulement
- ☐ des normes bilingues anglais/français

17.

Autres observations

.....

.....

.....

.....

.....

18.

Pourriez-vous nous donner quelques informations sur vous-mêmes et votre société?

nom .....

fonction.....

nom de la société .....

addresse.....

.....

.....

.....

nombre d'employés.....

chiffre d'affaires:.....

--`,,```-`-`,,`,,`,`,,`---

Copyright International Electrotechnical Commission
Provided by IHS under license with IEC
No reproduction or networking permitted without license from IHS

Not for Resale

Publications de la CEI préparées par le Comité d'Etudes n° 29

118: — Appareils de correction auditive.

118-0 (1983)	Partie zéro: Méthodes de mesure des caractéristiques électroacoustiques. Amendement 1 (1994).
118-1 (1995)	Partie 1: Appareils de correction auditive comportant une entrée à bobine d'induction captrice.
118-2 (1983)	Deuxième partie: Appareils de correction auditive comportant des commandes automatiques de gain. Amendement 1 (1993).
118-3 (1983)	Troisième partie: Systèmes de correction auditive non entièrement portés par l'auditeur.
118-4 (1981)	Quatrième partie: Intensité du champ magnétique dans les boucles d'induction audiofréquences utilisées à des fins de correction auditive.
118-5 (1983)	Cinquième partie: Ergots pour écouteurs externes.
118-6 (1984)	Sixième partie: Caractéristiques des circuits d'entrées électriques des appareils de correction auditive.
118-7 (1983)	Septième partie: Mesure des caractéristiques fonctionnelles des appareils de correction auditive pour un contrôle de qualité en vue d'une livraison. Amendement 1 (1994).
118-8 (1983)	Huitième partie: Méthodes de mesure des caractéristiques fonctionnelles des appareils de correction auditive dans des conditions simulées de fonctionnement in situ.
118-9 (1985)	Neuvième partie: Méthodes de mesure des caractéristiques des appareils de correction auditive à sortie par ossivibrateur.
118-10 (1986)	Dixième partie: Guide relatif aux normes concernant les appareils de correction auditive.
118-11 (1983)	Onzième partie: Symboles et autres marquages des appareils de correction auditive et du matériel associé.
118-12 (1996)	Partie 12: Dimensions des connecteurs électriques.
126 (1973)	Coupleur de référence de la CEI pour la mesure des appareils de correction auditive utilisant des écouteurs couplés à l'oreille par des embouts.
263 (1982)	Echelles et dimensions des graphiques pour le tracé des courbes de réponse en fréquence et des diagrammes polaires.
303 (1970)	Coupleur de référence provisoire de la CEI pour l'étalonnage des écouteurs utilisés en audio-métrie.
318 (1970)	Une oreille artificielle de la CEI, à large bande, pour l'étalonnage des écouteurs utilisés en audiométrie.
373 (1990)	Coupleur mécanique destiné aux mesures des ossivibrateurs.
561 (1976)	Equipements électroacoustiques de mesure pour la certification acoustique des aéronefs.

645: — Audiomètres.

645-1 (1992)	Partie 1: Audiomètres tonaux.
645-2 (1993)	Partie 2: Appareils pour l'audiométrie vocale.
645-3 (1994)	Partie 3: Signaux de courte durée pour des essais auditifs à des fins audiométriques et otoneurologiques.
645-4 (1994)	Partie 4: Equipement pour l'audiométrie étendue au domaine des fréquences élevées.
651 (1979)	Sonomètres. Amendement n° 1 (1993).
655 (1979)	Valeurs des différences entre les niveaux d'efficacité en champ libre et en pression des microphones étalons à condensateurs d'un pouce.

(suite)

IEC publications prepared by Technical Committee No. 29

118: — Hearing aids.

118-0 (1983)	Part 0: Measurement of electroacoustical characteristics. Amendment 1 (1994).
118-1 (1995)	Part 1: Hearing aids with induction pick-up coil input.
118-2 (1983)	Part 2: Hearing aids with automatic gain control circuits. Amendment 1 (1993).
118-3 (1983)	Part 3: Hearing aid equipment not entirely worn on the listener.
118-4 (1981)	Part 4: Magnetic field strength in audio-frequency induction loops for hearing aid purposes.
118-5 (1983)	Part 5: Nipples for insert earphones.
118-6 (1984)	Part 6: Characteristics of electrical input circuits for hearing aids.
118-7 (1983)	Part 7: Measurement of the performance characteristics of hearing aids for quality inspection for delivery purposes. Amendment 1 (1994).
118-8 (1983)	Part 8: Methods of measurement of performance characteristics of hearing aids under simulated in situ working conditions.
118-9 (1985)	Part 9: Methods of measurement of characteristics of hearing aids with bone vibrator output.
118-10 (1986)	Part 10: Guide to hearing aid standards.
118-11 (1983)	Part 11: Symbols and other markings on hearing aids and related equipment.
118-12 (1996)	Part 12: Dimensions of electrical connector systems.
126 (1973)	IEC reference coupler for the measurement of hearing aids using earphones coupled to the ear by means of ear inserts.
263 (1982)	Scales and sizes for plotting frequency characteristics and polar diagrams.
303 (1970)	IEC provisional reference coupler for the calibration of earphones used in audiometry.
318 (1970)	An IEC artificial ear, of the wideband type, for the calibration of earphones used in audiometry.
373 (1990)	Mechanical coupler for measurements on bone vibrators.
561 (1976)	Electro-acoustical measuring equipment for aircraft noise certification.

645: — Audiometers.

645-1 (1992)	Part 1: Pure-tone audiometers.
645-2 (1993)	Part 2: Equipment for speech audiometry.
645-3 (1994)	Part 3: Auditory test signals of short duration for audiometric and neuro-otological purposes.
645-4 (1994)	Part 4: Equipment for extended high-frequency audiometry.
651 (1979)	Sound level meters. Amendment No. 1 (1993).
655 (1979)	Values for the difference between free-field and pressure sensitivity levels for one-inch standard condenser microphones.

(continued)

Copyright International Electrotechnical Commission
Provided by IHS under license with IEC
No reproduction or networking permitted without license from IHS
Not for Resale

Publications de la CEI préparées par le Comité d'Etudes n° 29 (suite)

711 (1981) Simulateur d'oreille occluse pour la mesure des écouteurs couplés à l'oreille par des embouts.

804 (1985) Sonomètres intégrateurs-moyenneurs.
Modification n° 1 (1989).
Amendement n° 2 (1993).

942 (1988) Calibreurs acoustiques.

959 (1990) Simulateur provisoire de tête et de torse pour les mesures acoustiques des appareils de correction auditive à conduction aérienne.

1012 (1990) Filtres pour la mesure des sons audibles en présence d'ultrasons.

1027 (1991) Impédancemètres ou admittancemètres utilisés en audiologie.

1043 (1993) Electroacoustique – Instruments pour la mesure de l'intensité acoustique – Mesure au moyen d'une paire de microphones de pression.

1094: — Microphones de mesure.

1094-1 (1992) Partie 1: Spécification des microphones étalons de laboratoire.

1094-2 (1992) Partie 2: Méthode primaire pour l'étalonnage en pression des microphones étalons de laboratoire par la méthode de réciprocité.

1094-3 (1995) Partie 3: Méthode primaire pour l'étalonnage en champ libre des microphones étalons de labora-toire par la méthode de réciprocité.

1094-4 (1995) Partie 4: Spécifications des microphones étalons de travail.

1183 (1994) Electroacoustique – Etalonnage des sonomètres sous incidence aléatoire et en champ diffus.

1252 (1993) Electroacoustique – Spécifications des exposimètres acoustiques individuels.

1260 (1995) Electroacoustique – Filtres de bande d'octave et de bande d'une fraction d'octave.

1265 (1995) Electroacoustique – Instruments pour la mesure du bruit des aéronefs – Prescriptions relatives aux systèmes de mesure des niveaux de pression acoustique par tiers d'octave, pour la certification acoustique des avions de transport.

IEC publications prepared by Technical Committee No. 29 (continued)

711 (1981) Occluded-ear simulator for the measurement of earphones coupled to the ear by ear inserts.

804 (1985) Integrating-averaging sound level meters.
Amendment No. 1 (1989).
Amendment No. 2 (1993).

942 (1988) Sound calibrators.

959 (1990) Provisional head and torso simulator for acoustic measurements on air conduction hearing aids.

1012 (1990) Filters for the measurement of audible sound in the presence of ultrasound.

1027 (1991) Instruments for the measurement of aural acoustic impedance/admittance.

1043 (1993) Electroacoustics – Instruments for the measurement of sound intensity – Measurement with pairs of pressure sensing microphones.

1094: — Measurement microphones.

1094-1 (1992) Part 1: Specifications for laboratory standard microphones.

1094-2 (1992) Part 2: Primary method for pressure calibration of laboratory standard microphones by the reciprocity technique.

1094-3 (1995) Part 3: Primary method for free-field calibration of laboratory standard microphones by the reciprocity technique.

1094-4 (1995) Part 4: Specifications for working standard microphones.

1183 (1994) Electroacoustics – Random-incidence and diffuse-field calibration of sound level meters.

1252 (1993) Electroacoustics – Specifications for personal sound exposure meters.

1260 (1995) Electroacoustics – Octave-band and fractional-octave-band filters.

1265 (1995) Electroacoustics – Instruments for measurement of aircraft noise – Performance requirements for systems to measure one-third-octave band sound pressure levels in noise certification of transport-category aeroplanes.

Copyright International Electrotechnical Commission
Provided by IHS under license with IEC
No reproduction or networking permitted without license from IHS
Not for Resale

--`,,```-`-`,,`,,`,`,,`---

Copyright International Electrotechnical Commission
Provided by IHS under license with IEC
No reproduction or networking permitted without license from IHS Not for Resale

ICS 17.140.50

Typeset and printed by the IEC Central Office
GENEVA, SWITZERLAND

Copyright International Electrotechnical Commission
Provided by IHS under license with IEC
No reproduction or networking permitted without license from IHS
Not for Resale